JP-16X ELEKTRONISCHE SCHREIBMASCHINE
KUNDENDIENST HANDBUCH & ET-KATALOG

MECHANISCHER TEILL

brother®

MODELL; CE-50
; CORRECTRONIC 50
; CE-60
; COMPACTRONIC 60
; EXECUTRON 65

ET-KATALOG

All rights reserved. Reproduction in whole or in part without written permission is prohibited.

– PREFACE –

This Parts Reference List (MECHANICAL PORTION) pertains to the "Electronic Typewriter JP-16X" and the data of each models in reference to the Supply Parts which have been accumulated since the date (Dec. 1982).

In order to accomplish the After-Service most efficiently, it is most essential to sufficiently grasp the general explanation of Parts Reference List (MECHANICAL PORTION & ELECTRIC PORTION) usage and the ordering Procedures described on each items.

– CONTENTS –

GENERAL EXPLANATION

Page

1. VIEWPOINT OF PARTS REFERENCE LIST AND COMPOSING UNITS ..... (3)

2. REFERENCE NUMBERS ..... (3)

3. DETAIL INDICATION OF PARTS CODE AND PARTS NAME ..... (4)

4. PARTS REPLACEMENT (DESIGN CHANGED PARTS) ..... (5)

5. ORDERING PROCEDURES ..... (6) ~ (7)

   a) Ordering procedures of Common Parts ..... (6)

   b) Ordering procedures of 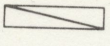 Color Parts ..... (6)

   c) Ordering procudures of Parts for Different Territories ..... (7)

   d) Ordering procedures of Electrical Parts ..... (7)

1. VIEWPOINT OF PARTS REFERENCE LIST & COMPOSING UNITS

This Parts Catalog describes by coordinating the Electronic Typewriter JP-16X series.
The composing units of the disassembly drawing have been divided in accordance to their functions in group order as; Printing Element, Cover & Circuit Board and etc.
Upon usage, compare the Model Number indicated at the top of the Index as per the models within the product Model Numbers and Parts Reference List and clarify the Main-Reference Number of each model unit then, procure the required part from the disassembly drawing within that Main-Reference Number.

2. REFERENCE NUMBERS

The reference numbers consist of the Main-Reference Number and the Sub-Reference Number.
The functions of each are as follows.

a) Main-Reference Number
This serves the objective in joining the model functional disassembly drawing.

(Indication)
The Main-Reference Number is indicated with five or six figures per functional disassembly drawing.

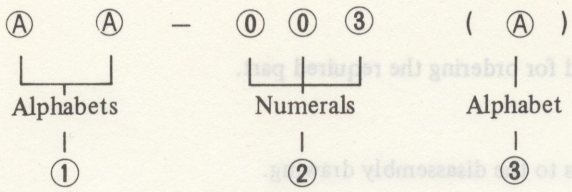

Definition of indicating items

No.	Definition
①	Series & model classification
②	Functional disassembly drawing classification
③	Disassembly drawing detail classification

b) Sub-Reference Number
This serves the objective in joining the functional disassembly drawing and Parts Code and Parts Name.
The Sub-Reference Number is indicated with one figure to three figures.

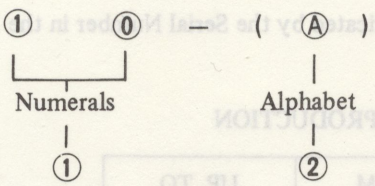

Definition of indicating items

No.	Definition
①	Disassembly drawing consecutive numbers
②	Design change occurrence classification

3. INDICATION DETAILS OF PARTS CODE & PARTS NAME

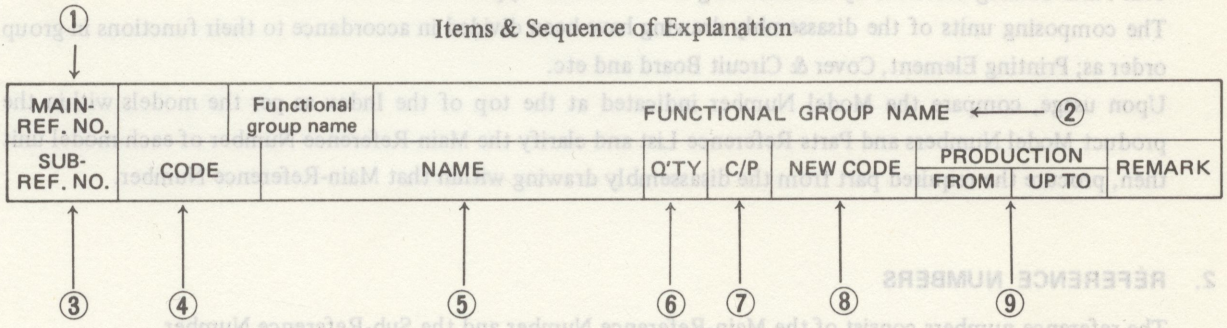

① Main-Reference Number
This number joins the model and functional disassembly drawing.

② Functional Classification name
Functional Classification name of Brother

③ Sub-Reference Number
This number joins the functional disassembly drawing and Parts Code and Parts Name.

④ Parts Code
This number is utilized for ordering the required part.

⑤ Parts Name
The Parts Name relates to the disassembly drawing.

⑥ Quantity (Q'ty)
This indicates the utilizing quantity in relation to the Parts Name of 5.
Even with the same Parts Code within the same page, it is separately mentioned every time when the Parts Name of 5 differs.

⑦ C/P
When it is mentioned in this column, it indicates that this part has been design changed.
It indicates the replacement of the mentioning figure difference. (For detail, please refer to the replacement item (design change part).

⑧ New Code
This indicates the New Code of the replacement item (design change part).

⑨ Production
This indicates the manufacturing period when the part has been design chaged.
(This material helps in judging whether the acquiring part is before or after the design change.)

Caution: The production is indicated by the Serial Number in the Rating Plate.

PRODUCTION

FROM	UP TO
A4000010	C5011000

4. PARTS REPLACEMENT (DESIGN CHANGED PARTS)

When a part is design changed, there is a change with interchangeability and a change without the interchangeability.

Among these, the change which is capable to utilize the new part even on the old product is called "Parts Replacement"

In order to accomplish the After-Service most efficiently, it is most essemtial to adapt this replacement effectively.

a) Definition of C/P column code

Code	Term	Definition
A	Unit replacement	Replacement capable only with unit part
B	Assembly replacement	Replacement capable with part SET
C	Special replacement	It relates to special replacement when the assembled quantity is numerous with assembly replacement. In this case, attach sheet will be enclosed.
D	Discontinued parts	

b) Viewpoint of replacement

[Unit replacement]

PARTS CODE & PARTS NAME

MAIN-REF. NO.	PA–061	Functional group name	COVER					
SUB-REF. NO.	CODE	NAME	Q'TY	C/P	NEW CODE	PRODUCTION FROM	PRODUCTION UP TO	REMARK
	507662001	Spring	1	A	535099001(1)	A4000010	C5011000	

The parts Code 507662001 has been revised to New Code 535099001 and the C/P is (A), it is a unit replacement. The old part production if from Serial Number A4000010 up to C5011000.

Caution: The figure within the ( ) at the side of the New Code is the quantity of New Part requirement per piece of Old Part.

[Assembly replacement]

PARTS CODE & PARTS NAME

MAIN-REF. NO.	KA–060(A)	Functional group name	MAIN COVER					
SUB-REF. NO.	CODE	NAME	Q'TY	C/P	NEW CODE	PRODUCTION FROM	PRODUCTION UP TO	REMARK
10	518096001	Opener Spring	1	B	518206001(1) 518207001(1) 518155001(1) 518174001(1)	A7000010	D8011000	

The Parts Code 518096001 has been revised to New Code 518206001 and as the C/P is (B), it is an assembly replacement. The old part production is from Serial Number A7000010 up to D8011000.

Caution: The figure within the ( ) at the side of the New Code is the quantity of New Part requirement per piece of Old Part.

5. ORDERING PROCEDURES

The ordering person is capable to perform the specified various procedures of the Parts Code, Parts Name and utilizing locations when ordering the required parts but, due to the knowledge of the ordering person and order receiving person, it may be difficult to convey the contents correctly.

To compensate for the misunderstanding of these persons and to requiest the correct parts, it is very important to sufficiently grasp the following precautions of the ordering procedures.

a) Ordering procedure of Common Parts

The following describes the definite communication and indicating items.

Model Number
Parts Code
Parts Name
Reference Numbers (Main & sub)
Quantity

[Indication example]

Model No.	Parts Code	Parts Name	Reference Nos. (Main & sub)	Quantity
CE-60	U05727001	Ribbon Feed Gear Base Assembly	SA-043-(40~53)	10 pcs.

b) Ordering procedure of ▨ Color Part

The code column ▨ Part differs with the color.

The Parts Code and Parts Name are separately indicated in the lower space as Special Parts.

Please refer to this and order by matching the required color.

The following describes the definite communication and indicating items.

Model Number (Parts Code)
Parts Name
Color
Reference Numbers (Main & sub)
Quantity

[Inidcation example]

Model No.	Parts Code	Parts Name	Color	Reference Nos. (Main & sub)	Quantity
CE-60	U05780001	Upper Cover Unit	Cream (364)	SA-061-(3~8)A	5 pcs.

c) ⊠ ordering procedure of parts for different territories.
The code column ⊠ part indicates the part utilized by different territories.
The Parts Code and Parts Name are separately indicated in the lower space as Special Parts.
Please order the required parts by referring to the disassembly drawing and Special Parts.

(*) The code column ⊠ part is CIRCUIT BOARD ASSEMBLY, PRINTING ELEMENT, COVER, NAME PLATE, INSTRUCTION BOOK, RATING PLATE, CARTON.

d) Ordering procedure of Electrical Parts
The Electrical Parts differ in accordance to the utilizing electrical standards of the territory.
The disassembly drawings are drawn separately to match the electrical standards of each territory.
Upon ordering, please refer to the disassembly drawing upper space for separate standards of each territory.
The following described the definite communication and indicating items.

Model Number
Parts Code
Parts Name
Electrical Standards
Reference Numbers (Main & sub)
Quantity

[Indication example]

Model No.	Parts Code	Parts Name	Electrical Standards	Reference Nos. (Main & sub)	Quantity
CE-60	U15413002	Logic Control with Keyboard Circuit Board Assembly	GERMAN 200~240V	SA-102-1-(C)	2 pcs.

CE-60 (w/case)

(brother CE60
brother COMPACTRONIC 60)

	GROUP NAME	MAIN REF. NO.	PAGE NO.
1.	KEY TOP	ZZ-16X	10 ~ 28
2.	PRINTING ELEMENT	SA-002	29 ~ 30
3.	KEY TOP ATTACHMENT	SA-003	31 ~ 32
4.	PAPER METER	SA-016	35 ~ 36
5.	RIBBON FEED MECHANISM	SA-017	37 ~ 40
6.	PLATEN MECHANISM	SA-031	41 ~ 44
7.	CHASSIS	SA-033	45 ~ 46
8.	CHASSIS ATTACHMENT	SA-034	47 ~ 48
9.	HEAD MECHANISM	SA-043	49 ~ 52
10.	ELECTRICAL COMPONENT	SA-050	53 ~ 54
11.	POWER SUPPLY CORD	SA-051	55 ~ 56
12.	MOTOR	SA-054	57 ~ 58
13.	HAMMER MECHANISM	SA-055	59 ~ 60
14.	MAINCOVER & NAME PLATE	SA-061	61 ~ 64
15.	CASE	SA-062	77 ~ 78
16.	DETECTOR	SA-100	79 ~ 80
17.	RELAY CIRCUIT BOARD	SA-101	83 ~ 84
18.	LOGIC CONTROL WITH KEYBOARD CIRCUIT BOARD	SA-102	85 ~ 88
19.	FILTER CIRCUIT BOARD	SA-103	93 ~ 94
20.	POWER SUPPLY CIRCUIT BOARD	SA-104	95 ~ 96
21.	INTERFACE CONNECTOR CIRCUIT BOARD	SA-105	97 ~ 98
22.	ACCESSORY	SA-910	99 ~ 100
23.	PRINTED MATTER	SA-920	101 ~ 102
24.	PACKING MATERIALS	SA-930	105 ~ 106
25.	PRINT HEAD ASSEMBLY	SA-940	109 ~ 110
26.	OPTION	SC-940	111 ~ 112
27.	ADJUSTING TOOL KIT	ZX	113 ~ 114

(brother CE60)

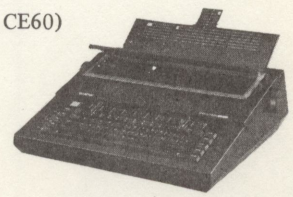

(brother COMPACTRONIC 60)

– INDEX –

CE-60 (w/o case)

(brother CE60
brother EXECUTRON 65)

AIN REF. NO. PAGE NO.

SB-061 ..... 65 ~ 68

SB-930 ..... 107 ~ 108

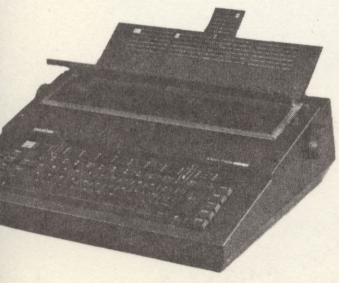

536–611–999–99

CE-50 (w/case)

(brother CE50
brother CORRECTRONIC 50)

MAIN REF. NO. PAGE NO.

SC-003 ..... 33 ~ 34

SC-061 ..... 69 ~ 72

SA-062 ..... 77 ~ 78

SC-100 ..... 81 ~ 82

SC-102 ..... 89 ~ 92

SC-920 ..... 103 ~ 104

SA-930 ..... 105 ~ 106

SC-940 ..... 111 ~ 112

(brother CE50)

(brother CORRECTRONIC 50)

536–501–999–99

CE-50 (w/o case)

(brother CE50)

MAIN REF. NO. PAGE NO.

SD-061 ..... 73 ~ 76

SB-930 ..... 107 ~ 108

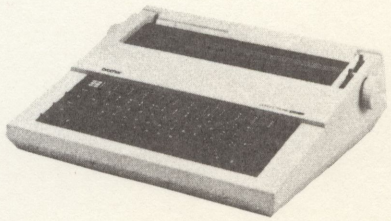

536–511–999–99

KEY TOP

INDEX

MAIN-REF. NO.	KEYBOARD SPECIFICATIONS	PAGE. NO.
ZZ-16XA	AMERICAN ENGLISH (U.S.A. only)	10
ZZ-16XB	AMERICAN ENGLISH (Others)	11
ZZ-16XC	GERMAN	12
ZZ-16XD	FRENCH	13
ZZ-16XE	SWISS-GERMAN FRENCH	14
ZZ-16XF	KING'S ENGLISH	15
ZZ-16XG	SPANISH FOR SPAIN	16
ZZ-16XH	ITALIAN	17
ZZ-16XI	JAPANESE ENGLISH	18
ZZ-16XJ	LATIN & GREEK	19
ZZ-16XK	SPANISH FOR (SOUTH CENTRAL) AMERICAN	20
ZZ-16XL	SWEDISH	21
ZZ-16XM	FINNISH	22
ZZ-16XN	NORWEGIAN	23
ZZ-16XO	DANISH	24
ZZ-16XP	PORTUGUESE	25
ZZ-16XQ	DUTCH	26
ZZ-16XR	BILINGUAL	27
ZZ-16XS	SOUTH AFRICAN	28

KEY TOP (A. ENGLISH) U.S.A. only

Model: CE-50, CE-60

MAIN-REF. NO.	ZZ-16XA

(without E15, D16, C15, B15, A9 for Model CE-50)

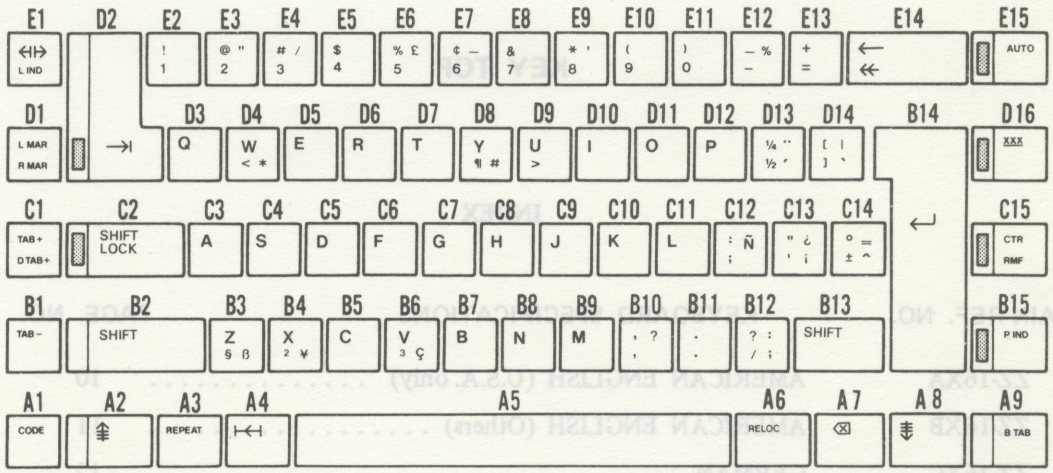

SUB-REF. NO.	CODE COLOR FOR KEY Black		NAME	Q'TY
A1	U05621001		Code key	1
A2	U05609001		Super Script Key	1
A3	U05610001		Repeat key	1
A4	U05611001		Half Back Space Key	1
A5	U05616001		Space Bar	1
A6	U05614001		Relocation key	1
A7	U05613001		Correction Key	1
A8	U05612001		Sub Script Key	1
A9	U05818001		Back Tab Key	1
B1	U05620001		Tab Set Clear Key	1
B2	U05981001		Power Shift Key (L)	1
B3	583328001		Key (Z § β)	1
B4	583329001		Key (X ^{2} ¥)	1
B5	583290001		Key (C)	1
B6	583330001		Key (V ^{3} ç)	1
B7	583292001		Key (B)	1
B8	583293001		Key (N)	1
B9	583294001		Key (M)	1
B10	583331001		Key (, , ?)	1
B11	583332001		Key (. .)	1
B12	583333001		Key (? / : ;)	1
B13	U05982001		Power Shift Key (R)	1
B14	U05608001		Return Key	1
B15	U05816001		Paragraph Indent Key	1
C1	583320001		Tab Set, Decimal Tab Set Key	1
C2	U05978001		Shift Lock Key	1
C3	583273001		Key (A)	1
C4	583274001		Key (S)	1
C5	583275001		Key (D)	1
C6	583276001		Key (F)	1
C7	583277001		Key (G)	1
C8	583278001		Key (H)	1
C9	583279001		Key (J)	1
C10	583280001		Key (K)	1
C11	583281001		Key (L)	1

SUB-REF. NO.	CODE COLOR FOR KEY Black		NAME	Q'TY
C12	583321001		Key (: ; Ñ)	1
C13	583322001		Key (" ' ¿ ¡)	1
C14	583323001		Key (° ± = ^)	1
C15	U05814001		Centering, Right Margin Flash Key	1
D1	583312001		Left, Right Margin Set Key	1
D2	U05602001		Tab Key	1
D3	U50431001		Key (Q)	1
D4	583313001		Key (W < *)	1
D5	583259001		Key (E)	1
D6	583260001		Key (R)	1
D7	583261001		Key (T)	1
D8	583314001		Key (Y ¶ #)	1
D9	583315001		Key (U >)	1
D10	583264001		Key (I)	1
D11	583265001		Key (O)	1
D12	583266001		Key (P)	1
D13	583316001		Key (¼ ½ ¨ ´)	1
D14	583317001		Key ([ ] | `)	1
D16	U05821001		Auto Underlining Key	1
E1	583305001		Margin Release, Line Indent Key	1
E2	U50429001		Key (! 1)	1
E3	583306001		Key (@ 2 ")	1
E4	583307001		Key (# 3 /)	1
E5	583241001		Key ($ 4)	1
E6	583308001		Key (% 5 £)	1
E7	583309001		Key (¢ 6 _)	1
E8	583244001		Key (& 7)	1
E9	583310001		Key (* 8 ')	1
E10	583246001		Key ((9)	1
E11	583247001		Key ( ) 0)	1
E12	583311001		Key (_ - %)	1
E13	583249001		Key (+ =)	1
E14	U05606001		Back Space Express Back Space Key	1
E15	U05812001		Auto Return Key	1

536–601–ZZ–16XA

KEY TOP (A. ENGLISH) Others

Model: CE-50, CE-60

MAIN-REF. NO.	ZZ-16XB

(without E15, D16, C15, B15, A9 for Model CE-50)

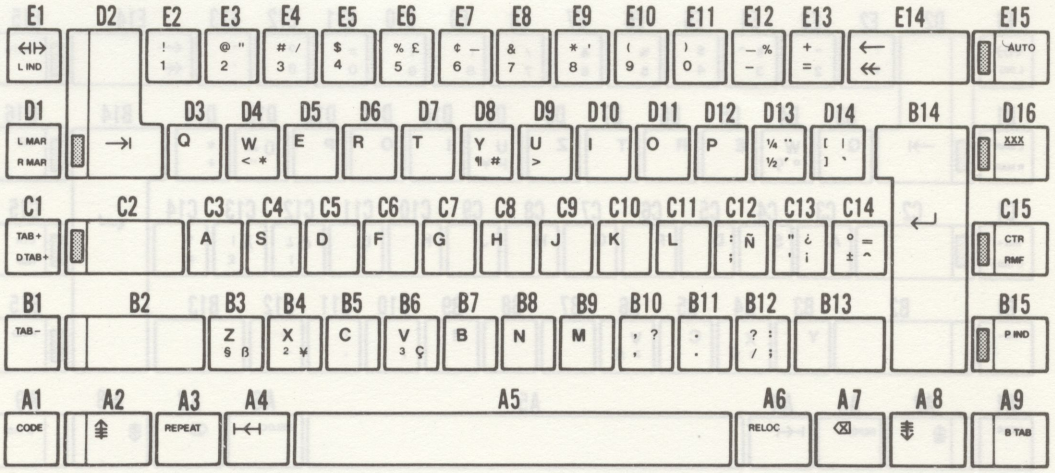

SUB-REF. NO.	CODE COLOR FOR KEY Black		NAME	Q'TY	SUB-REF. NO.	CODE COLOR FOR KEY Black		NAME	Q'TY
A1	U05621001		Code key	1	C12	583321001		Key (: ; Ñ)	1
A2	U05609001		Super Script Key	1	C13	583322001		Key (" ' ¿ ¡)	1
A3	U05610001		Repeat key	1	C14	583323001		Key (° ± = ^)	1
A4	U05611001		Half Back Space Key	1	C15	U05814001		Centering, Right Margin Flash Key	1
A5	U05616001		Space Bar	1					
A6	U05614001		Relocation key	1	D1	583312001		Left, Right Margin Set Key	1
A7	U05613001		Correction Key	1	D2	U05602001		Tab Key	1
A8	U05612001		Sub Script Key	1	D3	U50431001		Key (Q)	1
A9	U05818001		Back Tab Key	1	D4	583313001		Key (W < *)	1
B1	U05620001		Tab Set Clear Key	1	D5	583259001		Key (E)	1
B2	U50480001		Power Shift Key (L)	1	D6	583260001		Key (R)	1
B3	583328001		Key (Z § ß)	1	D7	583261001		Key (T)	1
B4	583329001		Key (X ² ¥)	1	D8	583314001		Key (Y ¶ #)	1
B5	583290001		Key (C)	1	D9	583315001		Key (U >)	1
B6	583330001		Key (V ³ ç)	1	D10	583264001		Key (I)	1
B7	583292001		Key (B)	1	D11	583265001		Key (O)	1
B8	583293001		Key (N)	1	D12	583266001		Key (P)	1
B9	583294001		Key (M)	1	D13	583316001		Key (¼ ½ ¨ ´)	1
B10	583331001		Key (, , ?)	1	D14	583317001		Key ([ ] | `)	1
B11	583332001		Key (. .)	1	D16	U05821001		Auto Underlining Key	1
B12	583333001		Key (? / : ;)	1	E1	583305001		Margin Release, Line Indent Key	1
B13	U50481001		Power Shift Key (R)	1					
B14	U05608001		Return Key	1	E2	U50429001		Key (! 1)	1
B15	U05816001		Paragraph Indent Key	1	E3	583306001		Key (@ 2 ")	1
C1	583320001		Tab Set, Decimal Tab Set Key	1	E4	583307001		Key (# 3 /)	1
					E5	583241001		Key ($ 4)	1
C2	U5819001		Shift Lock Key	1	E6	583308001		Key (% 5 £)	1
C3	583273001		Key (A)	1	E7	583309001		Key (¢ 6 _)	1
C4	583274001		Key (S)	1	E8	583244001		Key (& 7)	1
C5	583275001		Key (D)	1	E9	583310001		Key (* 8 ')	1
C6	583276001		Key (F)	1	E10	583246001		Key ((9)	1
C7	583277001		Key (G)	1	E11	583247001		Key ( ) 0)	1
C8	583278001		Key (H)	1	E12	583311001		Key (_ = %)	1
C9	583279001		Key (J)	1	E13	583249001		Key (+ =)	1
C10	583280001		Key (K)	1	E14	U05606001		Back Space Express Back Space Key	1
C11	583281001		Key (L)	1					
					E15	U05812001		Auto Return Key	1

KEY TOP (GERMAN)

Model: CE-50, CE-60

MAIN-REF. NO.	ZZ-16XC

(without E15, D16, C15, B15, A9 for Model CE-50)

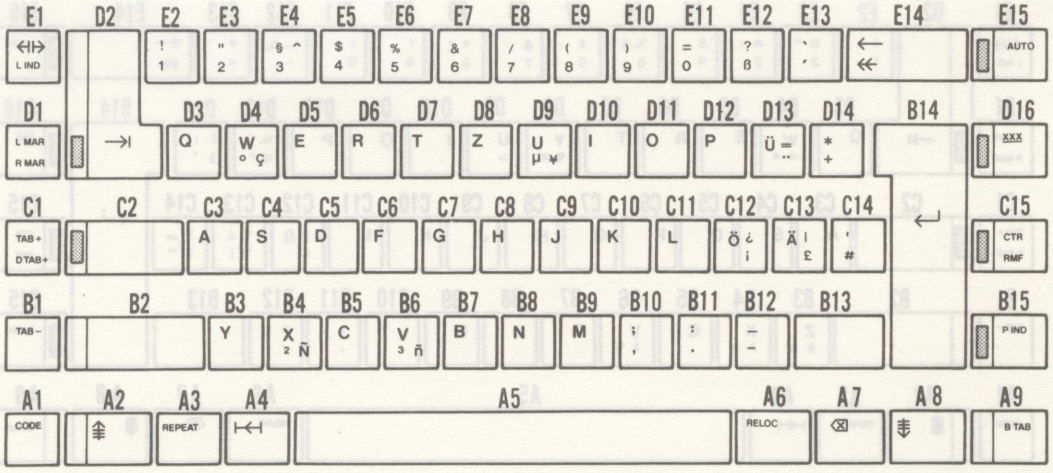

SUB-REF. NO.	CODE COLOR FOR KEY Black		NAME	Q'TY
A1	U05621001		Code Key	1
A2	U05609001		Super Script Key	1
A3	U05610001		Repeat Key	1
A4	U05611001		Half Back Space Key	1
A5	U05616001		Space Bar	1
A6	U05614001		Relocation Key	1
A7	U05613001		Correction Key	1
A8	U05612001		Sub Script Key	1
A9	U05818001		Back Tab Key	1
B1	U05620001		Tab Set Clear Key	1
B2	U50480001		Power Shift Key (L)	1
B3	583358001		Key (Y)	1
B4	583359001		Key (X ² Ñ)	1
B5	583290001		Key (C)	1
B6	583360001		Key (V ³ ñ)	1
B7	583292001		Key (B)	1
B8	583293001		Key (N)	1
B9	583294001		Key (M)	1
B10	583361001		Key (; ,)	1
B11	583362001		Key (: .)	1
B12	583363001		Key (_ -)	1
B13	U50481001		Power Shift Key (R)	1
B14	U05608001		Return Key	1
B15	U05816001		Paragraph Indent Key	1
C1	583320001		Tab Set, Decimal Tab Set Key	1
C2	U05819001		Shift Lock Key	1
C3	583273001		Key (A)	1
C4	583274001		Key (S)	1
C5	583275001		Key (D)	1
C6	583276001		Key (F)	1
C7	583277001		Key (G)	1
C8	583278001		Key (H)	1
C9	583279001		Key (J)	1
C10	583280001		Key (K)	1
C11	583281001		Key (L)	1

SUB-REF. NO.	CODE COLOR FOR KEY Black		NAME	Q'TY
C12	583355001		Key (Ö ¿ ¡)	1
C13	583356001		Key (Ä | £)	1
C14	583357001		Key (' #)	1
C15	U05814001		Centering, Right Margin Flash Key	1
D1	583312001		Left, Right Margin Set Key	1
D2	U05602001		Tab Key	1
D3	U50431001		Key (Q)	1
D4	583350001		Key (W ° ç)	1
D5	583259001		Key (E)	1
D6	583260001		Key (R)	1
D7	583261001		Key (T)	1
D8	583351001		Key (Z)	1
D9	583352001		Key (U µ ¥)	1
D10	583264001		Key (I)	1
D12	583265001		Key (O)	1
D12	583266001		Key (P)	1
D13	583353001		Key (Ü = ¨)	1
D14	583354001		Key (* +)	1
D16	U05821001		Auto Underlining Key	1
E1	583305001		Margin Release, Line Indent Key	1
E2	U50429001		Key (! 1)	1
E3	583341001		Key (" 2)	1
E4	583342001		Key (§ 3 ^)	1
E5	583241001		Key ($ 4)	1
E6	583242001		Key (% 5)	1
E7	583343001		Key (& 6)	1
E8	583344001		Key (/ 7)	1
E9	583345001		Key ((8)	1
E10	583346001		Key ( ) 9)	1
E11	583347001		Key (= 0)	1
E12	583348001		Key (? ß)	1
E13	583349001		Key (` ´)	1
E14	U05606001		Back Space, Express Back Space Key	1
E15	U05812001		Auto Return Key	1

536–601–ZZ–16XC

KEY TOP (FRENCH)

Model: CE-50, CE-60

MAIN-REF. NO.	ZZ-16XD

(without E15, D16, C15, B15, A9 for Model CE-50)

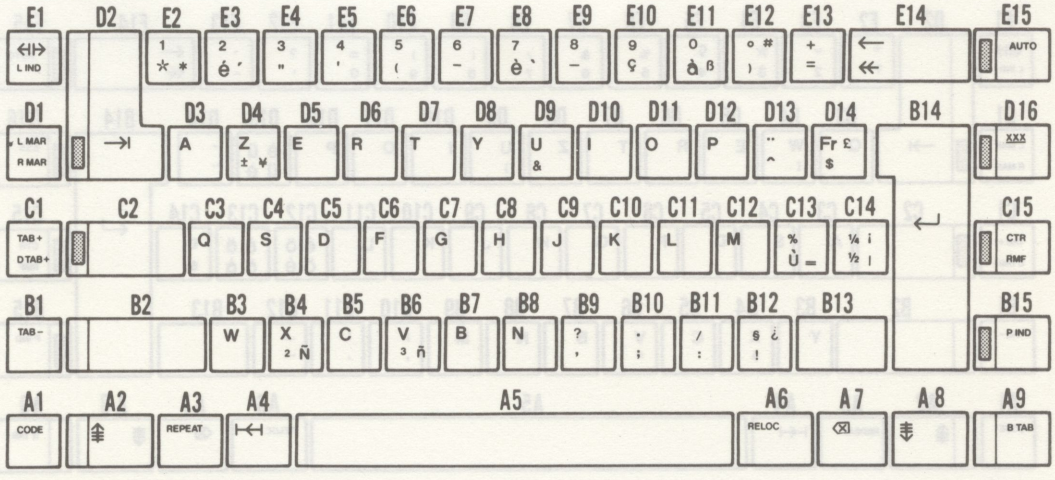

SUB-REF. NO.	CODE		NAME	Q'TY
	COLOR FOR KEY			
	Black			
A1	U05621001		Code Key	1
A2	U05609001		Super Script Key	1
A3	U05610001		Repeat Key	1
A4	U05611001		Half Back Space Key	1
A5	U05616001		Space Bar	1
A6	U05614001		Relocation Key	1
A7	U05613001		Correction Key	1
A8	U05612001		Sub-Script Key	1
A9	U05818001		Back Tab Key	1
B1	U05620001		Tab Set Clear Key	1
B2	U50480001		Power Shift Key (L)	1
B3	583538001		Key (W)	1
B4	583359001		Key (X ^{2} Ñ)	1
B5	583290001		Key (C)	1
B6	583360001		Key (V ^{3} ñ)	1
B7	583292001		Key (B)	1
B8	583293001		Key (N)	1
B9	583539001		Key (? ,)	1
B10	583540001		Key (. ;)	1
B11	583541001		Key (/ :)	1
B12	583542001		Key (§ ! ¿)	1
B13	U50481001		Power Shift Key (R)	1
B14	U05608001		Return Key	1
B15	U05816001		Parágraph Indent Key	1
C1	583320001		Tab Set, Decimal Tab Set Key	1
C2	U05819001		Shift Lock Key	1
C3	583534001		Key (Q)	1
C4	583274001		Key (S)	1
C5	583275001		Key (D)	1
C6	583276001		Key (F)	1
C7	583277001		Key (G)	1
C8	583278001		Key (H)	1
C9	583279001		Key (J)	1
C10	583280001		Key (K)	1
C11	583281001		Key (L)	1

SUB-REF. NO.	CODE		NAME	Q'TY
	COLOR FOR KEY			
	Black			
C12	583535001		Key (M)	1
C13	583536001		Key (% ù =)	1
C14	583537001		Key (¼ ½ ¡ ¦)	1
C15	U05814001		Centering, Right Margin Flash Key	1
D1	583312001		Left, Right Margin Set Key	1
D2	U05602001		Tab Key	1
D3	583528001		Key (A)	1
D4	583529001		Key (Z ± ¥)	1
D5	583259001		Key (E)	1
D6	583260001		Key (R)	1
D7	583261001		Key (T)	1
D7	583530001		Key (Y)	1
D9	583531001		Key (U &)	1
D10	583264001		Key (I)	1
D11	583265001		Key (O)	1
D12	583266001		Key (P)	1
D13	583532001		Key (·· ^)	1
D14	583533001		Key (Fr $ £)	1
D16	U05821001		Auto Underlining Key	1
E1	583305001		Margin Release, Line Indent Key	1
E2	583517001		Key (1 * *)	1
E3	583518001		Key (2 é ‘)	1
E4	583519001		Key (3 ")	1
E5	583520001		Key (4 ')	1
E6	583521001		Key (5 ( )	1
E7	583522001		Key (6 -)	1
E8	583523001		Key (7 è `)	1
E9	583524001		Key (8 −)	1
E10	583525001		Key (9 ç)	1
E11	583526001		Key (0 à ß)	1
E12	583527001		Key (°) #)	1
E13	583249001		Key (+ =)	1
E14	U05606001		Back Space, Express Back Space Key	1
E15	U05812001		Auto Return Key	1

KEY TOP (SWISS GERMAN / FRENCH)

Model: CE-50, CE-60

MAIN-REF. NO.	ZZ-16XE

(without E15, D16, C15, B15, A9 for Model CE-50)

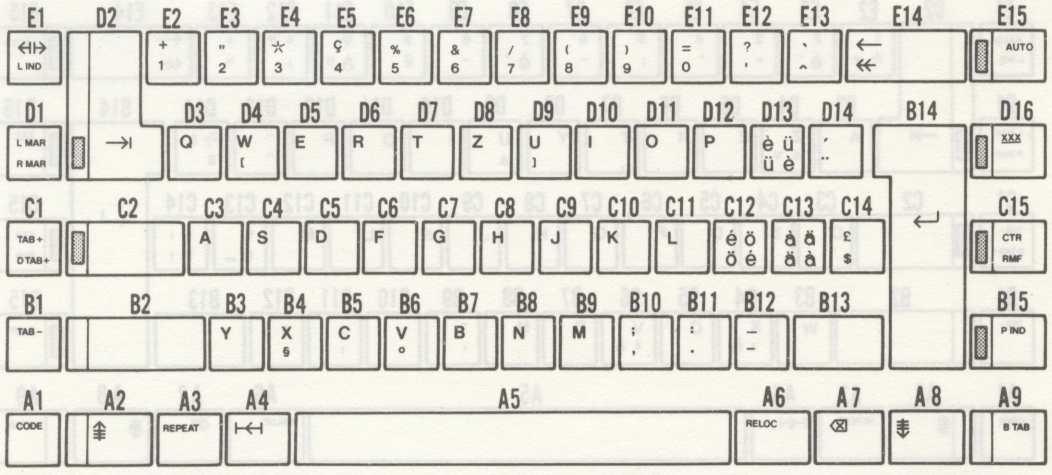

SUB-REF. NO.	CODE / COLOR FOR KEY / Black		NAME	Q'TY
A1	U05621001		Code Key	1
A2	U05609001		Super Script Key	1
A3	U05610001		Repeat Key	1
A4	U05611001		Half Back Space Key	1
A5	U05616001		Space Bar	1
A6	U05614001		Relocation Key	1
A7	U05613001		Correction Key	1
A8	U05612001		Sub Script Key	1
A9	U05818001		Back Tab Key	1
B1	U05620001		Tab Set Clear Key	1
B2	U50480001		Power Shift Key (L)	1
B3	583358001		Key (Y)	1
B4	583676001		Key (X §)	1
B5	583290001		Key (C)	1
B6	583677001		Key (V °)	1
B7	583292001		Key (B)	1
B8	583293001		Key (N)	1
B9	583294001		Key (M)	1
B10	583361001		Key (; ,)	1
B11	583362001		Key (: .)	1
B12	583363001		Key (__ -)	1
B13	U50481001		Power Shift Key (R)	1
B14	U05608001		Return Key	1
B15	U05816001		Paragraph Indent Key	1
C1	583320001		Tab Set, Decimal Tab Set Key	1
C2	U05819001		Shift Lock Key	1
C3	583273001		Key (A)	1
C4	583274001		Key (S)	1
C5	583275001		Key (D)	1
C6	583276001		Key (F)	1
C7	583277001		Key (G)	1
C8	583278001		Key (H)	1
C9	583279001		Key (J)	1
C10	583280001		Key (K)	1
C11	583281001		Key (L)	1

SUB-REF. NO.	CODE / COLOR FOR KEY / Black		NAME	Q'TY
C12	583673001		Key (é ö ö é)	1
C13	583674001		Key (à ä ä à)	1
C14	583675001		Key (£ $)	1
C15	U05814001		Centering, Right Margin Flash Key	1
D1	583312001		Left, Right Margin Set Key	1
D2	U05602001		Tab Key	1
D3	U50431001		Key (Q)	1
D4	583669001		Key (W [ )	1
D5	583259001		Key (E)	1
D6	583260001		Key (R)	1
D7	583261001		Key (T)	1
D8	583351001		Key (Z)	1
D9	583670001		Key (U])	1
D10	583264001		Key (I)	1
D11	583265001		Key (O)	1
D12	583266001		Key (P)	1
D13	583671001		Key (è ü ü è)	1
D14	583672001		Key (' ¨)	1
D16	U05821001		Auto Underlining Key	1
E1	583305001		Margin Release, Line Indent Key	1
E2	583664001		Key (+ 1)	1
E3	583341001		Key (" 2)	1
E4	583665001		Key (* 3)	1
E5	583666001		Key (ç 4)	1
E6	583242001		Key (% 5)	1
E7	583343001		Key (& 6)	1
E8	583344001		Key (/ 7)	1
E9	583345001		Key ((8)	1
E10	583346001		Key ( ) 9)	1
E11	583347001		Key (= 0)	1
E12	583667001		Key (? ')	1
E13	583668001		Key (^ ^)	1
E14	U05606001		Back Space, Express Back Space Key	1
E15	U05812001		Auto Return Key	1

536–601–ZZ–16XE

KEY TOP (KING'S ENGLISH)

Model: CE-50, CE-60

MAIN-REF. NO.	ZZ-16XF

(without E15, D16, C15, B15, A9 for Model CE-50)

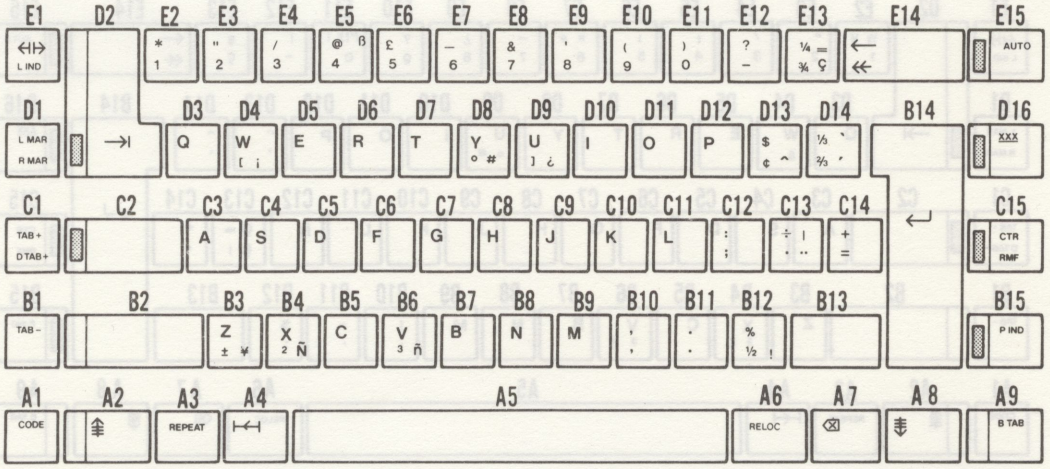

SUB-REF. NO.	CODE COLOR FOR KEY Black		NAME	Q'TY
A1	U05621001		Code Key	1
A2	U05609001		Super Script Key	1
A3	U05610001		Repeat Key	1
A4	U05611001		Half Back Space Key	1
A5	U05616001		Space Bar	1
A6	U05614001		Relocation Key	1
A7	U05613001		Correction Key	1
A8	U05612001		Sub Script Key	1
A9	U05818001		Back Tab Key	1
B1	U05620001		Tab Set Clear Key	1
B2	U50480001		Power Shift Key (L)	1
B3	583616001		Key (Z ± ¥)	1
B4	583359001		Key (X ² Ñ)	1
B5	583290001		Key (C)	1
B6	583360001		Key (V ³ ñ)	1
B7	583292001		Key (B)	1
B8	583293001		Key (N)	1
B9	583294001		Key (M)	1
B10	583571001		Key (, ,)	1
B11	583332001		Key (. .)	1
B12	583617001		Key (% ½ !)	1
B13	U50481001		Power Shift Key (R)	1
B14	U05608001		Return Key	1
B15	U05816001		Paragraph Indent Key	1
C1	583320001		Tab Set, Decimal Tab Set Key	1
C2	U05819001		Shift Lock Key	1
C3	583273001		Key (A)	1
C4	583274001		Key (S)	1
C5	583275001		Key (D)	1
C6	583276001		Key (F)	1
C7	583277001		Key (G)	1
C8	583278001		Key (H)	1
C9	583279001		Key (J)	1
C10	583280001		Key (K)	1
C11	583281001		Key (L)	1

SUB-REF. NO.	CODE COLOR FOR KEY Black		NAME	Q'TY
C12	583569001		Key (: ;)	1
C13	583614001		Key (÷ . ¦ ¨)	1
C14	583615001		Key (+ =)	1
C15	U05814001		Centering, Right Margin Flash Key	1
D1	583312001		Left, Right Margin Set Key	1
D2	U05602001		Tab Key	1
D3	U50431001		Key (Q)	1
D4	583610001		Key (W [¡)	1
D5	583259001		Key (E)	1
D6	583260001		Key (R)	1
D7	583261001		Key (T)	1
D8	583611001		Key (Y ° #)	1
D9	583578001		Key (U] ¿)	1
D10	583264001		Key (I)	1
D11	583265001		Key (O)	1
D12	583266001		Key (P)	1
D13	583612001		Key ($ ¢ ^)	1
D14	583613001		Key (1/3 2/3 ` ´)	1
D16	U05821001		Auto Underlining Key	1
E1	583305001		Margin Release, Line Indent Key	1
E2	583606001		Key (* 1)	1
E3	583341001		Key (" 2)	1
E4	583598001		Key (/ 3)	1
E5	583607001		Key (@ 4 ß)	1
E6	583608001		Key (£ 5)	1
E7	583585001		Key (___ 6)	1
E8	583244001		Key (& 7)	1
E9	583586001		Key (' 8)	1
E10	583246001		Key ((9)	1
E11	583247001		Key ( ) 0)	1
E12	583609001		Key (? -)	1
E13	583588001		Key (¼ ¾ = ç)	1
E14	U05606001		Back Space, Express Back Space Key	1
E15	U05812001		Auto Return Key	1

KEY TOP (SPANISH FOR SPAIN)

Model: CE-50, CE-60

MAIN-REF. NO.	ZZ-16XG

(without E15, D16, C15, B15, A9 for Model CE-50)

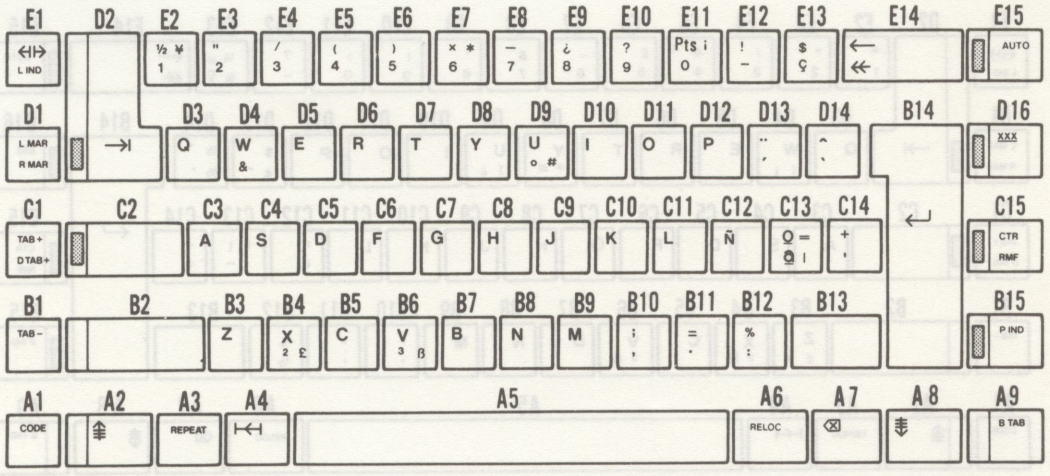

SUB-REF. NO.	CODE COLOR FOR KEY Black		NAME	Q'TY
A1	U05621001		Code Key	1
A2	U05609001		Super Script Key	1
A3	U05610001		Repeat Key	1
A4	U05611001		Half Back Space Key	1
A5	U05616001		Space Bar	1
A6	U05614001		Relocation Key	1
A7	U05613001		Correction Key	1
A8	U05612001		Sub Script Key	1
A9	U05818001		Back Tab Key	1
B1	U05620001		Tab Set Clear Key	1
B2	U50480001		Power Shift Key (L)	1
B3	583595001		Key (Z)	1
B4	583703001		Key (X ^{2} £)	1
B5	583290001		Key (C)	1
B6	583704001		Key (V ^{3} ß)	1
B7	583292001		Key (B)	1
B8	583293001		Key (N)	1
B9	583294001		Key (M)	1
B10	583361001		Key (; ,)	1
B11	583705001		Key (= .)	1
B12	583706001		Key (% :)	1
B13	U50481001		Power Shift Key (R)	1
B14	U05608001		Return Key	1
B15	U05816001		Paragraph Indent Key	1
C1	583320001		Tab Set, Decimal Tab Set Key	1
C2	U05819001		Shift Lock Key	1
C3	583273001		Key (A)	1
C4	583274001		Key (S)	1
C5	583275001		Key (D)	1
C6	583276001		Key (F)	1
C7	583277001		Key (G)	1
C8	583278001		Key (H)	1
C9	583279001		Key (J)	1
C10	583280001		Key (K)	1
C11	583281001		Key (L)	1

SUB-REF. NO.	CODE COLOR FOR KEY Black		NAME	Q'TY
C12	583700001		Key (Ñ)	1
C13	583701001		Key (º ª = |)	1
C14	583702001		Key (+ ')	1
C15	U05814001		Centering, Right Margin Flash Key	1
D1	583312001		Left, Right Margin Set Key	1
D2	U05602001		Tab Key	1
D3	U50431001		Key (Q)	1
D4	583697001		Key (W &)	1
D5	583259001		Key (E)	1
D6	583260001		Key (R)	1
D7	583261001		Key (T)	1
D8	583530001		Key (Y)	1
D9	583590001		Key (U ∘ #)	1
D10	583264001		Key (I)	1
D11	583265001		Key (O)	1
D12	583266001		Key (P)	1
D13	583698001		Key (¨ ´)	1
D14	583699001		Key (^ `)	1
D16	U05821001		Auto Underlining Key	1
E1	583305001		Margin Release, Line Indent Key	1
E2	583687001		Key (½ 1 ¥)	1
E3	583341001		Key (" 2)	1
E4	583598001		Key (/ 3)	1
E5	583688001		Key ((4)	1
E6	583689001		Key ( ) 5)	1
E7	583690001		Key (× 6 *)	1
E8	583691001		Key (— 7)	1
E9	583692001		Key (¿ 8)	1
E10	583693001		Key (? 9)	1
E11	583694001		Key (Prs 0 ¡)	1
E12	583695001		Key (! -)	1
E13	583696001		Key ($ ç)	1
E14	U05606001		Back Space, Express Back Space Key	1
E15	U05812001		Auto Return Key	1

KEY TOP (ITALIAN)

Model: CE-50, CE-60

MAIN-REF. NO.	ZZ-16XH

(without E15, D16, C15, B15, A9 for Model CE-50)

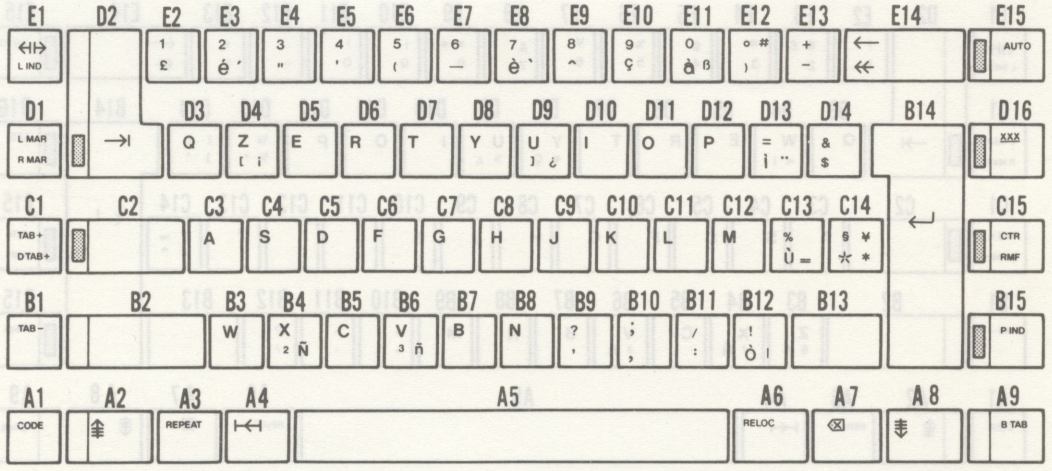

SUB-REF. NO.	CODE COLOR FOR KEY Black		NAME	Q'TY
A1	U05621001		Code Key	1
A2	U05609001		Super Script Key	1
A3	U05610001		Repeat Key	1
A4	U05611001		Half Back Space Key	1
A5	U05616001		Space Bar	1
A6	U05614001		Relocation Key	1
A7	U05613001		Correction Key	1
A8	U05612001		Sub Script Key	1
A9	U05818001		Back Tab Key	1
B1	U05620001		Tab Set Clear Key	1
B2	U50480001		Power Shift Key (L)	1
B3	583538001		Key (W)	1
B4	583359001		Key (X ² Ñ)	1
B5	583290001		Key (C)	1
B6	583360001		Key (V ³ ñ)	1
B7	583292001		Key (B)	1
B8	583293001		Key (N)	1
B9	583539001		Key (? ,)	1
B10	583361001		Key (; ,)	1
B11	583541001		Key (/ :)	1
B12	583582001		Key (! ò ¦)	1
B13	U50481001		Power Shift Key (R)	1
B14	U05608001		Return Key	1
B15	U05816001		Paragraph Indent Key	1
C1	583320001		Tab Set, Decimal Tab Set Key	1
C2	U05819001		Shift Lock Key	1
C3	583273001		Key (A)	1
C4	583274001		Key (S)	1
C5	583275001		Key (D)	1
C6	583276001		Key (F)	1
C7	583277001		Key (G)	1
C8	583278001		Key (H)	1
C9	583279001		Key (J)	1
C10	583280001		Key (K)	1
C11	583281001		Key (L)	1

SUB-REF. NO.	CODE COLOR FOR KEY Black		NAME	Q'TY
C12	583535001		Key (M)	1
C13	583536001		Key (% ù =)	1
C14	583581001		Key (§ ★ ¥ *)	1
C15	U05814001		Centering, Right Margin Flash Key	1
D1	583312001		Left, Right Margin Set Key	1
D2	U05602001		Tab Key	1
D3	U50431001		Key (Q)	1
D4	583577001		Key (Z [¡)	1
D5	583259001		Key (E)	1
D6	583260001		Key (R)	1
D7	583261001		Key (T)	1
D8	583530001		Key (Y)	1
D9	583578001		Key (U] ¿)	1
D10	583264001		Key (I)	1
D11	583265001		Key (O)	1
D12	583266001		Key (P)	1
D13	583579001		Key (= ì ¨)	1
D14	583580001		Key (& $)	1
D16	U05821001		Auto Underlining Key	1
E1	583305001		Margin Release, Line Indent Key	1
E2	583573001		Key (1 £)	1
E3	583518001		Key (2 é ´)	1
E4	583519001		Key (3 ")	1
E5	583520001		Key (4 ')	1
E6	583521001		Key (5 ( )	1
E7	583574001		Key (6 –)	1
E8	583523001		Key (7 è `)	1
E9	583575001		Key (8 ^)	1
E10	583525001		Key (9 ç)	1
E11	583526001		Key (0 à ß)	1
E12	583527001		Key (°) #)	1
E13	583576001		Key (+ –)	1
E14	U05606001		Back Space, Express Back Space Key	1
E15	U05812001		Auto Return Key	1

KEY TOP (JAPANESE ENGLISH)

Model: CE-50, CE-60

MAIN-REF. NO.	ZZ-16XI

(without E15, D16, C15, B15, A9 for Model CE-50)

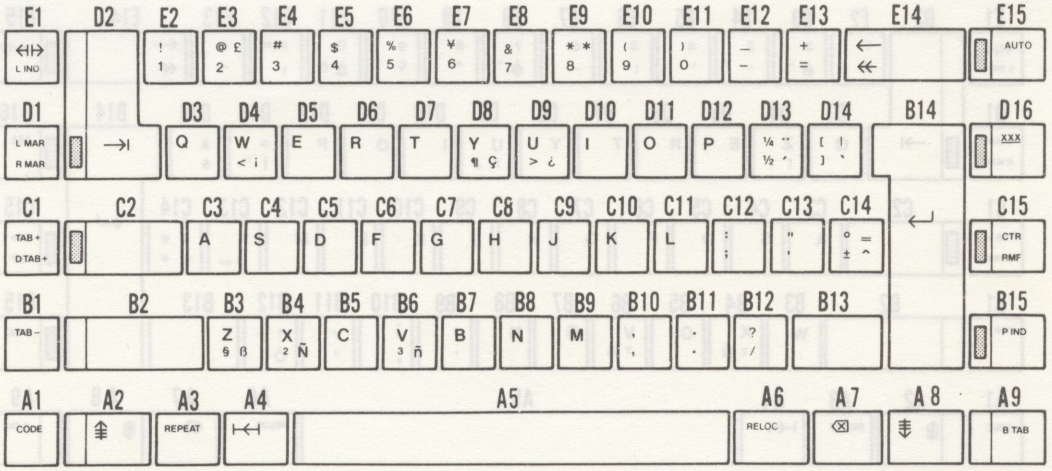

SUB-REF. NO.	CODE COLOR FOR KEY Black		NAME	Q'TY
A1	U05621001		Code Key	1
A2	U05609001		Super Script Key	1
A3	U05610001		Repeat Key	1
A4	U05611001		Half Back Space Key	1
A5	U05616001		Space Bar	1
A6	U05614001		Relocation Key	1
A7	U05613001		Correction Key	1
A8	U05612001		Sub Script Key	1
A9	U05818001		Back Tab Key	1
B1	U05620001		Tab Set Clear Key	1
B2	U50480001		Power Shift Key (L)	1
B3	583328001		Key (Z § ß)	1
B4	583359001		Key (X ² Ñ)	1
B5	583290001		Key (C)	1
B6	583360001		Key (V ³ ñ)	1
B7	583292001		Key (B)	1
B8	583293001		Key (N)	1
B9	583294001		Key (M)	1
B10	583571001		Key (, ,)	1
B11	583332001		Key (. .)	1
B12	583572001		Key (? /)	1
B13	U50481001		Power Shift Key (R)	1
B14	U05608001		Return Key	1
B15	U05816001		Paragraph Indent Key	1
C1	583320001		Tab Set, Decimal Tab Set Key	1
C2	U05819001		Shift Lock Key	1
C3	583273001		Key (A)	1
C4	583274001		Key (S)	1
C5	583275001		Key (D)	1
C6	583276001		Key (F)	1
C7	583277001		Key (G)	1
C8	583278001		Key (H)	1
C9	583279001		Key (J)	1
C10	583280001		Key (K)	1
C11	583281001		Key (L)	1

SUB-REF. NO.	CODE COLOR FOR KEY Black		NAME	Q'TY
C12	583569001		Key (: ;)	1
C13	583570001		Key (" ')	1
C14	583323001		Key (○ ± = ^)	1
C15	U05814001		Centering, Right Margin Flash Key	1
D1	583312001		Left, Right Margin Set Key	1
D2	U05602001		Tab Key	1
D3	U50431001		Key (Q)	1
D4	583566001		Key (W < ¡)	1
D5	583259001		Key (E)	1
D6	583260001		Key (R)	1
D7	583261001		Key (T)	1
D8	583567001		Key (Y ¶ ç)	1
D9	583568001		Key (U > ¿)	1
D10	583264001		Key (I)	1
D11	583265001		Key (O)	1
D12	583266001		Key (P)	1
D13	583316001		Key (¼ ½ ¨ ´)	1
D13	583317001		Key ([ ] ¦ `)	1
D16	U05821001		Auto Underlining Key	1
E1	583305001		Margin Release, Line Indent Key	1
E2	U50429001		Key (! 1)	1
E3	583561001		Key (@ 2 £)	1
E4	583562001		Key (# 3)	1
E5	583241001		Key ($ 4)	1
E6	583242001		Key (% 5)	1
E7	583563001		Key (¥ 6)	1
E8	583244001		Key (& 7)	1
E9	583564001		Key (* 8 *)	1
E10	583246001		Key ((9)	1
E11	583247001		Key ( ) 0)	1
E12	583565001		Key (– -)	1
E13	583249001		Key (+ =)	1
E14	U05606001		Back Space, Express Back Space Key	1
E15	U05812001		Auto Return Key	1

KEY TOP (LATIN & GREEK)

Model: CE-50, CE-60

MAIN-REF. NO.	ZZ-16XJ

(without E15, D16, C15, B15, A9 for Model CE-50)

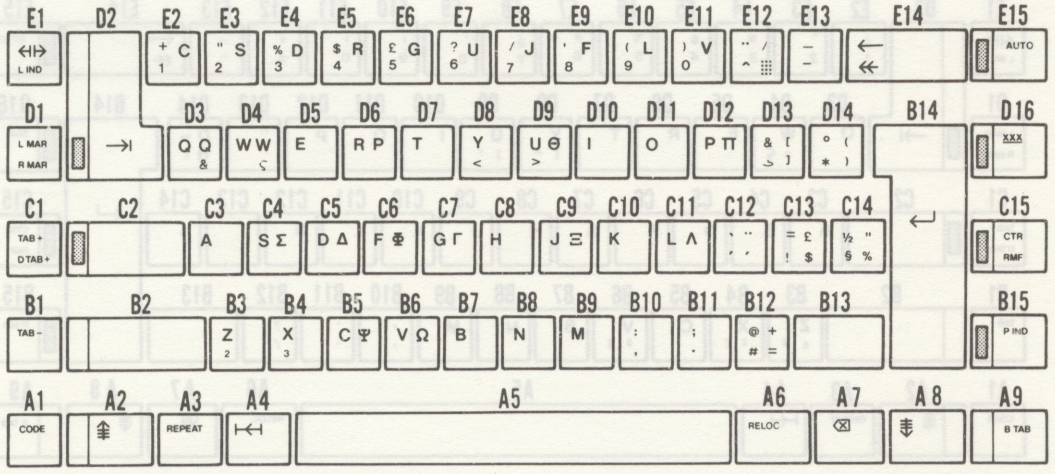

SUB-REF. NO.	CODE COLOR FOR KEY Black		NAME	Q'TY
A1	U05621001		Code Key	1
A2	U05609001		Super Script Key	1
A3	U05610001		Repeat Key	1
A4	U05611001		Half Back Space Key	1
A5	U05616001		Space Bar	1
A6	U05614001		Relocation Key	1
A7	U05613001		Correction Key	1
A8	U05612001		Sub Script Key	1
A9	U05818001		Back Tab Key	1
B1	U05620001		Tab Set Clear Key	1
B2	U50480001		Power Shift Key (L)	1
B3	583775001		Key (Z ²)	1
B4	583776001		Key (X ³)	1
B5	583777001		Key (C Ψ)	1
B6	583778001		Key (V Ω)	1
B7	583292001		Key (B)	1
B8	583293001		Key (N)	1
B9	583294001		Key (M)	1
B10	583779001		Key (: ,)	1
B11	583780001		Key (; .)	1
B12	583781001		Key (@ # + =)	1
B13	U50481001		Power Shift Key (R)	1
B14	U05608001		Return Key	1
B15	U05817001		Paragraph Indent Key	1
C1	583320001		Tab Set, Decimal Tab Set Key	1
C2	U50478001		Shift Lock Key	1
C3	583273001		Key (A)	1
C4	583766001		Key (S Σ)	1
C5	583767001		Key (D Δ)	1
C6	583768001		Key (F Φ)	1
C7	583769001		Key (G Γ)	1
C8	583278001		Key (H)	1
C9	583770001		Key (J Ξ)	1
C10	583280001		Key (K)	1
C11	583771001		Key (L Λ)	1

SUB-REF. NO.	CODE COLOR FOR KEY Black		NAME	Q'TY
C12	583772001		Key (` ´ ¨ ˘)	1
C13	583773001		Key (= ! £ $)	1
C14	583774001		Key (½ § " %)	1
C15	U05815001		Centering, Right Margin Flash Key	1
D1	583312001		Left, Right Margin Set key	1
D2	U05603001		Tab Key	1
D3	583758001		Key (Q Q &)	1
D4	583759001		Key (W W ς)	1
D5	583259001		Key (E)	1
D6	583760001		Key (R P)	1
D7	583261001		Key (T)	1
D8	583761001		Key (Y <)	1
D9	583762001		Key (U > Θ)	1
D10	583264001		Key (I)	1
D11	583265001		Key (O)	1
D12	583763001		Key (P Π)	1
D13	583764001		Key (& ъ [ ])	1
D14	583765001		Key (° * ( ))	1
D16	583324001		Auto Underlining Key	1
E1	583305001		Margin Release, Line Indent Key	1
E2	583747001		Key (+ 1 C)	1
E3	583748001		Key (" 2 S)	1
E4	583749001		Key (% 3 D)	1
E5	583750001		Key ($ 4 R)	1
E6	583751001		Key (£ 5 G)	1
E7	583752001		Key (? 6 U)	1
E8	583753001		Key (/ 7 J)	1
E9	584754001		Key (' 8 F)	1
E10	583755001		Key ((9 L)	1
E11	583756001		Key ( ) 0 V)	1
E12	583757001		Key (¨ ˆ / ⁞⁞)	1
E13	583565001		Key (_ -)	1
E14	U05606001		Back Space, Express Back Space Key	1
E15	U05813001		Auto Return Key	1

KEY TOP (SPANISH FOR South Central AMERICAN)

Model: CE-50, CE-60

MAIN-REF. NO.	ZZ-16XK

(without E15, D16, C15, B15, A9 for Model CE-50)

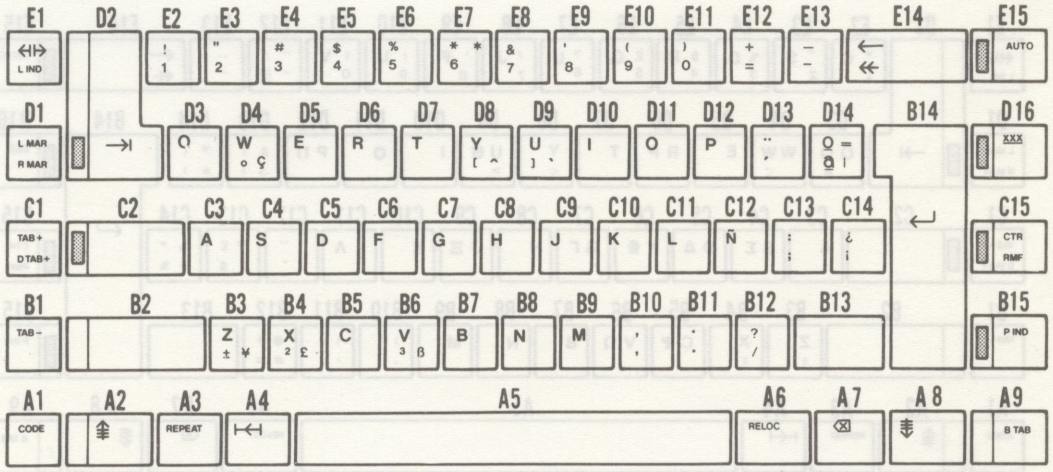

SUB-REF. NO.	CODE COLOR FOR KEY Black		NAME	Q'TY
A1	U05621001		Code Key	1
A2	U05609001		Super Script Key	1
A3	U05610001		Repeat Key	1
A4	U05611001		Half Back Space Key	1
A5	U05616001		Space Bar	1
A6	U05614001		Relocation Key	1
A7	U05613001		Correction Key	1
A8	U05612001		Sub Script Key	1
A9	U05818001		Back Tab Key	1
B1	U05620001		Tab Set Clear Key	1
B2	U50480001		Power Shift Key (L)	1
B3	583616001		Key (Z ± ¥)	1
B4	583703001		Key (X ² £)	1
B5	583290001		Key (C)	1
B6	583704001		Key (V ³ ß)	1
B7	583292001		Key (B)	1
B8	583293001		Key (N)	1
B9	583294001		Key (M)	1
B10	583571001		Key (, ,)	1
B11	583332001		Key (. .)	1
B12	583572001		Key (? /)	1
B13	U50481001		Power Shift Key (R)	1
B14	U05608001		Return Key	1
B15	U05816001		Paragraph Indent Key	1
C1	583320001		Tab Set, Decimal Tab Set Key	1
C2	U05819001		Shift Lock Key	1
C3	583273001		Key (A)	1
C4	583274001		Key (S)	1
C5	583275001		Key (D)	1
C6	583276001		Key (F)	1
C7	583277001		Key (G)	1
C8	583278001		Key (H)	1
C9	583279001		Key (J)	1
C10	583280001		Key (K)	1
C11	583281001		Key (L)	1

SUB-REF. NO.	CODE COLOR FOR KEY Black		NAME	Q'TY
C12	583700001		Key (Ñ)	1
C13	583569001		Key (: ;)	1
C14	583746001		Key (¿ ¡)	1
C15	U05814001		Centering, Right Margin Flash Key	1
D1	583312001		Left, Right Margin Set Key	1
D2	U05602001		Tab Key	1
D3	U50431001		Key (Q)	1
D4	583350001		Key (W ° Ç)	1
D5	583259001		Key (E)	1
D6	583260001		Key (R)	1
D7	583261001		Key (T)	1
D8	583743001		Key (Y [^)	1
D9	583744001		Key (U] `)	1
D10	583264001		Key (I)	1
D11	583265001		Key (O)	1
D12	583266001		Key (P)	1
D13	583698001		Key (¨ ´)	1
D14	583745001		Key (º ª = |)	1
D16	U05821001		Auto Underlining Key	1
E1	583305001		Margin Release, Line Indent Key	1
E2	U50429001		Key (! 1)	1
E3	583341001		Key (" 2)	1
E4	583562001		Key (# 3)	1
E5	583241001		Key ($ 4)	1
E6	583242001		Key (% 5)	1
E7	583599001		Key (* 6 *)	1
E8	583244001		Key (& 7)	1
E9	583586001		Key (' 8)	1
E10	583246001		Key ((9)	1
E11	583247001		Key ( ) 0)	1
E12	583249001		Key (+ =)	1
E13	583565001		Key (– -)	1
E14	U05606001		Back Space, Express Back Space Key	1
E15	U05812001		Auto Return Key	1

KEY TOP (SWEDISH)

Model: CE-50, CE-60

MAIN-REF. NO.	ZZ-16XL

(without E15, D16, C15, B15, A9 for Model CE-50)

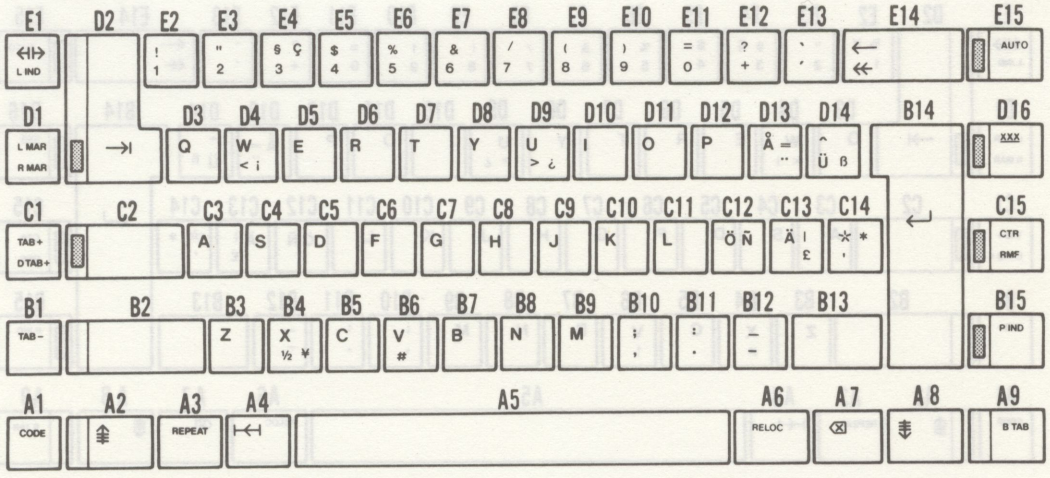

SUB-REF. NO.	CODE (COLOR FOR KEY: Black)		NAME	Q'TY
A1	U05621001		Code Key	1
A2	U05609001		Super Script Key	1
A3	U05610001		Repeat Key	1
A4	U05611001		Half Back Space Key	1
A5	U05616001		Space Bar	1
A6	U05614001		Relocation Key	1
A7	U05613001		Correction Key	1
A8	U05612001		Sub Script Key	1
A9	U05818001		Back Tab Key	1
B1	U05620001		Tab Set Clear Key	1
B2	U50480001		Power Shift Key (L)	1
B3	583595001		Key (Z)	1
B4	583741001		Key (X #)	1
B5	583290001		Key (C)	1
B6	583686001		Key (V !)	1
B7	583292001		Key (B)	1
B8	583293001		Key (N)	1
B9	583294001		Key (M)	1
B10	583361001		Key (; ,)	1
B11	583362001		Key (: .)	1
B12	583363001		Key (__ -)	1
B13	U50481001		Power Shift Key (R)	1
B14	U05608001		Return Key	1
B15	U05816001		Paragraph Indent Key	1
C1	583320001		Tab Set, Decimal Tab Set Key	1
C2	U05819001		Shift Lock Key	1
C3	583273001		Key (A)	1
C4	583274001		Key (S)	1
C5	583275001		Key (D)	1
C6	583276001		Key (F)	1
C7	583277001		Key (G)	1
C8	583278001		Key (H)	1
C9	583279001		Key (J)	1
C10	583280001		Key (K)	1
C11	583281001		Key (L)	1

SUB-REF. NO.	CODE (COLOR FOR KEY: Black)		NAME	Q'TY
C12	583738001		Key (ö Ñ)	1
C13	583356001		Key (Ä | £)	1
C14	583740001		Key (* ´ *)	1
C15	U05814001		Centering, Repeat Margin Flash Key	1
D1	583312001		Left, Right Margin Set Key	1
D2	U05602001		Tab Key	1
D3	U50431001		Key (Q)	1
D4	583566001		Key (W < ¡)	1
D5	583259001		Key (E)	1
D6	583260001		Key (R)	1
D7	583261001		Key (T)	1
D8	583530001		Key (Y)	1
D9	583568001		Key (U > ¿)	1
D10	583264001		Key (I)	1
D11	583265001		Key (O)	1
D12	583266001		Key (P)	1
D13	583736001		Key (Å = ¨)	1
D14	583737001		Key (^ ü ß)	1
D16	U05821001		Auto Underlining Key	1
E1	583305001		Margin Release, Line Indent Key	1
E2	583687001		Key (½ 1 ¥)	1
E3	583341001		Key (" 2)	1
E4	583735001		Key (§ 3 Ç)	1
E5	583241001		Key ($ 4)	1
E6	583242001		Key (% 5)	1
E7	583343001		Key (& 6)	1
E8	583344001		Key (/ 7)	1
E9	583345001		Key ((8)	1
E10	583346001		Key ( ) 9)	1
E11	583347001		Key (= 0)	1
E12	583679001		Key (? +)	1
E13	583349001		Key (^ ´)	1
E14	U05606001		Back Space, Express Back Space Key	1
E15	U05812001		Auto Return Key	1

KEY TOP (FINNISH)

Model: CE-50, CE-60

MAIN-REF. NO.	ZZ-16XM

(without E15, D16, C15, B15, A9 for Model CE-50)

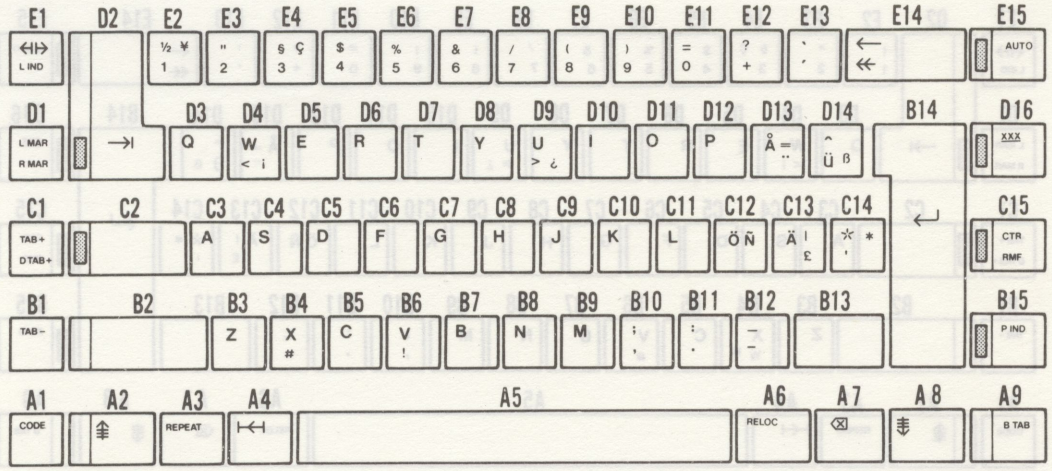

SUB-REF. NO.	CODE / COLOR FOR KEY / Black		NAME	Q'TY
A1	U05621001		Code Key	1
A2	U05609001		Super Script Key	1
A3	U05610001		Repeat Key	1
A4	U05611001		Half Back Space Key	1
A5	U05616001		Space Bar	1
A6	U05614001		Relocation Key	1
A7	U05613001		Correction Key	1
A8	U05612001		Sub Script Key	1
A9	U05818001		Back Tab Key	1
B1	U05620001		Tab Set Clear Key	1
B2	U50480001		Power Shift Key (L)	1
B3	583595001		Key (Z)	1
B4	583685001		Key (X ½ ¥)	1
B5	583290001		Key (C)	1
B6	583742001		Key (V #)	1
B7	583292001		Key (B)	1
B8	583293001		Key (N)	1
B9	583294001		Key (M)	1
B10	583361001		Key (; ,)	1
B11	583362001		Key (: .)	1
B12	583363001		Key (___ -)	1
B13	U50481001		Power Shift Key (R)	1
B14	U05608001		Return Key	1
B15	U05816001		Paragraph Indent Key	1
C1	583320001		Tab Set, Decimal Tab Set Key	1
C2	U05819001		Shift Lock Key	1
C3	583273001		Key (A)	1
C4	583274001		Key (S)	1
C5	583275001		Key (D)	1
C6	583276001		Key (F)	1
C7	583277001		Key (G)	1
C8	583278001		Key (H)	1
C9	583279001		Key (J)	1
C10	583280001		Key (K)	1
C11	583281001		Key (L)	1

SUB-REF. NO.	CODE / COLOR FOR KEY / Black		NAME	Q'TY
C12	583738001		Key (Ö Ñ)	1
C13	583356001		Key (Ä ! £)	1
C14	583740001		Key (☆ ' *)	1
C15	U05814001		Centering, Right Margin Flash Key	1
D1	583312001		Left, Right Margin Set Key	1
D2	U05602001		Tab Key	1
D3	U50431001		Key (Q)	1
D4	583566001		Key (W < ¡)	1
D5	583259001		Key (E)	1
D6	583260001		Key (R)	1
D7	583261001		Key (T)	1
D8	583530001		Key (Y)	1
D9	583568001		Key (U > ¿)	1
D10	583264001		Key (I)	1
D11	583265001		Key (O)	1
D12	583266001		Key (P)	1
D13	583736001		Key (Å = ¨)	1
D14	583737001		Key (^ ü ß)	1
D16	U05821001		Auto Underlining Key	1
E1	583305001		Margin Release, Line Indent Key	1
E2	U50429001		Key (! 1)	1
E3	583341001		Key (" 2)	1
E4	583735001		Key (§ 3 ç)	1
E5	583241001		Key ($ 4)	1
E6	583242001		Key (% 5)	1
E7	583343001		Key (& 6)	1
E8	583344001		Key (/ 7)	1
E9	583345001		Key ((8)	1
E10	583346001		Key ( ) 9)	1
E11	583347001		Key (= 0)	1
E12	583679001		Key (? +)	1
E13	583349001		Key (` ´)	1
E14	U05606001		Back Space, Express Back Space Key	1
E15	U05812001		Auto Return Key	1

536–601–ZZ–16XM

KEY TOP (NORWEGIAN)

Model: CE-50, CE-60

MAIN-REF. NO.	ZZ-16XN

(without E15, D16, C15, B15, A9 for Model CE-50)

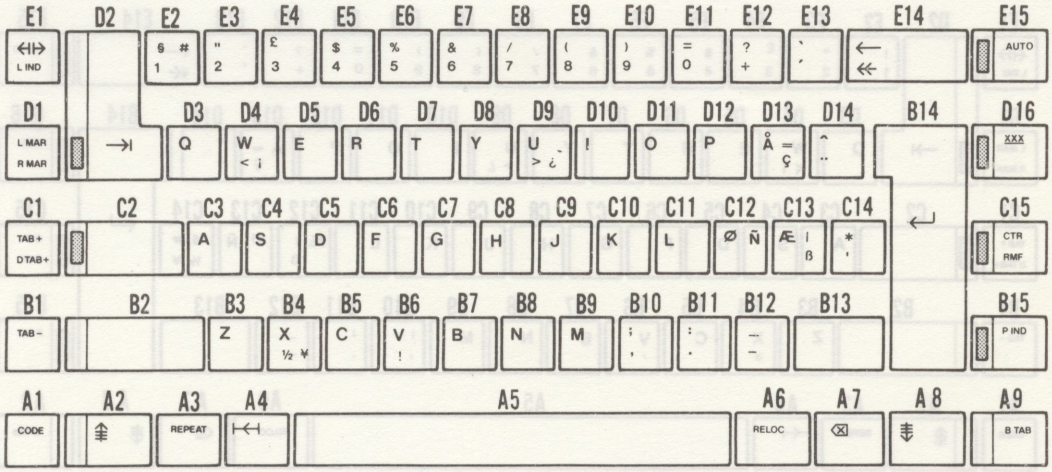

SUB-REF. NO.	CODE COLOR FOR KEY	Gray	NAME	Q'TY
A1	U05621001		Code Key	1
A2	U05609001		Super Script Key	1
A3	U05610001		Repeat Key	1
A4	U05611001		Half Back Space Key	1
A5	U05616001		Space Bar	1
A6	U05614001		Relocation Key	1
A7	U05613001		Correction Key	1
A8	U05612001		Sub Script Key	1
A9	U05818001		Back Tab Key	1
B1	U05620001		Tab Set Clear Key	1
B2	U50480001		Power Shift Key (L)	1
B3	583595001		Key (Z)	1
B4	583685001		Key (X ½ ¥)	1
B5	583290001		Key (C)	1
B6	583686001		Key (V !)	1
B7	583292001		Key (B)	1
B8	583293001		Key (N)	1
B9	583294001		Key (M)	1
B10	583361001		Key (; ,)	1
B11	583362001		Key (: .)	1
B12	583363001		Key (__ -)	1
B13	U50481001		Power Shift Key (R)	1
B14	U05608001		Return Key	1
B15	U05816001		Paragraph Indent Key	1
C1	583320001		Tab Set, Decimal Tab Set Key	1
C2	U05819001		Shift Lock Key	1
C3	583273001		Key (A)	1
C4	583274001		Key (S)	1
C5	583275001		Key (D)	1
C6	583276001		Key (F)	1
C7	583277001		Key (G)	1
C8	583278001		Key (H)	1
C9	583279001		Key (J)	1
C10	583280001		Key (K)	1
C11	583281001		Key (L)	1

SUB-REF. NO.	CODE COLOR FOR KEY	Gray	NAME	Q'TY
C12	583682001		Key (ϕ Ñ)	1
C13	583683001		Key (Æ | β)	1
C14	583684001		Key (* ')	1
C15	U05814001		Centering, Right Margin Flash Key	1
D1	583312001		Left, Right Margin Set Key	1
D2	U05602001		Tab Key	1
D3	U50431001		Key (Q)	1
D4	583566001		Key (W < ¡)	1
D5	583259001		Key (E)	1
D6	583260001		Key (R)	1
D7	583261001		Key (T)	1
D8	583530001		Key (Y)	1
D9	583568001		Key (U > ¿)	1
D10	583264001		Key (I)	1
D11	583265001		Key (O)	1
D12	583266001		Key (P)	1
D13	583680001		Key (Å = Ç)	1
D14	583681001		Key (^ ¨)	1
D16	U05821001		Auto Underlining Key	1
E1	583305001		Margin Release, Line Indent Key	1
E2	583678001		Key (§ 1 #)	1
E3	583341001		Key (" 2)	1
E4	583584001		Key (£ 3)	1
E5	583241001		Key ($ 4)	1
E6	583242001		Key (% 5)	1
E7	583343001		Key (& 6)	1
E8	583344001		Key (/ 7)	1
E9	583345001		Key ((8)	1
E10	583346001		Key ( ) 9)	1
E11	583347001		Key (= 0)	1
E12	583679001		Key (? +)	1
E13	583349001		Key (` ´)	1
E14	U05606001		Back Space, Express Back Space Key	1
E15	U05812001		Auto Return Key	1

KEY TOP (DANISH)

Model: CE-50, CE-60

MAIN-REF. NO.	ZZ-16XO

(without E15, D16, C15, B15, A9 for Model CE-50)

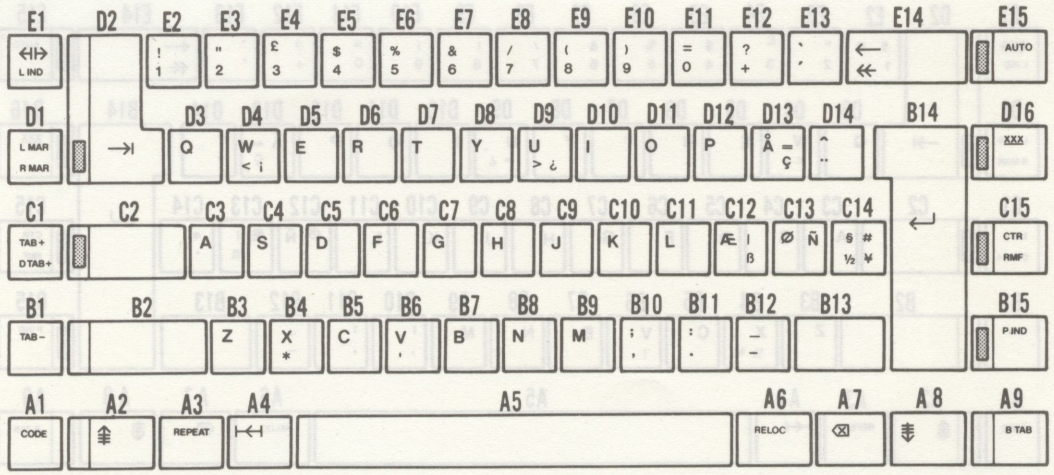

SUB-REF. NO.	CODE COLOR FOR KEY	Gray	NAME	Q'TY
A1	U05621001		Code Key	1
A2	U05609001		Super Script Key	1
A3	U05610001		Repeat Key	1
A4	U05611001		Half Back Space Key	1
A5	U05616001		Space Bar	1
A6	U05614001		Relocation Key	1
A7	U05613001		Correction Key	1
A8	U05612001		Sub Script Key	1
A9	U05818001		Back Tab Key	1
B1	U05620001		Tab Set Clear Key	1
B2	U50480001		Power Shift Key (L)	1
B3	583595001		Key (Z)	1
B4	583708001		Key (X *)	1
B5	583290001		Key (C)	1
B6	583709001		Key (V ')	1
B7	583292001		Key (B)	1
B8	583293001		Key (N)	1
B9	583294001		Key (M)	1
B10	583361001		Key (; ,)	1
B11	583362001		Key (: .)	1
B12	583363001		Key (__ -)	1
B13	U50481001		Power Shift Key (R)	1
B14	U05608001		Return Key	1
B15	U05816001		Paragraph Indent Key	1
C1	583320001		Tab Set, Decimal Tab Set Key	1
C2	U05819001		Shift Lock Key	1
C3	583273001		Key (A)	1
C4	583274001		Key (S)	1
C5	583275001		Key (D)	1
C6	583276001		Key (F)	1
C7	583277001		Key (G)	1
C8	583278001		Key (H)	1
C9	583279001		Key (J)	1
C10	583280001		Key (K)	1
C11	583281001		Key (L)	1

SUB-REF. NO.	CODE COLOR FOR KEY	Gray	NAME	Q'TY
C12	583683001		Key (Æ | ß)	1
C13	583682001		Key (ø Ñ)	1
C14	583707001		Key (§ ½ # ¥)	1
C15	U05814001		Centering, Right Margin Flash Key	1
D1	583312001		Left, Right Margin Set Key	1
D2	U05602001		Tab Key	1
D3	U50431001		Key (Q)	1
D4	583566001		Key (W < ¡)	1
D5	583259001		Key (E)	1
D6	583260001		Key (R)	1
D7	583261001		Key (T)	1
D8	583530001		Key (Y)	1
D9	583568001		Key (U > ¿)	1
D10	583264001		Key (I)	1
D11	583265001		Key (O)	1
D12	583266001		Key (P)	1
D13	583680001		Key (Å = ç)	1
D14	583681001		Key (^ ¨)	1
D16	U05821001		Auto Underlining Key	1
E1	583305001		Margin Release, Line Indent Key	1
E2	U50429001		Key (! 1)	1
E3	583341001		Key (" 2)	1
E4	583584001		Key (£ 3)	1
E5	583241001		Key ($ 4)	1
E6	583242001		Key (% 5)	1
E7	583343001		Key (& 6)	1
E8	583344001		Key (/ 7)	1
E9	583345001		Key ((8)	1
E10	583346001		Key ( ) 9)	1
E11	583347001		Key (= 0)	1
E12	583679001		Key (? +)	1
E13	583349001		Key (` ´)	1
E14	U05606001		Back Space, Express Back Space Key	1
E15	U05812001		Auto Return Key	1

536–601–ZZ–16XO

KEY TOP (PORTUGUESE)

Model: CE-50, CE-60

MAIN-REF. NO.	ZZ-16XP

(without E15, D16, C15, B15, A9 for Model CE-50)

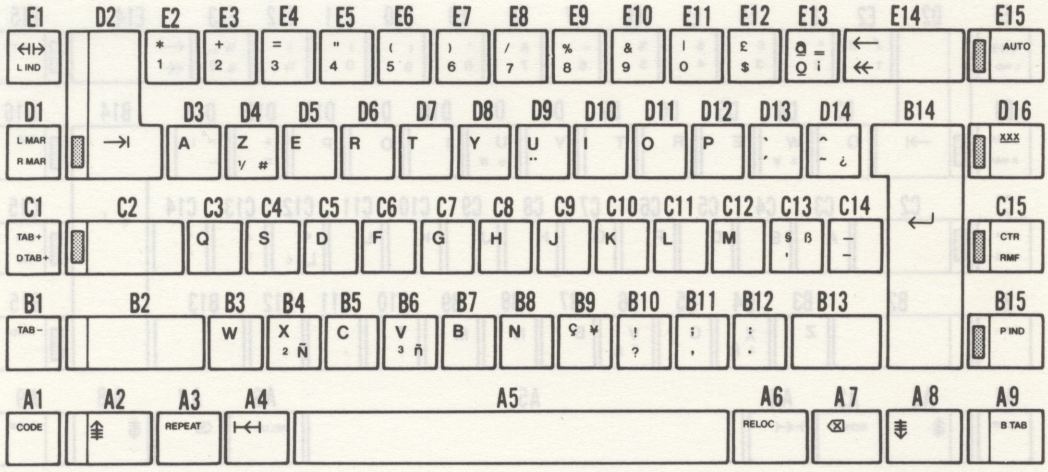

SUB-REF. NO.	CODE / COLOR FOR KEY	Gray	NAME	Q'TY
A1	U05621001		Code Key	1
A2	U05609001		Super Script Key	1
A3	U05610001		Repeat Key	1
A4	U05611001		Half Back Space Key	1
A5	U05616001		Space Bar	1
A6	U05614001		Relocation Key	1
A7	U05613001		Correction Key	1
A8	U05612001		Sub Script Key	1
A9	U05818001		Back Tab Key	1
B1	U05620001		Tab Set Clear Key	1
B2	U50480001		Power Shift Key (L)	1
B3	583538001		Key (W)	1
B4	583359001		Key (X ² Ñ)	1
B5	583290001		Key (C)	1
B6	583360001		Key (V ³ ñ)	1
B7	583292001		Key (B)	1
B8	583293001		Key (N)	1
B9	583733001		Key (Ç Y)	1
B10	583734001		Key (! ?)	1
B11	583361001		Key (; ,)	1
B12	583362001		Key (: .)	1
B13	U50481001		Power Shift Key (R)	1
B14	U05608001		Return Key	1
B15	U05816001		Paragraph Indent Key	1
C1	583320001		Tab Set, Decimal Tab Set Key	1
C2	U05819001		Shift Lock Key	1
C3	583534001		Key (Q)	1
C4	583274001		Key (S)	1
C5	583275001		Key (D)	1
C6	583276001		Key (F)	1
C7	583277001		Key (G)	1
C8	583278001		Key (H)	1
C9	583279001		Key (J)	1
C10	583280001		Key (K)	1
C11	583281001		Key (L)	1
C12	583535001		Key (M)	1
C13	583731001		Key (Ç ' β)	1
C14	583732001		Key (___ -)	1
C15	U05814001		Centering, Right Margin Flash Key	1
D1	583312001		Left, Right Margin Set Key	1
D2	U05602001		Tab Key	1
D3	583528001		Key (A)	1
D4	583727001		Key (Z ½ #)	1
D5	583259001		Key (E)	1
D6	583260001		Key (R)	1
D7	583261001		Key (T)	1
D8	583530001		Key (Y)	1
D9	583728001		Key (U ¨)	1
D10	583264001		Key (I)	1
D11	583265001		Key (O)	1
D12	583266001		Key (P)	1
D13	583729001		Key (` ´)	1
D14	583730001		Key (^ ~ ¿)	1
D16	U05821001		Auto Underlining Key	1
E1	583305001		Margin Release, Line Indent Key	1
E2	583606001		Key (* 1)	1
E3	583717001		Key (+ 2)	1
E4	583718001		Key (= 3)	1
E5	583719001		Key (" 4)	1
E6	583720001		Key ((5)	1
E7	583721001		Key ( ) 6)	1
E8	583344001		Key (/ 7)	1
E9	583722001		Key (% 8)	1
E10	583723001		Key (& 9)	1
E11	583724001		Key (| 0)	1
E12	583725001		Key (£ $)	1
E13	583726001		Key (a º = ì)	1
E14	U05606001		Back Space, Express Back Space Key	1
E15	U05812001		Auto Return Key	1

536–601–ZZ–16XP

KEY TOP (DUTCH)

Model: CE-50, CE-60

MAIN-REF. NO.	ZZ-16XQ

(without E15, D16, C15, B15, A9 for Model CE-50)

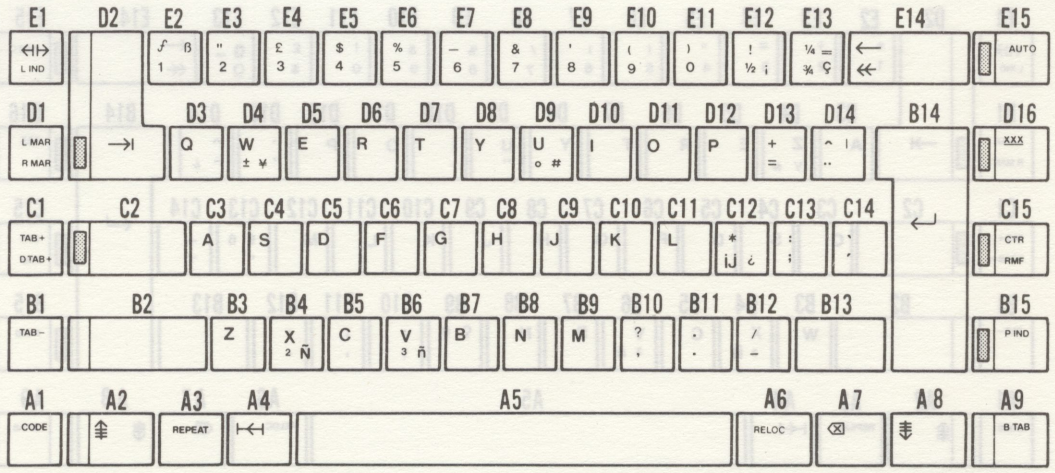

SUB-REF. NO.	CODE (COLOR FOR KEY) Black		NAME	Q'TY
A1	U05621001		Code Key	1
A2	U05609001		Super Script Key	1
A3	U05610001		Repeat Key	1
A4	U05611001		Half Back Space Key	1
A5	U05616001		Space Bar	1
A6	U05614001		Relocation Key	1
A7	U05613001		Correction Key	1
A8	U05612001		Sub Script Key	1
A9	U05818001		Back Tab Key	1
B1	U05620001		Tab Set Clear Key	1
B2	U50480001		Power Shift Key (L)	1
B3	583595001		Key (Z)	1
B4	583359001		Key (X ² Ñ)	1
B5	583290001		Key (C)	1
B6	583360001		Key (V ³ ñ)	1
B7	583292001		Key (B)	1
B8	583293001		Key (N)	1
B9	583294001		Key (M)	1
B10	583539001		Key (? ,)	1
B11	583332001		Key (. .)	1
B12	583596001		Key (/ -)	1
B13	U50481001		Power Shift Key (R)	1
B14	U05608001		Return Key	1
B15	U05816001		Paragraph Indent Key	1
C1	583320001		Tab Set, Decimal Tab Set Key	1
C2	U05819001		Shift Lock Key	1
C3	583273001		Key (A)	1
C4	583274001		Key (S)	1
C5	583275001		Key (D)	1
C6	583276001		Key (F)	1
C7	583277001		Key (G)	1
C8	583278001		Key (H)	1
C9	583279001		Key (J)	1
C10	583280001		Key (K)	1
C11	583281001		Key (L)	1

SUB-REF. NO.	CODE (COLOR FOR KEY) Black		NAME	Q'TY
C12	583593001		Key (* ij ¿)	1
C13	583569001		Key (: ;)	1
C14	583594001		Key (` ´)	1
C15	U05814001		Centering, Right Margin Flash Key	1
D1	583312001		Left, Right Margin Set Key	1
D2	U05602001		Tab Key	1
D3	U50431001		Key (Q)	1
D4	583589001		Key (W ± ¥)	1
D5	583259001		Key (E)	1
D6	583260001		Key (R)	1
D7	583261001		Key (T)	1
D8	583530001		Key (Y)	1
D9	583590001		Key (U ° #)	1
D10	583264001		Key (I)	1
D11	583265001		Key (O)	1
D12	583266001		Key (P)	1
D13	583591001		Key (+ =)	1
D14	583592001		Key (^ ¨ |)	1
D16	U05821001		Auto Underlining Key	1
E1	583305001		Margin Release, Line Indent Key	1
E2	583583001		Key (ƒ 1 ß)	1
E3	583341001		Key (" 2)	1
E4	583584001		Key (£ 3)	1
E5	583241001		Key ($ 4)	1
E6	583242001		Key (% 5)	1
E7	583585001		Key (_ 6)	1
E8	583244001		Key (& 7)	1
E9	583586001		Key (' 8)	1
E10	583246001		Key ((9)	1
E11	583247001		Key ( ) 0)	1
E12	583587001		Key (! ½ ¡)	1
E13	583588001		Key (¼ ¾ = ç)	1
E14	U05606001		Back Space, Express Back Space Key	1
E15	U05812001		Auto Return Key	1

KEY TOP (BILINGUAL)

Model: CE-50, CE-60

MAIN-REF. NO.	ZZ-16XR

(without E15, D16, C15, B15, A9 for Model CE-50)

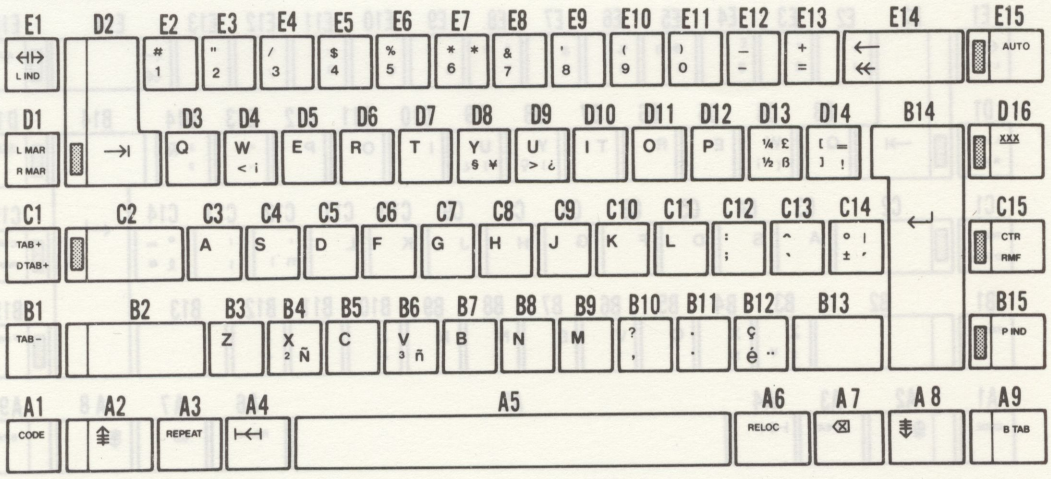

SUB-REF. NO.	CODE COLOR FOR KEY Black		NAME	Q'TY
A1	U05621001		Code Key	1
A2	U05609001		Super Script Key	1
A3	U05610001		Repeat Key	1
A4	U05611001		Half Back Space Key	1
A5	U05616001		Space Bar	1
A6	U05614001		Relocation Key	1
A7	U05613001		Correction Key	1
A8	U05612001		Sub Script Key	1
A9	U05818001		Back Tab Key	1
B1	U05620001		Tab Set Clear Key	1
B2	U50480001		Power Shift Key (L)	1
B3	583595001		Key (Z)	1
B4	583359001		Key (X ² Ñ)	1
B5	583290001		Key (C)	1
B6	583360001		Key (V ³ ñ)	1
B7	583292001		Key (B)	1
B8	583293001		Key (N)	1
B9	583294001		Key (M)	1
B10	583539001		Key (? ,)	1
B11	583332001		Key (. .)	1
B12	583605001		Key (ç é ¨)	1
B13	U50481001		Power Shift Key (R)	1
B14	U05608001		Return Key	1
B15	U05816001		Paragraph Indent Key	1
C1	583320001		Tab Set, Decimal Tab Set Key	1
C2	U05819001		Shift Lock Key	1
C3	583273001		Key (A)	1
C4	583274001		Key (S)	1
C5	583275001		Key (D)	1
C6	583276001		Key (F)	1
C7	583277001		Key (G)	1
C8	583278001		Key (H)	1
C9	583279001		Key (J)	1
C10	583280001		Key (K)	1
C11	583281001		Key (L)	1

SUB-REF. NO.	CODE COLOR FOR KEY Black		NAME	Q'TY
C12	583569001		Key (: ;)	1
C13	583603001		Key (^ `)	1
C14	583604001		Key (° ± | ´)	1
C15	U05814001		Centering, Right Margin Flash Key	1
D1	583312001		Left, Right Margin Set Key	1
D2	U05602001		Tab Key	1
D3	U50431001		Key (Q)	1
D4	583566001		Key (W < ¡)	1
D5	583259001		Key (E)	1
D6	583260001		Key (R)	1
D7	583261001		Key (T)	1
D8	583600001		Key (Y § ¥)	1
D9	583568001		Key (U > ¿)	1
D10	583264001		Key (I)	1
D11	583265001		Key (O)	1
D12	583266001		Key (P)	1
D13	583601001		Key (¼ ½ £ β)	1
D14	583602001		Key ([ ] = !)	1
D16	U05821001		Auto Underlining Key	1
E1	583305001		Margin Release, Line Indent Key	1
E2	583597001		Key (# 1)	1
E3	583341001		Key (" 2)	1
E4	583598001		Key (/ 3)	1
E5	583241001		Key ($ 4)	1
E6	583242001		Key (% 5)	1
E7	583599001		Key (* 6 *)	1
E8	583244001		Key (& 7)	1
E9	583586001		Key (' 8)	1
E10	583246001		Key ((9)	1
E11	583247001		Key ( ) 0)	1
E12	583565001		Key (___ -)	1
E13	583249001		Key (+ =)	1
E14	U05606001		Back Space, Express Back Space Key	1
E15	U05812001		Auto Return Key	1

KEY TOP (SOUTH AFRICAN)

Model: CE-50, CE-60

MAIN-REF. NO.	ZZ-16XS

(without E15, D16, C15, B15, A9 for Model CE-50)

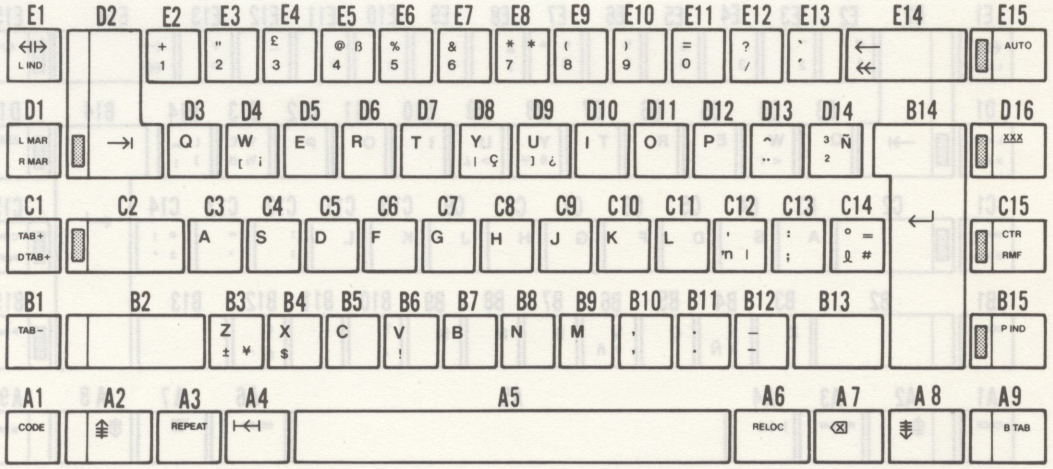

SUB-REF. NO.	CODE: COLOR FOR KEY: Black		NAME	Q'TY
A1	U05621001		Code Key	1
A2	U05609001		Super Script Key	1
A3	U05610001		Repeat Key	1
A4	U05611001		Half Back Space Key	1
A5	U05616001		Space Bar	1
A6	U05614001		Relocation Key	1
A7	U05613001		Correction Key	1
A8	U05612001		Sub Script Key	1
A9	U05818001		Back Tab Key	1
B1	U05620001		Tab Set Clear Key	1
B2	U50480001		Power Shift Key (L)	1
B3	583616001		Key (Z ± ¥)	1
B4	583716001		Key (X $)	1
B5	583290001		Key (C)	1
B6	583686001		Key (V !)	1
B7	583292001		Key (B)	1
B8	583293001		Key (N)	1
B9	583294001		Key (M)	1
B10	583571001		Key (, ,)	1
B11	583332001		Key (. .)	1
B12	583363001		Key (__ -)	1
B13	U50481001		Power Shift Key (R)	1
B14	U05608001		Return Key	1
B15	U05816001		Paragraph Indent Key	1
C1	583320001		Tab Set, Decimal Tab Set Key	1
C2	U05819001		Shift Lock Key	1
C3	583273001		Key (A)	1
C4	583274001		Key (S)	1
C5	583275001		Key (D)	1
C6	583276001		Key (F)	1
C7	583277001		Key (G)	1
C8	583278001		Key (H)	1
C9	583279001		Key (J)	1
C10	583280001		Key (K)	1
C11	583281001		Key (L)	1

SUB-REF. NO.	CODE: COLOR FOR KEY: Black		NAME	Q'TY
C12	583714001		Key (' h |)	1
C13	583569001		Key (: ;)	1
C14	583715001		Key (° ℓ = #)	1
C15	U05814001		Centering, Right Margin Flash Key	1
D1	583312001		Left, Right Margin Set Key	1
D2	U05602001		Tab Key	1
D3	U50431001		Key (Q)	1
D4	583610001		Key (W [¡)	1
D5	583259001		Key (E)	1
D6	583260001		Key (R)	1
D7	583261001		Key (T)	1
D8	583712001		Key (Y | Ç)	1
D9	583578001		Key (U] ¿)	1
D10	583264001		Key (I)	1
D11	583265001		Key (O)	1
D12	583266001		Key (P)	1
D13	583681001		Key (^ ¨)	1
D14	583713001		Key (3 2 Ñ)	1
D16	U05821001		Auto Underlining Key	1
E1	583305001		Margin Release, Line Indent Key	1
E2	583664001		Key (+ 1)	1
E3	583341001		Key (¨ 2)	1
E4	583484001		Key (£ 3)	1
E5	583607001		Key (@ 4 ß)	1
E6	583242001		Key (% 5)	1
E7	583343001		Key (& 6)	1
E8	583710001		Key (* 7 *)	1
E9	583345001		Key ((8)	1
E10	583346001		Key ( ) 9)	1
E11	583347001		Key (= 0)	1
E12	583711001		Key (? /)	1
E13	583349001		Key (` ´)	1
E14	U05606001		Back Space, Express Back Space Key	1
E15	U05812001		Auto Return Key	1

PRINTING ELEMENT

Model : CE-50, CE-60

MAIN-. REF. NO.	SA–002

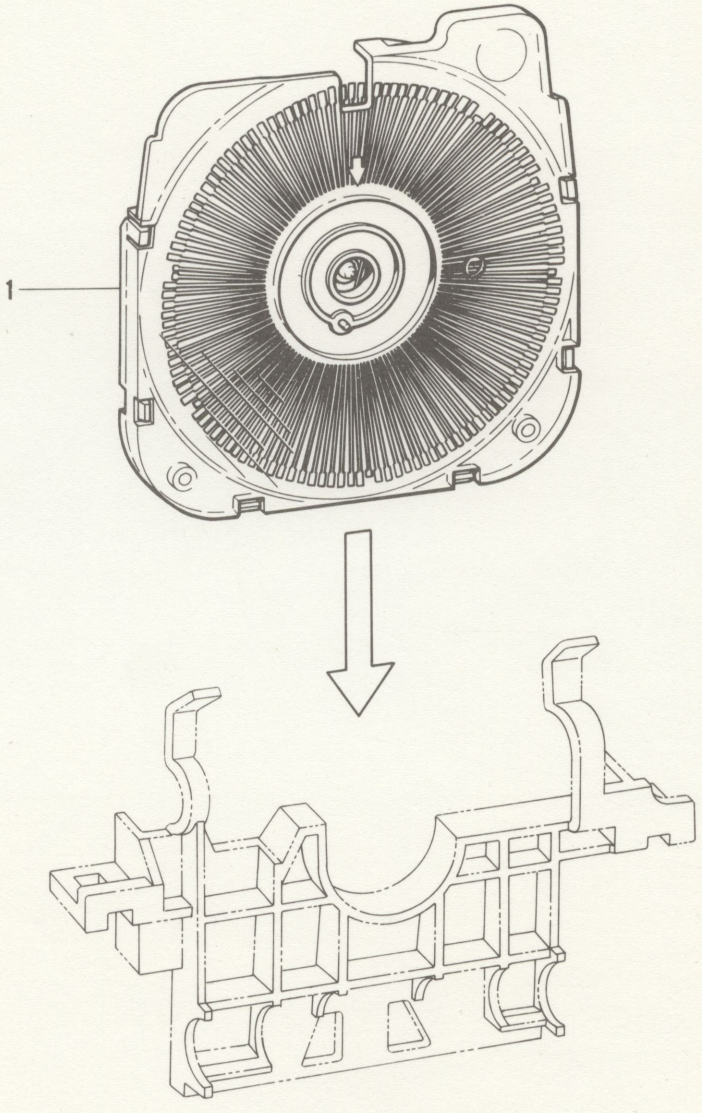

536–601–002

PARTS CODE & PARTS NAME

Model: CE-50, CE-60

MAIN-REF. NO.	SA–002	Functional group name	PRINTING ELEMENT				
SUB-REF. NO.	CODE	NAME	Q'TY	C/P	NEW CODE	PRODUC FROM	
1	⊠	Printing Element	1				

SPECIAL PARTS

	QUADRO 1012	PRESTIGE 1012	QUADRO 15	SCRIPT 1012	P. ITALIC 1012	PICA 10	GRANDE 10	
	CODE	CODE	CODE	CODE	CODE	CODE	CODE	
A. ENGLISH (U.S.A. only)	572130001	572132001	572134001	572136001	572409001	572415001	572459001	57
JAPANESE ENGLISH	573415001	573417001	573419001	573421001	573749001	573737001	573745001	57
GERMAN	572138001	572140001	572182001	572184001	572411001	572419001	572461001	57
K. ENGLISH	572186001	572188001	572190001	572192001	572421001	572441001	572463001	57
A. ENGLISH (Others)	572329001	572331001	572333001	572335001	572413001	572417001	572465001	57
BILINGUAL	572337001	572339001	572341001	572343001	572423001	572443001	572467001	57
FRENCH	572345001	572347001	572349001	572351001	572425001	572445001	572469001	57
DUTCH	572353001	572355001	572357001	572359001	572427001	572447001		57
NORWEGIAN/DANISH	572361001	572363001	572365001	572365001	572429001	572449001	572471001	57
S. (South Central) AMERICAN SPANISH	572369001	572371001	572373001	572375001	572431001	572451001	572473001	57
SWISS	572377001	572379001	572381001	572383001	572433001	572453001	572475001	57
ITALIAN	572385001	572387001	572389001	572391001	572435001	572455001	572477001	57
SPANISH (SPAIN)	572393001	572395001	572397001	572399001	572437001		572479001	
FINNISH/SWEDISH	572401001	572403001	572405001	572407001	572439001	572457001	572481001	57
SOUTH-AFRICAN	573531001	573527001	573535001	573539001	573543001	573630001	573635001	
PORTUGUESE	573533001	573529001	573537001	573541001	573545001			
LATIN	573733001				573729001	573720001		
GREEK						573716001		
ICELANDIC		573878001	573882001					
INTERNATIONAL (U.S.A.)		573856001	573862001					
INTERNATIONAL (Others)		573858001	573864001					

Caution: To visualize the ⊠ part and ordering procedures, please refer to the preface.

ON P TO	REMARK

TE	BROUGHAM 10	BROUGHAM 12	OCR-B	SYMBOL 10	LETTER GOTHIC 12	OCR-A 10	G. ITALIC 1012		
DE	CODE	CODE	CODE	CODE	CODE	CODE	CODE		
3001	572593001	572841001	572967001		573682001	573640001			
1001	573423001	573425001	573494001		573688001	573642001			
5001	572891001	573038001	572965001		573684001				
7001	572893001	573040001	572970001		573690001				
9001	572897001	573036001	573034001		573686001	573647001			
1001	572905001	573402001	572982001		573692001				
3001	572895001	573042001	573568001		573694001				
5001	572887001	573044001	572974001		573696001				
7001	572899001	573046001	572976001		573698001				
9001	572901001	573048001	572978001		573700001				
7001	572903001	573050001	572980001		573702001				
9001	572907001	573404001	572984001		573704001				
	572909001				573706001				
1001	572911001	573408001	572988001		573708001				
	573551001	573555001			573710001				
					573712001				
							573724001		
	573886001								
	573563001			573870001					
	573860001			573872001					

536–601–002

KEY TOP ATTACHMENT

Model : CE-60

MAIN-REF. NO.	SA–003

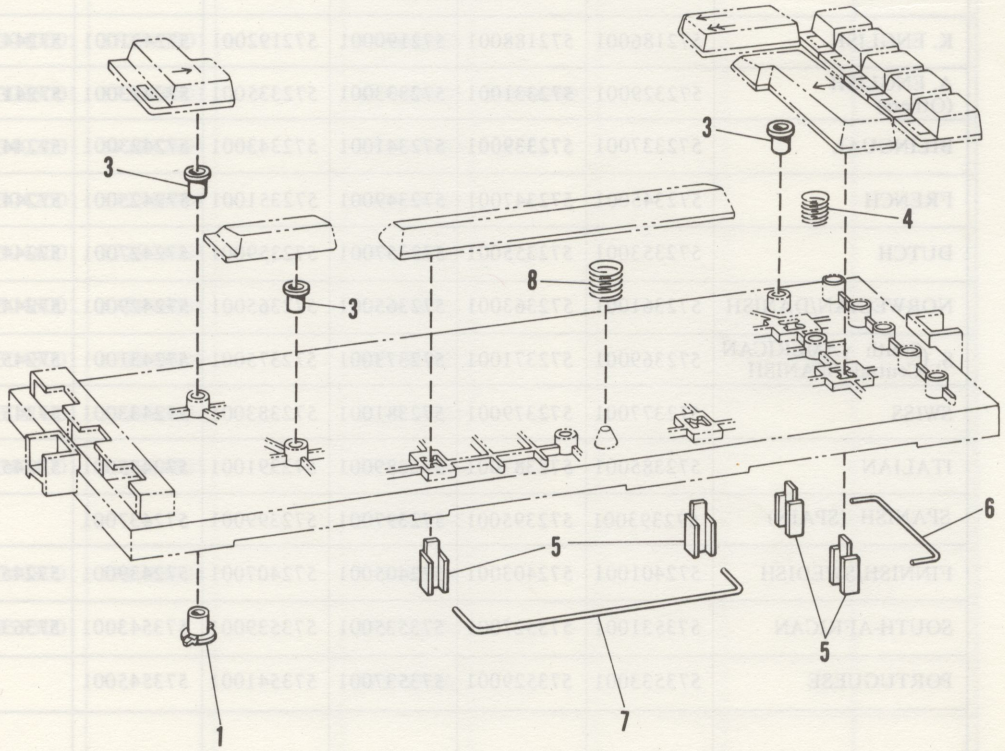

PARTS CODE & PARTS NAME

Model: CE-60

MAIN-REF. NO.	SA-003	Functional group name	KEY TOP ATTACHMENT					
SUB-REF. NO.	CODE	NAME	Q'TY	C/P	NEW CODE	PRODUCTION FROM	PRODUCTION UP TO	REMARK
1	U05601000	Key Stem	69					
3	U05604000	Sub Stem	3					
4	539211001	Spring 10.85 x 19	4					
5	U05617000	Space Key Lever	4					
6	U05824000	Return Key Wire	1					
7	U05618000	Space Wire	1					
8	539013001	Spring 11 x 19	1					

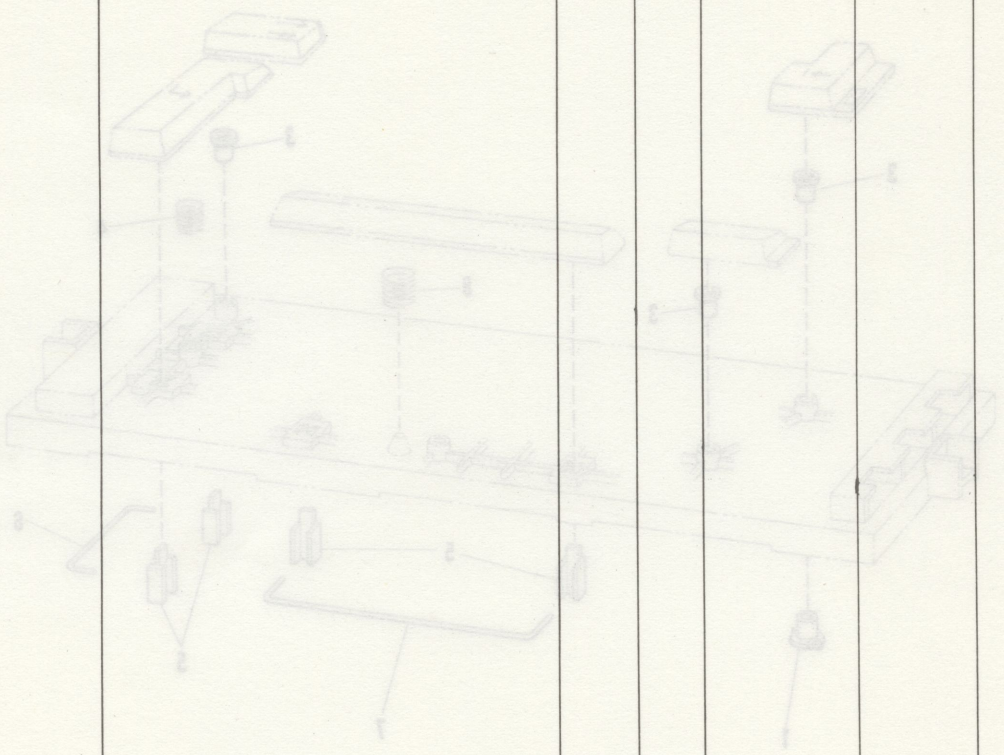

536–601–003

KEY TOP ATTACHMENT

Model : CE-50

MAIN-REF. NO.	SC–003

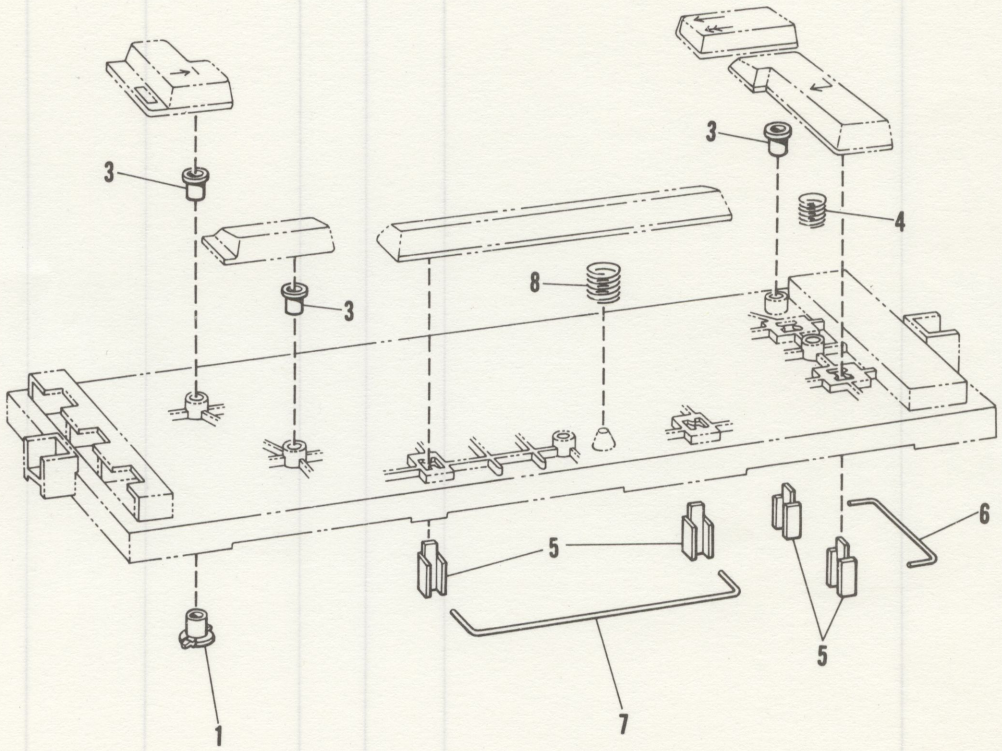

536–501–003

PARTS CODE & PARTS NAME

Model: CE-50

MAIN-REF. NO.	SC-003	Functional group name	KEY TOP ATTACHMENT					
SUB-REF. NO.	CODE	NAME	Q'TY	C/P	NEW CODE	PRODUCTION FROM	PRODUCTION UP TO	REMARK
1	U05601000	Key Stem	64					
3	U05604000	Sub Stem	3					
4	539211001	Spring 10.85 x 19	4					
5	U05617000	Space Key Lever	4					
6	U05824000	Return Key Wire	1					
7	U05618000	Space Wire	1					
8	539013000	Spring 11 x 19	1					

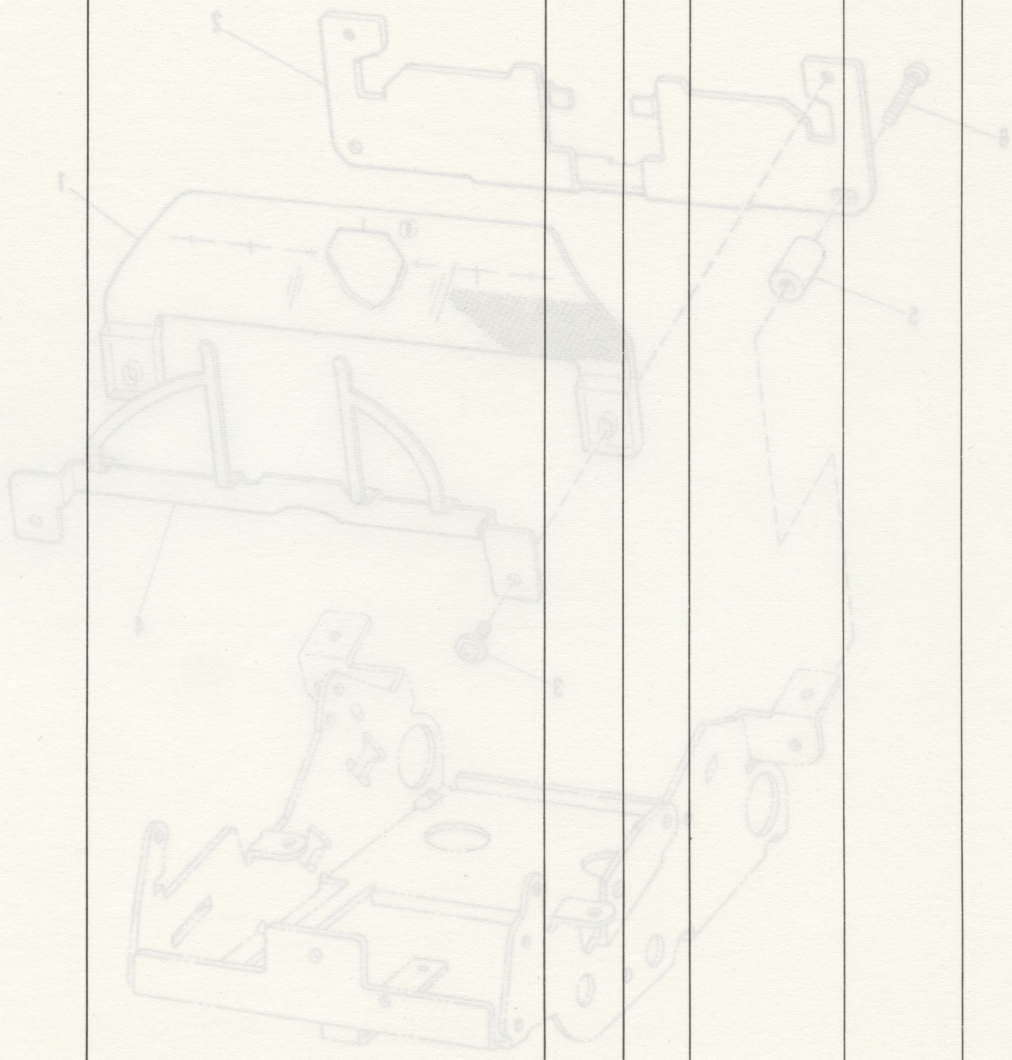

536–501–003

PAPER METER

Model : CE-50, CE-60

MAIN-REF. NO.	SA–016

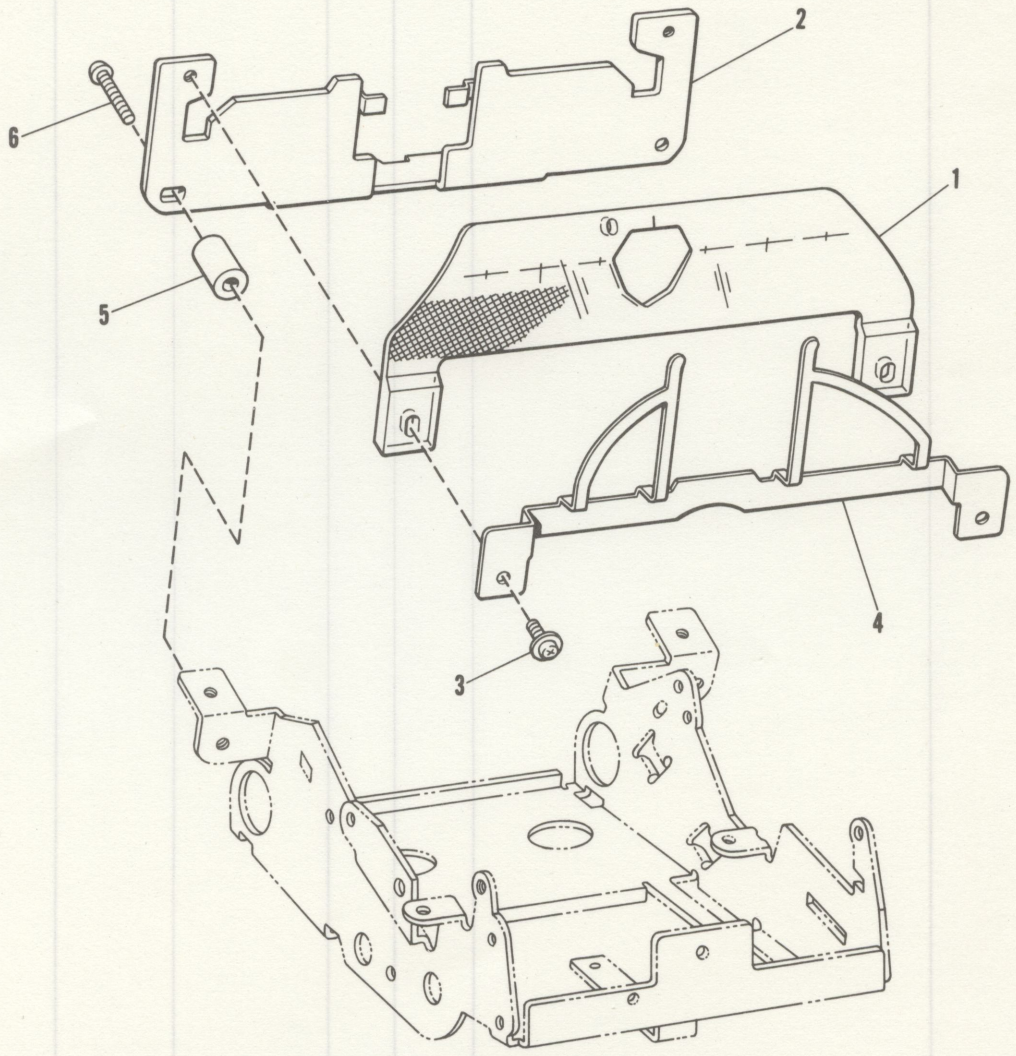

PARTS CODE & PARTS NAME

Model: CE-50, CE-60

MAIN-REF. NO.	SA-016	Functional group name	PAPER METER					
SUB-REF. NO.	CODE	NAME	Q'TY	C/P	NEW CODE	PRODUCTION FROM	PRODUCTION UP TO	REMARK
1	U05622001	Paper Meter	1					
2	U05918001	PW Cassette Guide (Rear)	1					
3	U00895001	Screw for Paper Meter	2					
4	U05624000	Ribbon Guide	1					
5	U05625001	Collar	2					
6	002301815	Screw for PW Cassette Guide (Rear)	2					

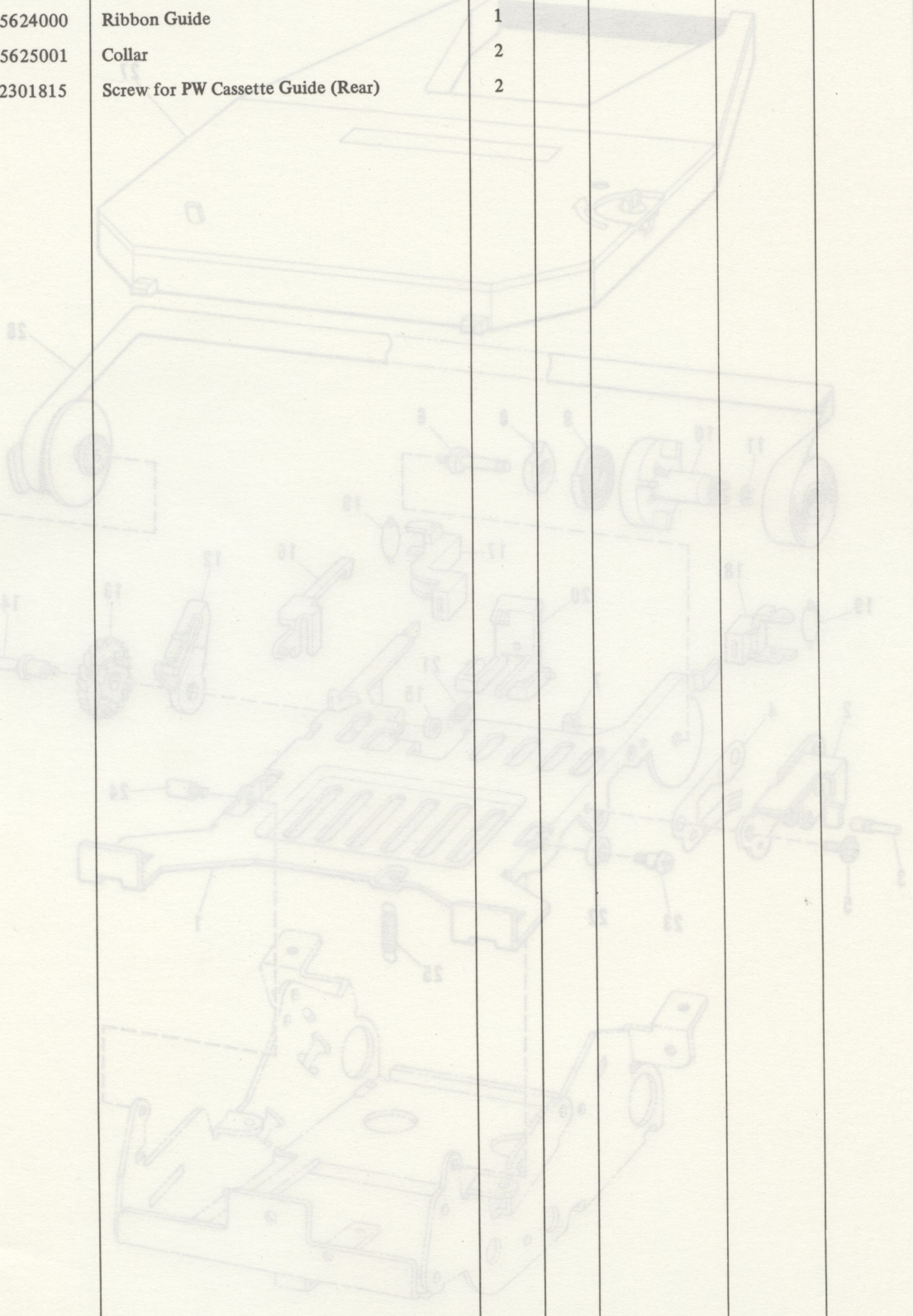

536–601–016

RIBBON FEED MECHANISM

Model : CE-50, CE-60

MAIN-REF. NO.	SA–017

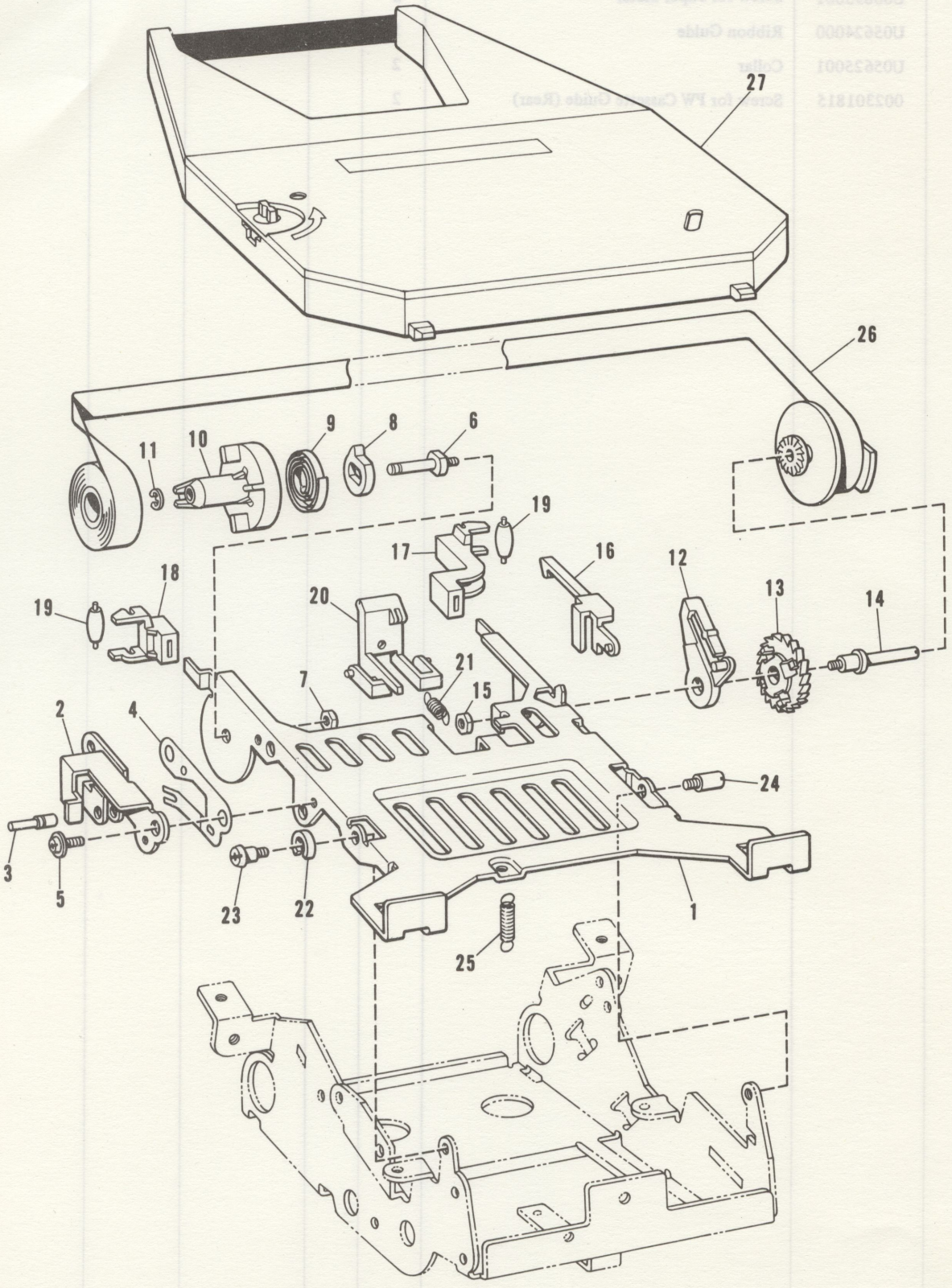

536–601–017

PARTS CODE & PARTS NAME

Model: CE-50, CE-60

MAIN-REF. NO.	SA-017	Functional group name	RIBBON FEED MECHANISM					
SUB-REF. NO.	CODE	NAME	Q'TY	C/P	NEW CODE	PRODUCTION FROM	PRODUCTION UP TO	REMARK
(1 ~ 21)	U05626001	Ribbon Vibrator Unit	1					
1	U05627001	Ribbon Vibrator	1					
2	U05628001	Ribbon Lift Cam Follower Unit	1					
3	U05631001	Ribbon Lift Cam Follower Pin	1					
4	U05632000	Spring for Ribbon Lift Cam Follower	1					
5	543867001	Screw for Ribbon Lift Cam Follower	2					
6	U05633001	Correction Spool Axle	1					
7	021300106	Nut for Correction Spool Axle	1					
8	542300001	Correction Spool Axle Collar	1					
(9 ~ 10)	U02720001	Correction Spool Spindle with Spiral Spring	1					
9	U02719001	Spiral Spring	1					
10	542302001	Correction Spool Spindle	1					
11	048020346	Snap Ring for Correction Spool Spindle	1					
12	U05636001	Correction Feed Pawl	1					
13	U05634001	Correction Spool Stop Wheel	1					
14	U05635001	Correction Spool Stop Wheel Axle	1					
15	021300106	Nut for Correction Spool Stop Wheel Axle	1					
16	U05637001	Correction Wheel Stop Pawl	1					
17	U05638001	Correction Guide R	1					
18	U05639001	Correction Guide L	1					
19	U05640001	Correction Guide Roller	2					
20	U05641001	Ribbon Cassette Lock Pawl	1					
21	534421001	Spring for Ribbon Cassette Lock Pawl	1					
22	U05642001	Spacer	1					
23	U05643001	Shoulder Screw for Ribbon Vibrator Axle L	1					
24	U05644001	Shoulder Screw for Ribbon Vibrator Axle R	1					
25	516698001	Spring for Ribbon Vibrator	1					
26	⊠	Correction Tape	1					
27	⊠	Cassette Ribbon Complete	1					

Caution: To visualize the ⊠ part and ordering procedures, please refer to the Preface.

536–601–017

RIBBON FEED MECHANISM

Model : CE-50, CE-60

MAIN-REF. NO.	SA–017

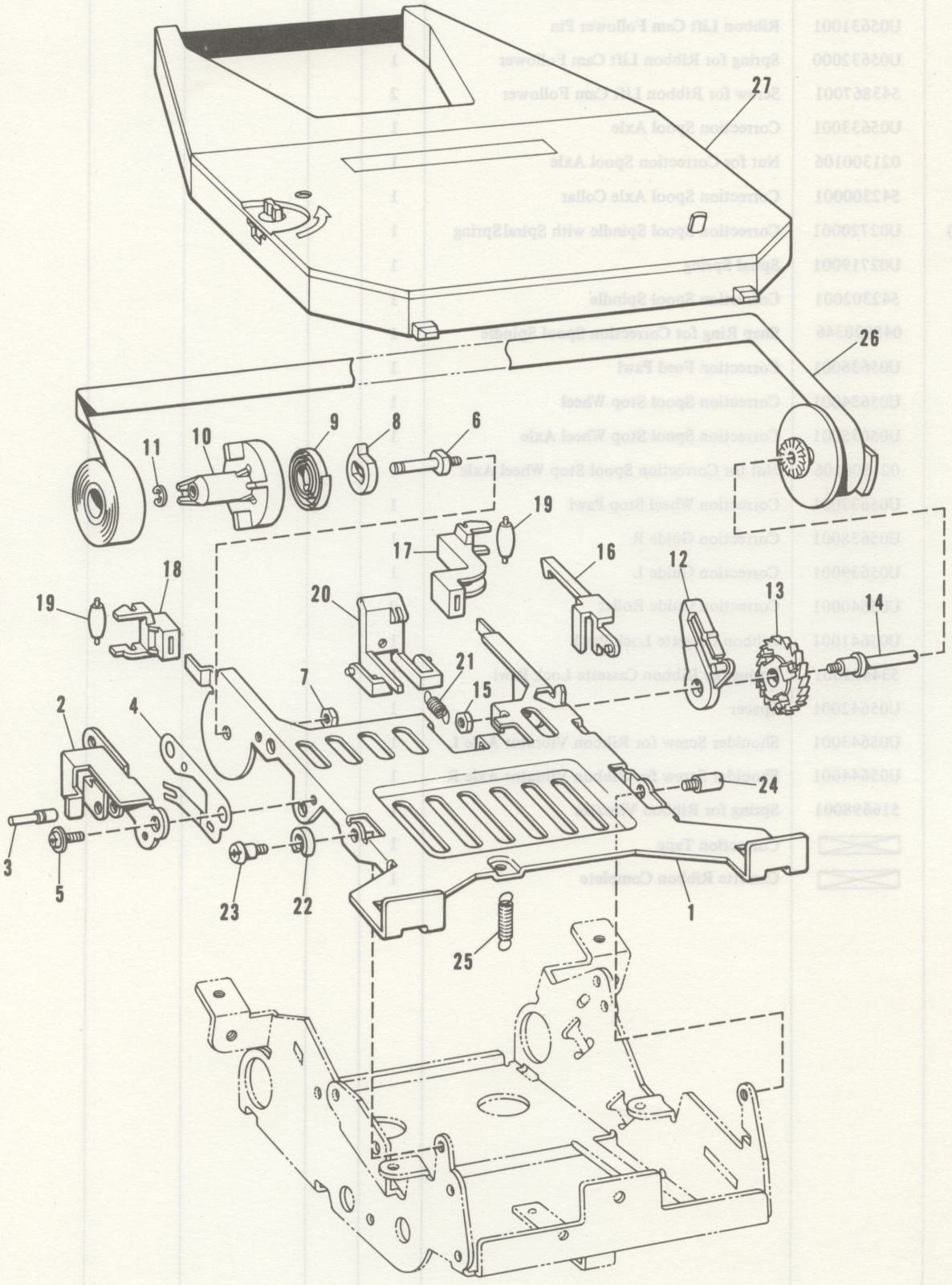

536–601–017

PARTS CODE & PARTS NAME

Model: CE-50, CE-60

MAIN-REF. NO.	SA-017	Functional group name	RIBBON FEED MECHANISM

SPECIAL PARTS

NAME / CODE / COLOR & DESCRIPTION	Correction Tape (Lift-off Tape)		Correction Tape (Cover-up Tape)									
	SUB-REF. NO.	CODE	SUB-REF. NO.	CODE	SUB-REF. NO.	CODE	SUB-REF. NO.	CODE	SUB-REF. NO.	CODE	SUB-REF. NO.	CODE
Others, Europe	26A	542543001	26A	542804001								
U.S.A.	26B	542708001	26B	542803001								
CANADA	26C	544784001	26C	544788001								

NAME / CODE / COLOR & DESCRIPTION	Cassette Ribbon (Correctable Film)		Cassette Ribbon (Multi Strike Film)		Cassette Ribbon (One-Time Film)		Cassette Ribbon (Nylon)					
	SUB-REF. NO.	CODE	SUB-REF. NO.	CODE	SUB-REF. NO.	CODE	SUB-REF. NO.	CODE	SUB-REF. NO.	CODE	SUB-REF. NO.	CODE
Black (Others, Europe)	27A	575484001	27A	575488001	27A	575492001	27A	575496001				
Black (U.S.A.)	27B	576510001	27B	576514001	27B	576518001	27B	576522001				
Black (CANADA)	27C	575476001	27C	575480001	27C	576501001	27C	576505001				

536–601–017

PLATEN MECHANISM

Model : CE-50, CE-60

MAIN-REF'. NO.	SA–031

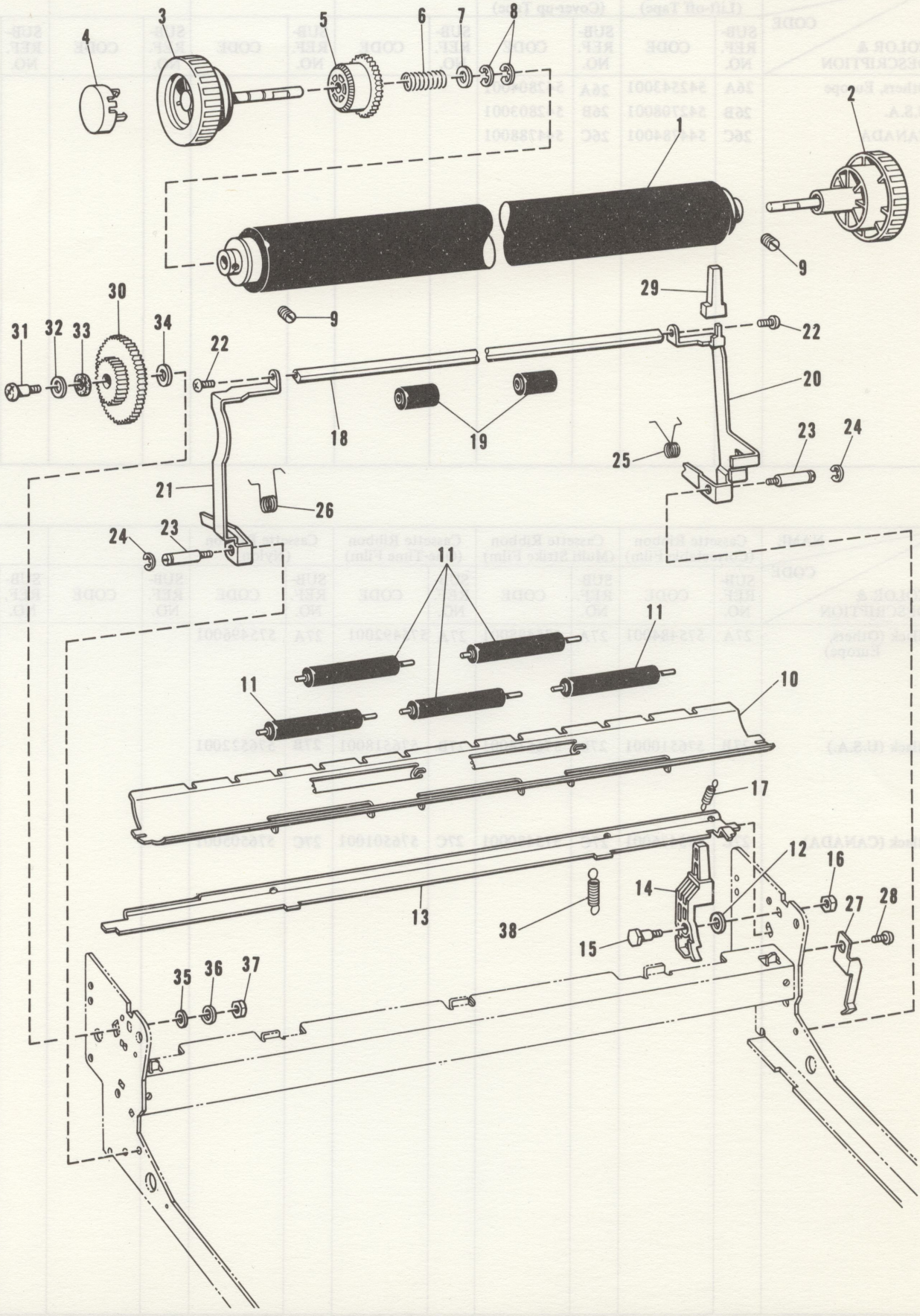

536–601–031

PARTS CODE & PARTS NAME

Model: CE-50, CE-60

MAIN-REF. NO.	SA-031	Functional group name	PLATEN MECHANISM					
SUB-REF. NO.	CODE	NAME	Q'TY	C/P	NEW CODE	PRODUCTION FROM	PRODUCTION UP TO	REMARK
1	U05645001	Platen 13	1					
2	▨	Platen Knob Unit (R)	1					
(3 ~ 8)	▨	Platen Knob Unit (L)	1					
3	▨	Platen Knob L	1					
4	▨	Platen Release Push Button	1					
5	▨	Line Feed Driven Gear	1					
6	534458001	Spring for Line Feed Driven Gear	1					
7	510061001	Washer for Spring	1					
8	048040346	Snap Ring for Spring	2					
9	013400612	Screw for Platen Knob	2					
10	U05655001	Paper Pan 13	1					
11	U05656001	Paper Feed Roller	5					
12	514196000	Washer for Paprr Release Lever	1					
13	U05657000	Paper Pan Holding Plate	1					
14	U05658001	Paper Release Lever	1					
15	U05659001	Shoulder Screw for Paper Release Lever	1					
16	021350106	Nut for Shoulder Screw	1					
17	515901001	Spring for Paper Release Lever	1					
(18 ~ 22)	U05661001	Paper Bail Scale Unit 13	1					
18	U05662001	Paper Bail Scale 13	1					
19	505658002	Paper Bail Scale Roller Unit	2					
20	U05663001	Paper Bail Scale Arm R	1					
21	U05664001	Paper Bail Scale Arm L	1					
22	542515002	Screw for Paper Bail Scale	2					
23	U05665001	Axle Screw for Paper Bail Scale Arm	2					
24	048030346	Snap Ring	2					
25	U05666001	Spring for Paper Bail Scale Arm R	1					
26	U05667001	Spring for Paper Bail Scale Arm L	1					
27	U05668001	Plate Spring for Paper Bail Scale Arm	1					
28	002300615	Screw for Plate Spring	1					
29	U05669001	Tip for Paper Bail Scale	1					
30	▨	Line Feed Intermediate Gear	1					
31	U05671001	Shoulder Screw for Line Feed Intermediate Gear	1					
32	523352001	Washer for Line Feed Intermediate Gear	1					
33	511146001	Felt	2					
34	514196000	Washer for Shoulder Screw	1					

Caution: To visualize the ▨ part and ordering procedures, please refer to the Preface.

536–601–031

PLATEN MECHANISM

Model : CE-50, CE-60

MAIN-REF. NO.	SA–031

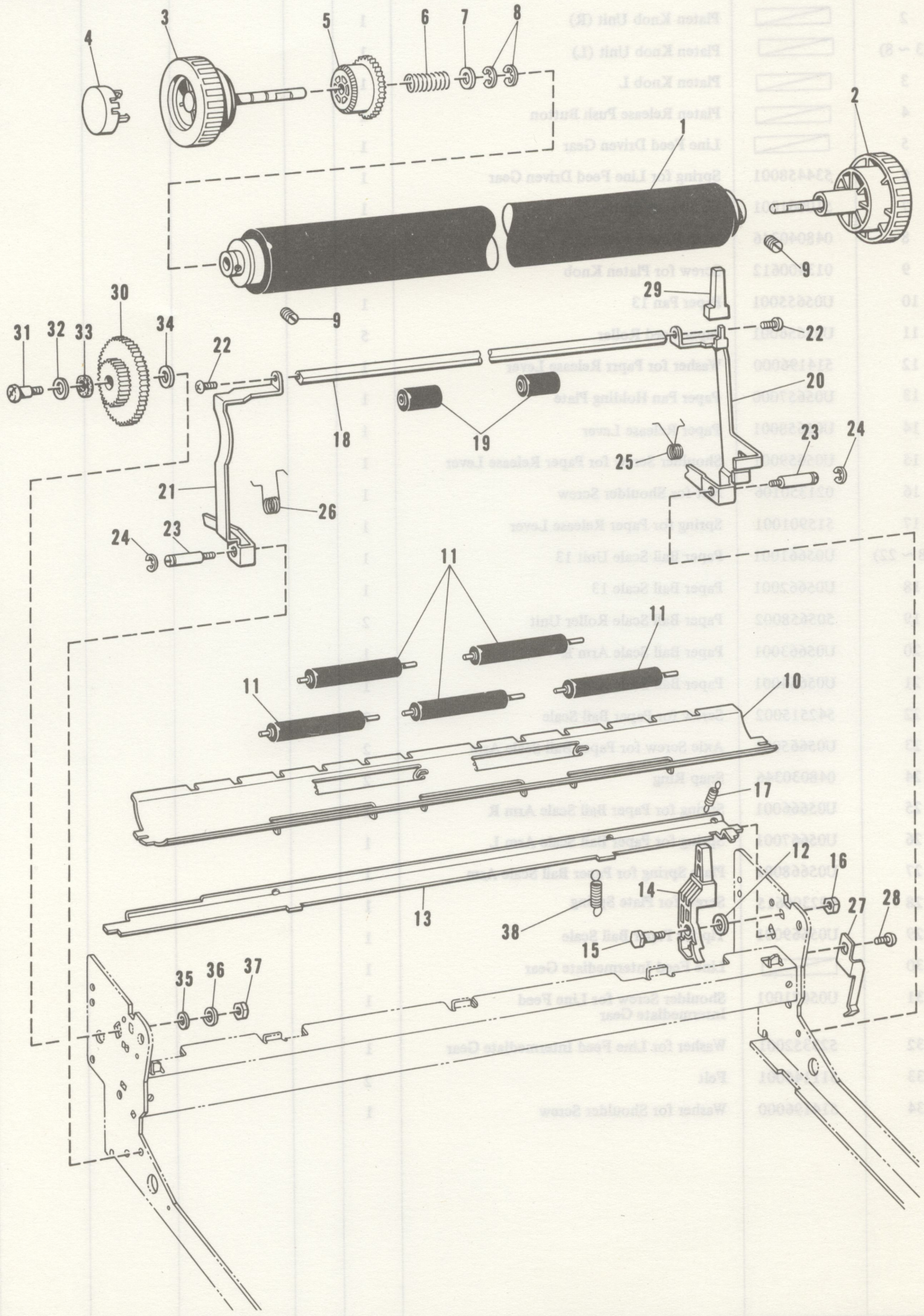

536–601–031

PARTS CODE & PARTS NAME

Model: CE-50, CE-60

MAIN-REF. NO.	SA-031	Functional group name	PLATEN MECHANISM

SUB-REF. NO.	CODE	NAME	Q'TY	C/P	NEW CODE	PRODUCTION FROM	PRODUCTION UP TO	REMARK
35	025350136	Small Washer for Shoulder Screw	1					
36	028350246	Spring Washer for Shoulder Screw	1					
37	021350106	Nut for Shoulder Screw	1					
38	U05619001	Spring for Paper Pan Holding Plate	2					

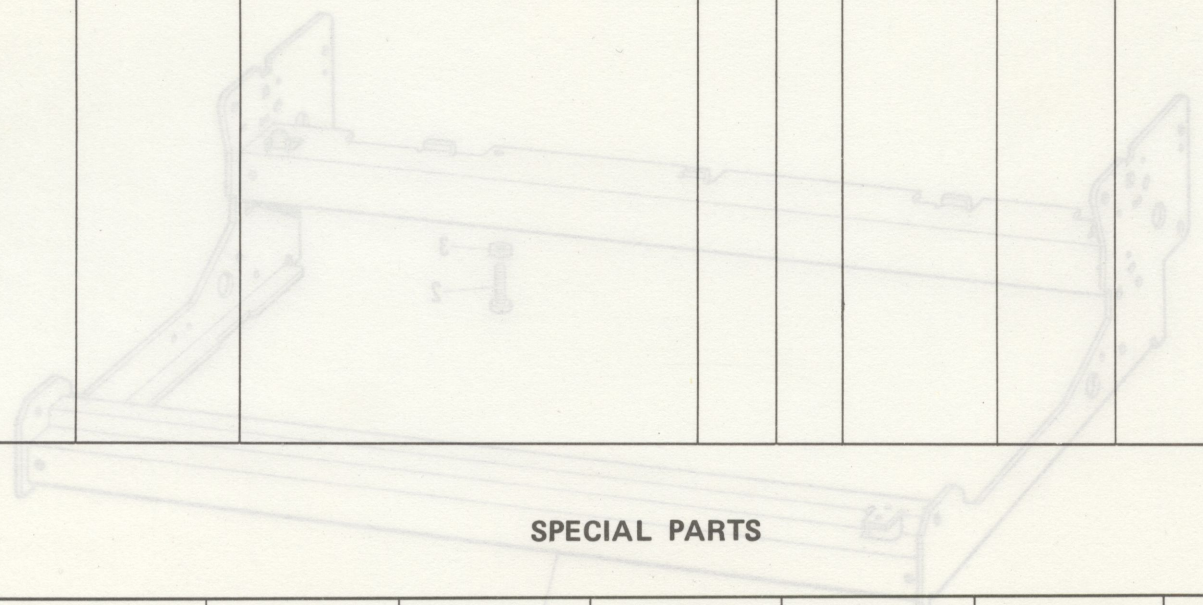

SPECIAL PARTS

NAME / CODE / COLOR & DESCRIPTION	Platen Knob Unit (R) SUB-REF. NO.	Platen Knob Unit (R) CODE	Platen Knob Unit (L) (ITALY only) SUB-REF. NO.	Platen Knob Unit (L) (ITALY only) CODE	Platen Knob Unit (L) (Others) SUB-REF. NO.	Platen Knob Unit (L) (Others) CODE	Platen Knob (L) SUB-REF. NO.	Platen Knob (L) CODE	Platen Release Push Button SUB-REF. NO.	Platen Release Push Button CODE		
Black (010)	2A	U05648002	(3~8)A	U05990002	(3~8)A	U05650002	3A	U05651002	4A	U05653002		
Cream (364)	2B	U05648001	(3~8)B	U05990001	(3~8)B	U05650001	3B	U05651001	4B	U05653001		

NAME / CODE / COLOR & DESCRIPTION	Line Feed Driven Gear SUB-REF. NO.	Line Feed Driven Gear CODE	Line Feed Intermediate Gear SUB-REF. NO.	Line Feed Intermediate Gear CODE								
Italy only	5A	U05991000	30A	U05992000								
Others	5B	U05654001	30B	U05670001								

536–601–031

CHASSIS

Model : CE-50, CE-60

MAIN-REF. NO.	SA–033

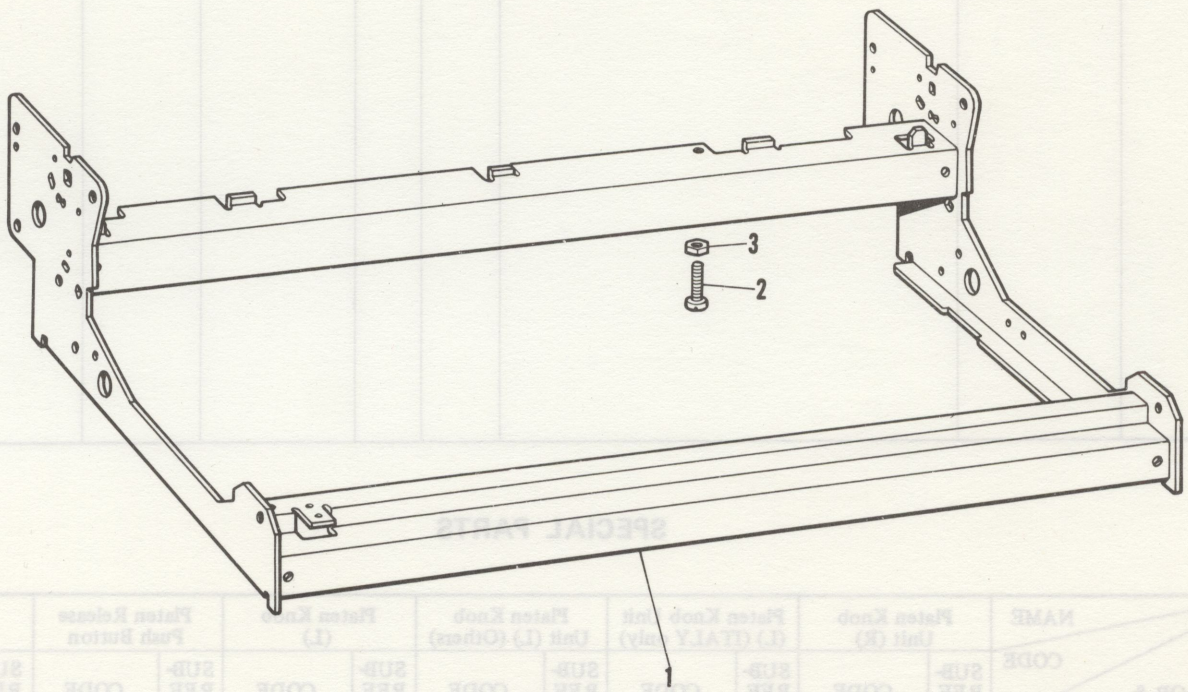

536–601–033

PARTS CODE & PARTS NAME

Model: CE-50, CE-60

MAIN-REF. NO.	SA-033	Functional group name	CHASSIS					
SUB-REF. NO.	CODE	NAME	Q'TY	C/P	NEW CODE	PRODUCTION FROM	PRODUCTION UP TO	REMARK
1	U05673001	Chassis	1					
2	062351006	Screw for Paper Pan Holding Plate	1					
3	021350106	Nut for Screw	1					

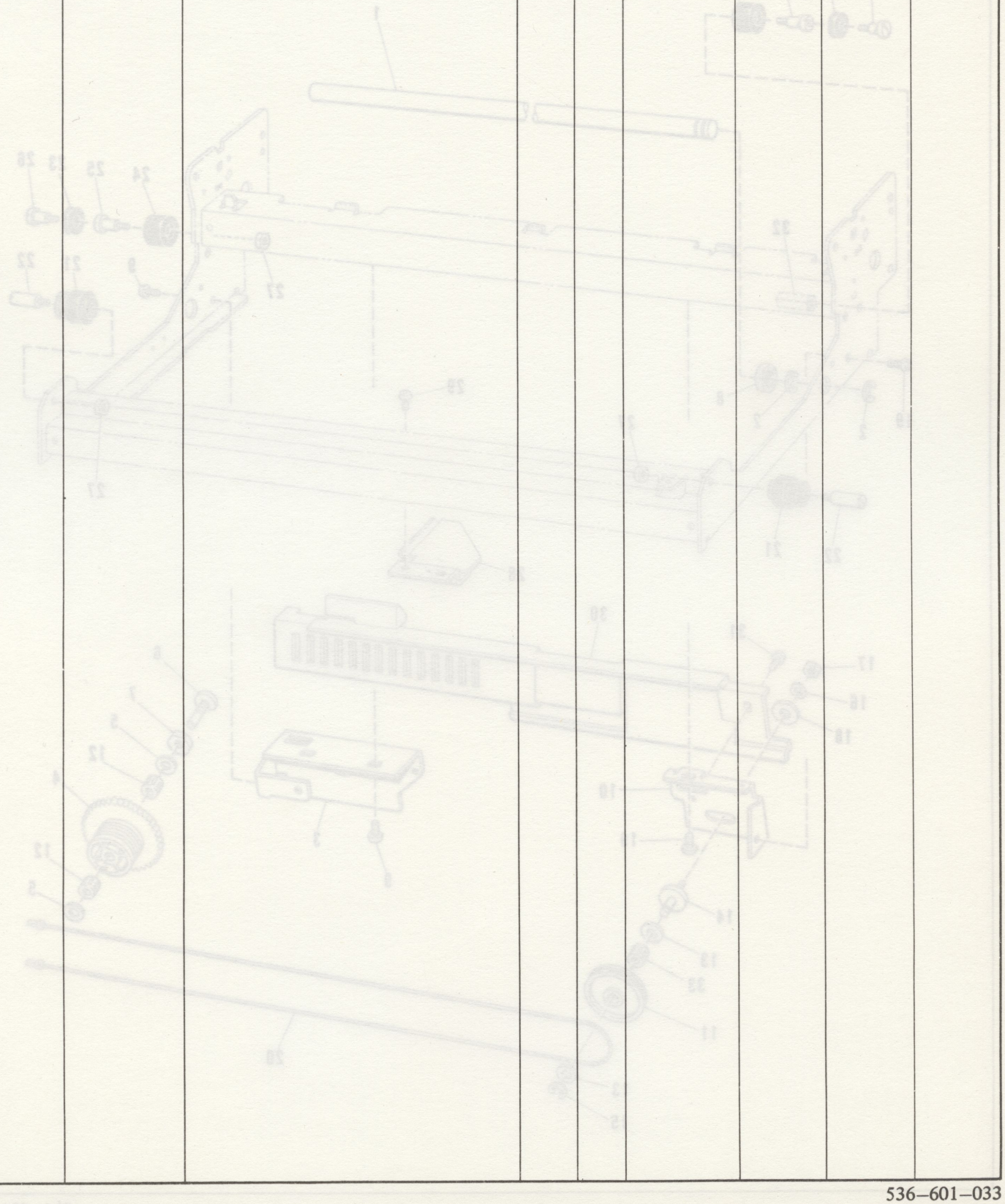

536–601–033

CHASSIS ATTACHMENT

Model : CE-50, CE-60

MAIN-REF. NO.	SA–034

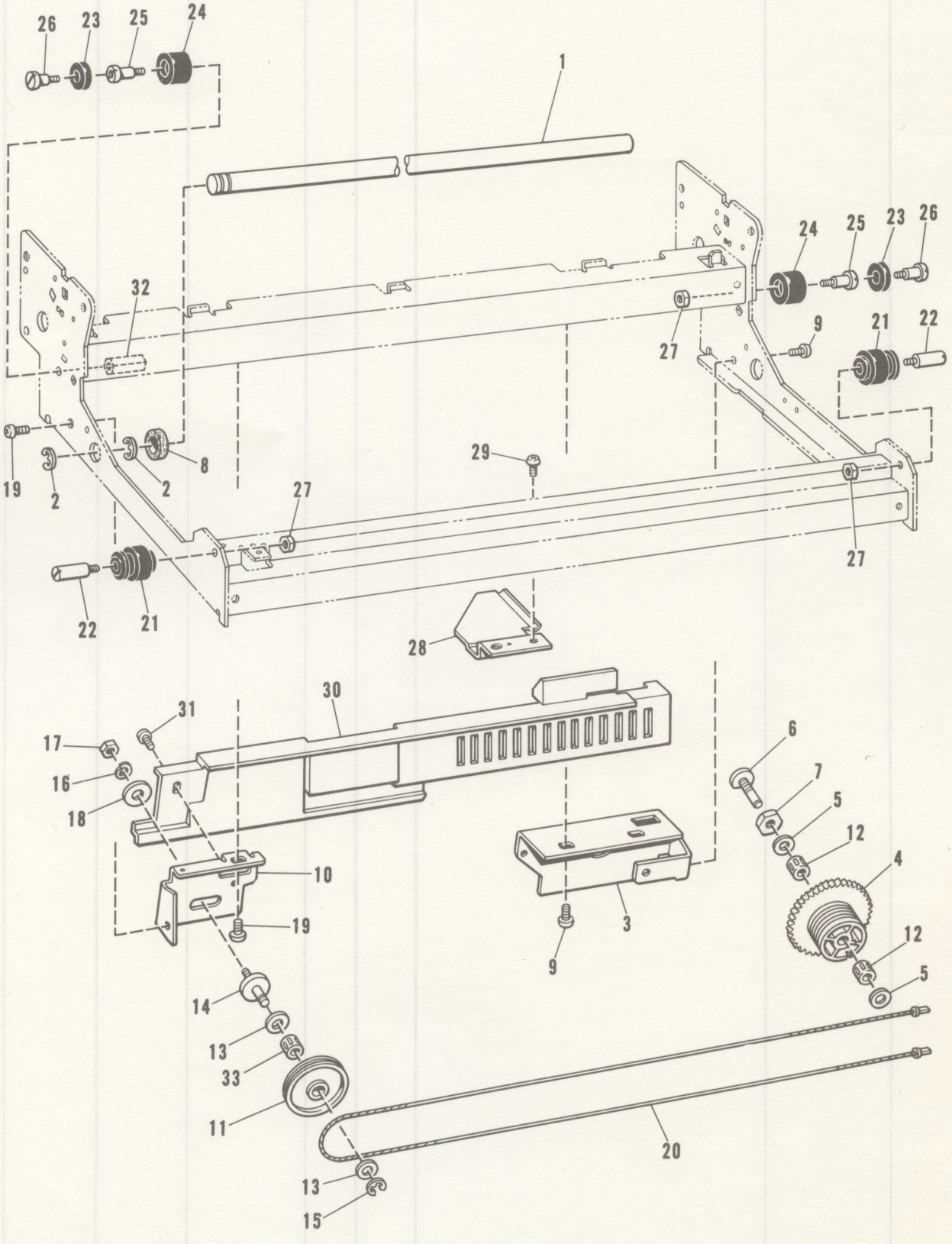

536–601–034

PARTS CODE & PARTS NAME

Model: CE-50, CE-60

MAIN-REF. NO.	SA-034	Functional group name	CHASSIS ATTACHMENT					
SUB-REF. NO.	CODE	NAME	Q'TY	C/P	NEW CODE	PRODUCTION FROM	PRODUCTION UP TO	REMARK
1	U05678001	Axle for Head Guide	1					
2	U05829001	Snap Ring for Head Guide Axle	2					
(3 ~ 7, 12)	U05679001	Head Operating Pulley Holder Unit	1					
3	U05680001	Head Operating Pulley Holder	1					
4	U05893001	Head Operating Pulley Unit (with 12)	1					
5	535009002	Washer for Head Operating Pulley	2					
6	U05682001	Axle for Head Operating Pulley	1					
7	021060305	Nut for Head Operating Pulley	1					
8	571722001	Felt for Head Guide Axle	1					
9	002350606	Screw for Head Operating Pulley Holder	3					
(10 ~ 18)	U05683001	Pulley Holder Unit	1					
10	U05684001	Intermediate Holder	1					
11	U05891001	Center Pulley	1					
12	U05892001	Bearing for Pulley	2					
13	535009002	Washer for Pulley	2					
14	U05686001	Axle for Pulley	1					
15	048030346	Snap Ring for Pulley	1					
16	028040243	Spring Washer for Axle	1					
17	021400106	Nut for Axle	1					
18	125324001	Washer for Axle	1					
19	002350606	Screw for Pulley Holder	2					
20	U05687001	Head Rope Unit	1					
21	U05689001	Chassis Mount Rubber	2					
22	U05690001	Chassis Mount Rubber Axle	2					
23	U05825001	Mount Rubber R 1	2					
24	U05826001	Mount Rubber R 2	2					
25	U05827001	Screw for Mount Rubber R 2	2					
26	U05828001	Screw for Mount Rubber R 1	2					
27	021350106	Nut for Chassis Mount Rubber Axle	3					
28	U05691001	Flat Cable Holding	1					
29	002300615	Screw for Flat Cable	1					
30	U05834001	Transformer Cover	1					
31	571661001	Shoulder Screw for Transformer Cover	1					
32	U05916001	Boss Nut for Chassis Mount Rubber Axle	1					
33	510417001	Bearing for Pulley	1					

HEAD MECHANISM

Model : CE-50, CE-60

MAIN-REF. NO.	SA–043

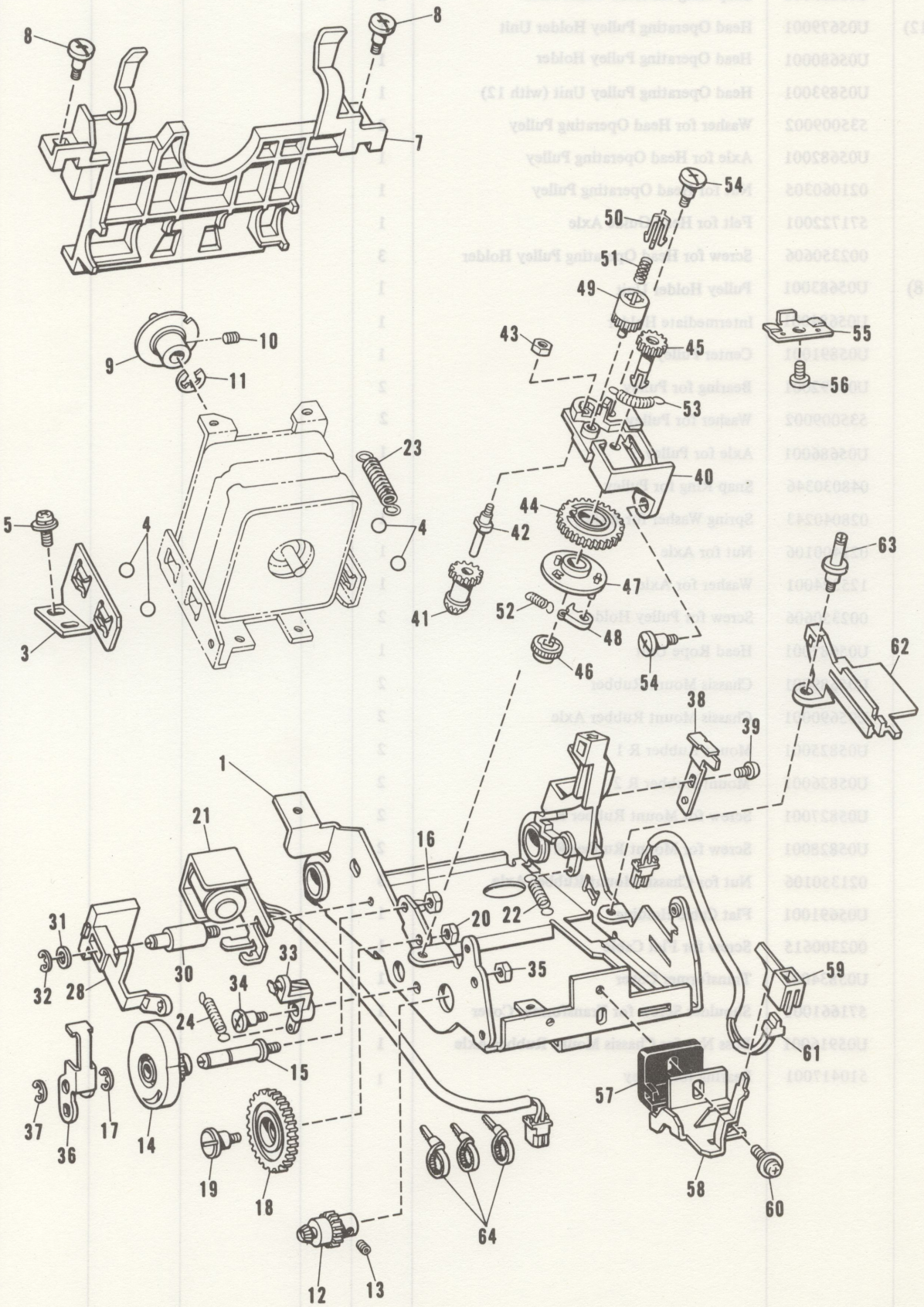

PARTS CODE & PARTS NAME

Model: CE-50, CE-60

MAIN-REF. NO.	SA-043	Functional group name	HEAD MECHANISM					
SUB-REF. NO.	CODE	NAME	Q'TY	C/P	NEW CODE	PRODUCTION FROM	PRODUCTION UP TO	REMARK
1	U05704001	Head Holder Unit	1					
3	U05709001	Motor Holder Guide	1					
4	U02119001	Ball	4					
5	533777001	Screw for Motor Holder Guide	2					
7	U05711001	PW Cassette Guide	1					
8	U05712001	Axle Screw for PW Cassette Guide	2					
9	U05835001	PW Flange	1					
10	524713001	Screw for PW Flange	1					
11	U00318001	Snap Ring for PW Flange	1					
12	U05713001	Ribbon Lift Operating Gear	1					
13	525747001	Screw for Ribbon Lift Operating Gear	1					
14	U05715001	Ribbon Lift Cam Gear	1					
15	U05716001	Axle Screw for Ribbon Lift Cam Gear	1					
16	021300106	Nut for Axle Screw	1					
17	048030346	Snap Ring for Ribbon Lift Cam Gear	1					
18	U05717001	Ribbon Lift Gear	1					
19	U05718001	Axle for Ribbon Lift Gear	1					
20	021300106	Nut for Axle	1					
21	U05747001	Correction Solenoid Unit	1					
22	511052001	Spring for Motor Lock Lever	1					
23	U05906001	Spring for Motor Holder	1					
24	U01501001	Spring for Correction Trigger Link	1					
28	U05719001	Correction Operating Plate Unit	1					
30	U05722001	Axle for Correction Operating Plate	1					
31	205416001	Washer for Correction Operating Plate	1					
32	048030346	Snap Ring for Correction Operating Plate	1					
33	U05723001	Correction Trigger Link	1					
34	U05724001	Axle for Correction Trigger Link	1					
35	021300106	Nut for Axle	1					
36	U05725001	Ribbon Vibrator Locker	1					
37	048030346	Snap Ring for Ribbon Vibrator Locker	1					
38	U05726000	Correction Feed Crank Guide	1					
39	002300615	Screw for Correction Feed Crank Guide	1					
(40 ~ 53)	U05727001	Ribbon Feed Gear Base Assembly	1					
40	U05728001	Ribbon Feed Gear Base	1					

536–601–043

HEAD MECHANISM

Model : CE-50, CE-60

MAIN-REF. NO.	SA–043

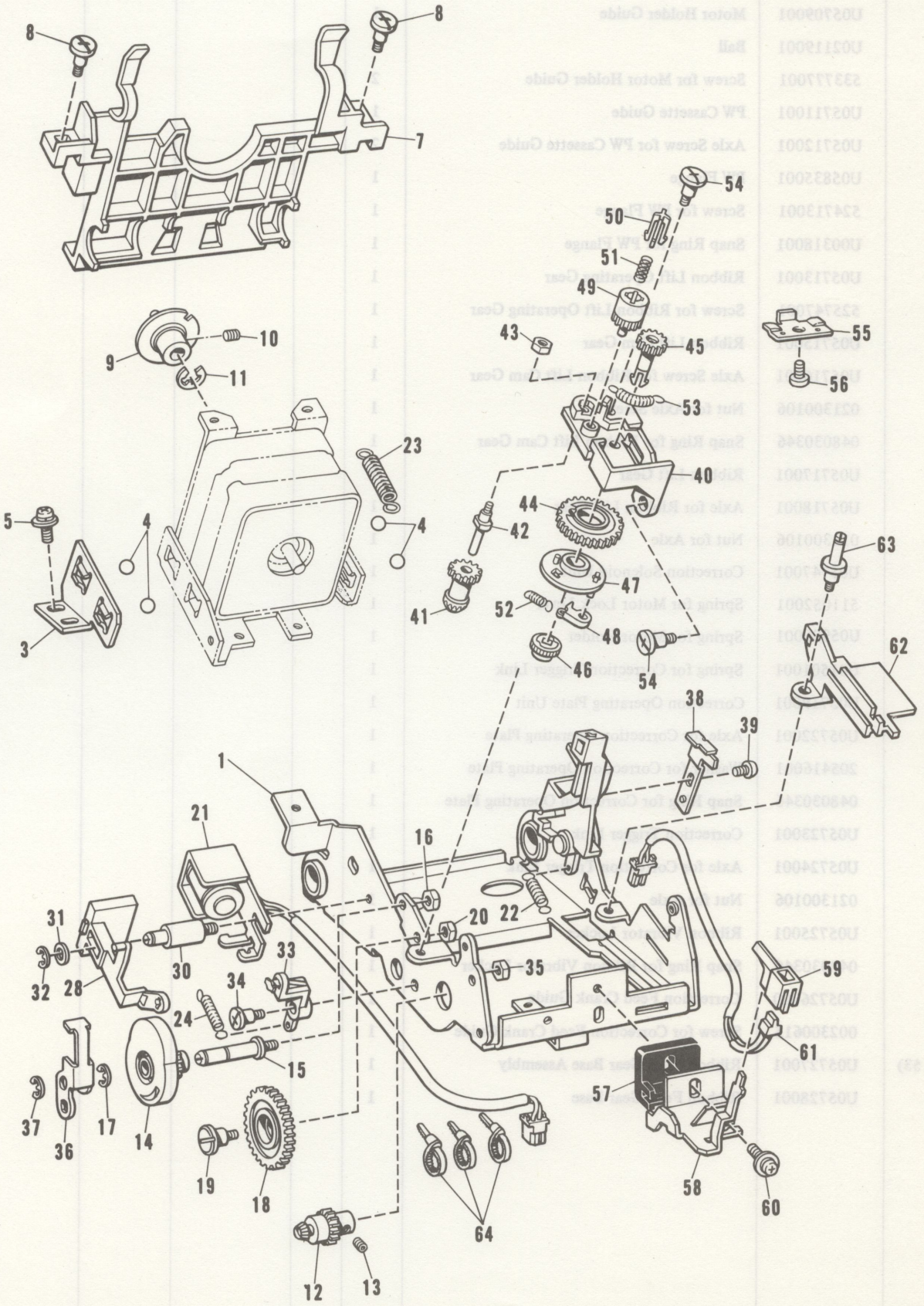

PARTS CODE & PARTS NAME

Model: CE-50, CE-60

MAIN-REF. NO.	SA-043	Functional group name	HEAD MECHANISM					
SUB-REF. NO.	CODE	NAME	Q'TY	C/P	NEW CODE	PRODUCTION FROM	PRODUCTION UP TO	REMARK
41	U05729001	Ribbon Feed Gear 1	1					
42	U05730001	Axle Screw for Ribbon Feed Gear 1	1					
43	021260106	Nut for Ribbon Feed Gear 1	1					
44	U05731001	Ribbon Feed Gear 2	1					
45	U05732001	Ribbon Feed Gear 3	1					
46	U05733001	Ribbon Feed Ratchet Wheel	1					
47	U05734001	Ribbon Feed Ratchet Holder	1					
48	U05735001	Ribbon Feed Ratchet	1					
49	U05736001	Ribbon Feed Gear 4	1					
50	U05737001	Ribbon Feed Joint	1					
51	U05738001	Spring for Ribbon Feed Joint	1					
52	510052001	Spring for Line Feed Ratchet	1					
53	511052001	Line Feed Gear Friction Spring	1					
54	U05712001	Shoulder Screw for RF Gear Base	2					
55	U05739000	Head Rope Holding Plate	1					
56	002350606	Screw for Head Rope Holding Plate	1					
57	U05740001	Head Guide	1					
58	U05741000	Head Indicator Holder	1					
59	U05742001	Head Indicator	1					
60	533527001	Screw for Head Guide	1					
61	U15378001	Indicator LED Unit	1					
62	U05743001	Flat Cable Holder	1					
63	U05923001	Shoulder Screw for Flat Cable Holder	1					
64	U00505001	Binder	3					

ELECTRICAL COMPONENT

Model : CE-50, CE-60

MAIN-REF. NO.	SA–050

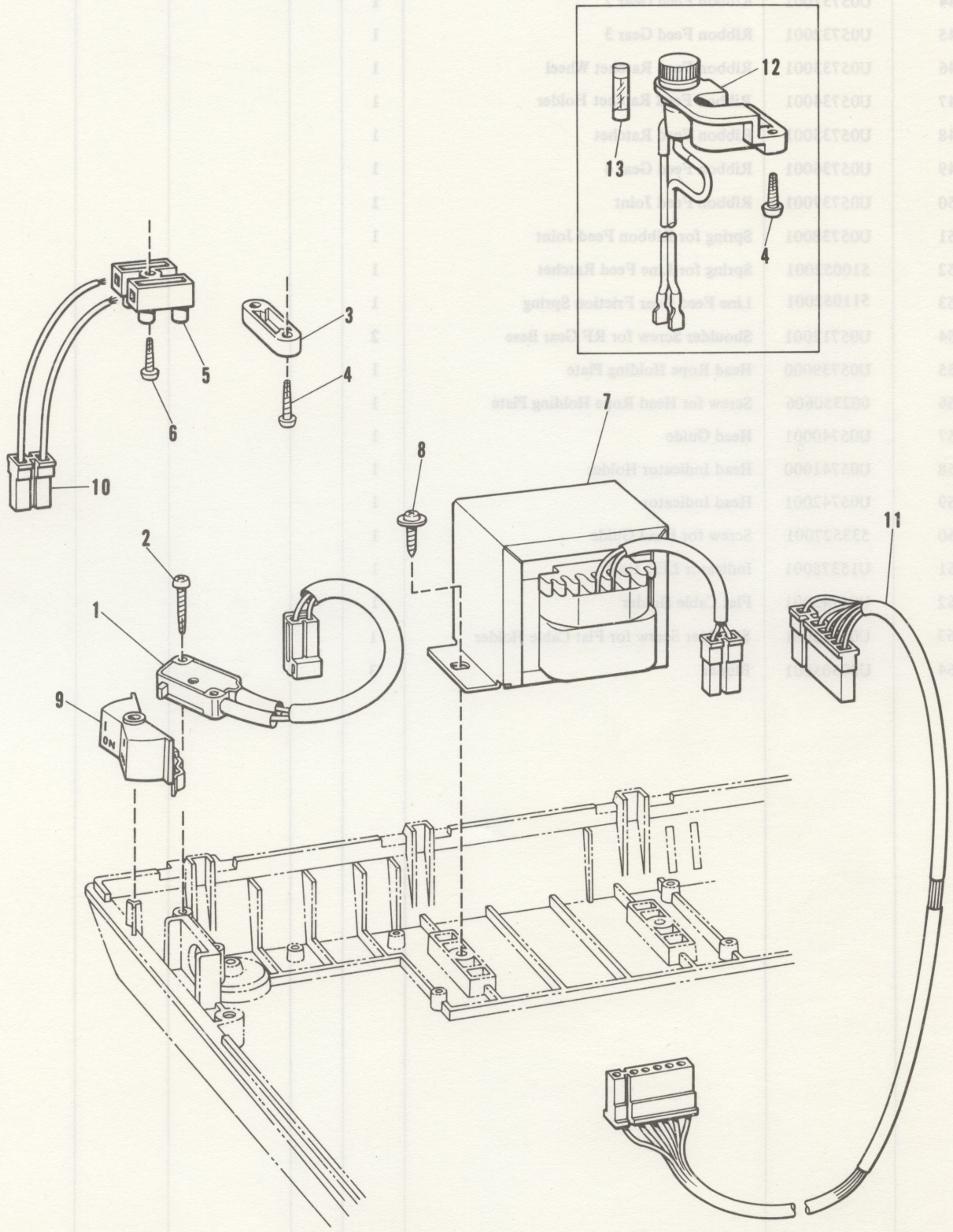

PARTS CODE & PARTS NAME

Model: CE-50, CE-60

MAIN-REF. NO.	SA-050	Functional group name	ELECTRICAL COMPONENT					
SUB-REF. NO.	CODE	NAME	Q'TY	C/P	NEW CODE	PRODUCTION FROM	PRODUCTION UP TO	REMARK
1	⊠	Cord Switch Unit	1					
2	037301615	Screw for Cord Switch Unit	2					
3	571852001	Cord Holder	1					
4	037301615	Screw for Cord Holder	2					
5	U00414001	Terminal Base	1					
6	037301615	Screw for Terminal Base	1					
7	⊠	Transformer Unit	1					
8	U02082001	Screw for Transformer	2					
9	U05750001	Power Switch Lever	1					
10	⊠	AC Wire Unit	1					
11	U15386001	Power Supply Harness Unit	1					
12	U05885001	Fuse Holder Unit (England only) (with 13)	1					
13	U15320000	Glass Fuse 0.63 AST	1					

SPECIAL PARTS

ELECTRICAL STANDARD			(A) 100V	(B) 115V	(C) 127V	(D) 200V	(E) (Europe Others) 220V	(F) (Germany) 220V	(G) 240V	
SUB-REF. NO.	NAME	Q'TY	CODE	CODE	CODE	CODE	CODE	CODE	CODE	
1	Cord Switch Unit	1	U05744001	←	←	U05823001	←	←	←	
7	Transformer Unit	1	U15302001	U15304001			U15334001	←	U15335001	
10	AC Wire Unit	1	U15371001	←	←	U15372001	←	U15374001	U15372001	

Caution: To visualize the ⊠ part and ordering procedures, please refer to the Preface.

536-601-050

POWER SUPPLY CORD

Model: CE-50, CE-60

MAIN-REF. NO.	SA–051

1	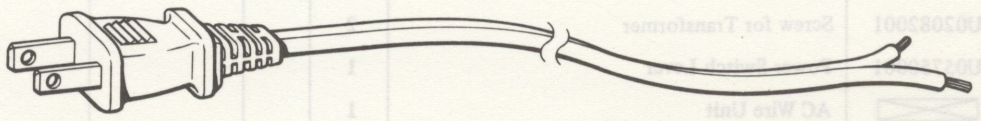
2	
3	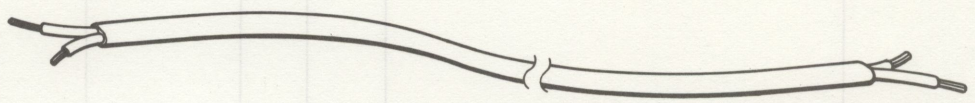
4	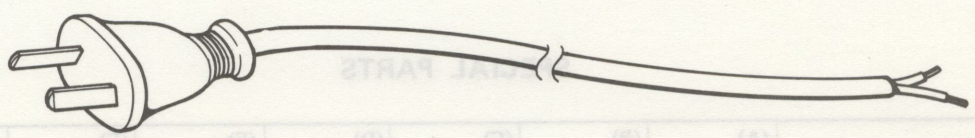
5	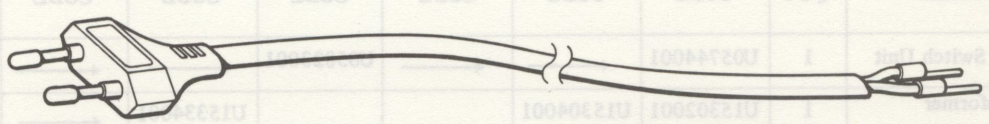
6	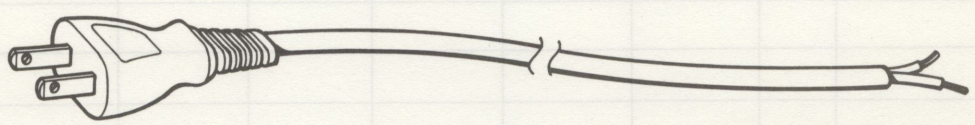

536–601–051

PARTS CODE & PARTS NAME

Model: CE-50, CE-60

MAIN-REF. NO.	SA-051	Functional group name	POWER SUPPLY CORD					
SUB-REF. NO.	CODE	NAME	Q'TY	C/P	NEW CODE	PRODUCTION FROM	PRODUCTION UP TO	REMARK
1	U00416001	Power Supply Cord 115V (UL, CSA & Others)	1					
2	U00415001	Power Supply Cord 220V Europe (Others)	1					
3	U01436001	Power Supply Cord 240V (BS)	1					
4	U02020001	Power Supply Cord 240V (Australia)	1					
5	U05904001	Power Supply Cord 220V (VDE)	1					
6	U01578001	Power Supply Cord 100V (JIS)	1					

536–601–051

MOTOR

Model : CE-50, CE-60

MAIN-REF. NO.	SA–054

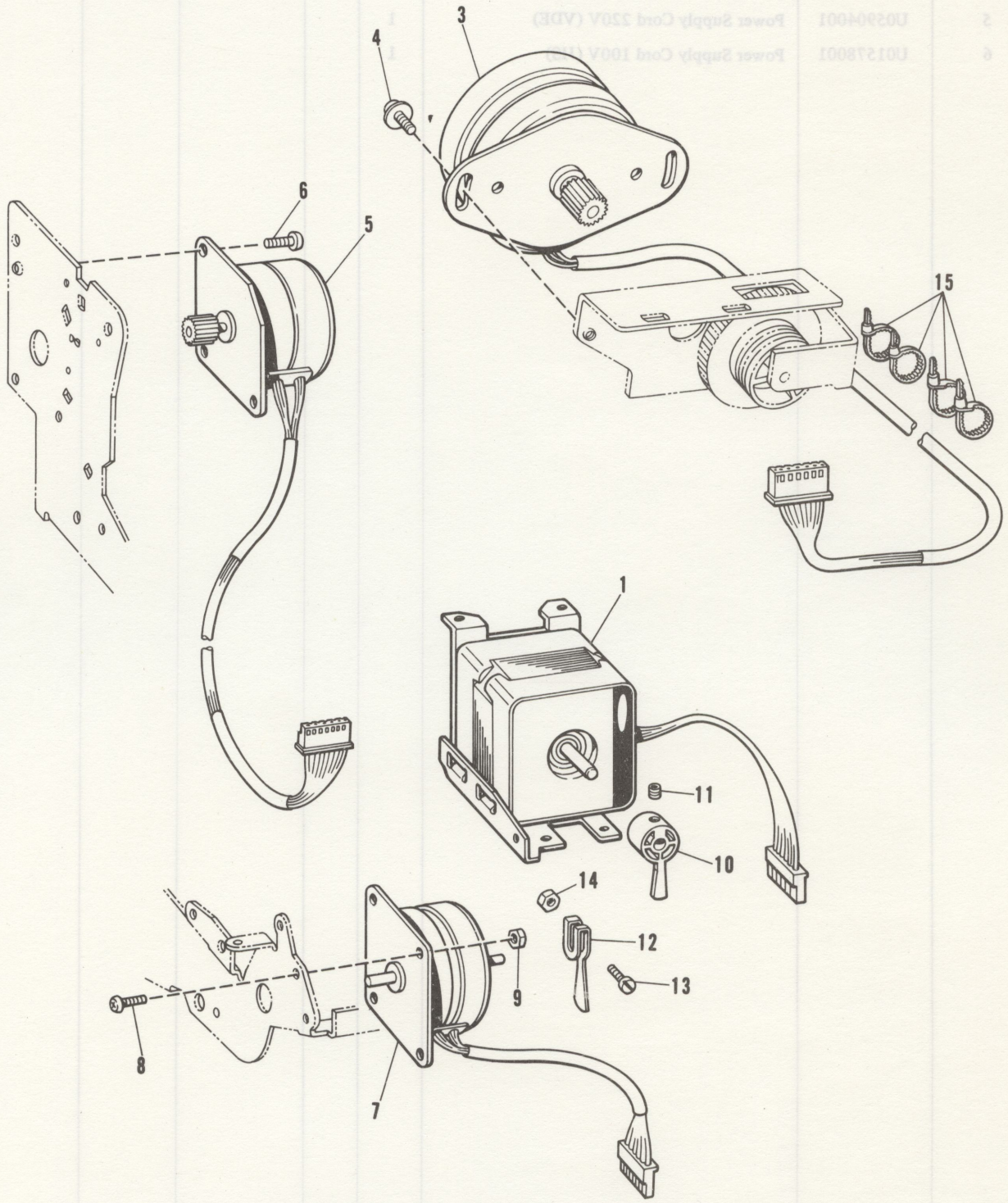

PARTS CODE & PARTS NAME

Model: CE-50, CE-60

MAIN-REF. NO.	SA-054	Functional group name	MOTOR					
SUB-REF. NO.	CODE	NAME	Q'TY	C/P	NEW CODE	PRODUCTION FROM	PRODUCTION UP TO	REMARK
1	U15433001	Wheel Motor Unit	1					
3	U05694001	Head Operating Motor Unit	1					
4	571824001	Screw for Head Operating Motor	2					
5	U05697001	Line Feed Motor Unit	1					
6	002350606	Screw for Line Feed Motor	1					
7	U05701001	Ribbon Motor	1					
8	002300615	Screw for Ribbon Motor	1					
9	021300106	Nut for Ribbon Motor	1					
10	U05702001	PW Home Position Actuater	1					
11	525747001	Screw for PW Home Position Actuater	1					
12	U05703000	Ribbon Lift Home Position Actuater	1					
13	007260813	Screw for Ribbon Lift Home Position Actuater	1					
14	021260106	Nut for Ribbon Lift Home Position Actuater	1					
15	U00505001	Binder	4					

HAMMER MECHANISM

Model : CE-50, CE-60

MAIN-REF. NO.	SA–055

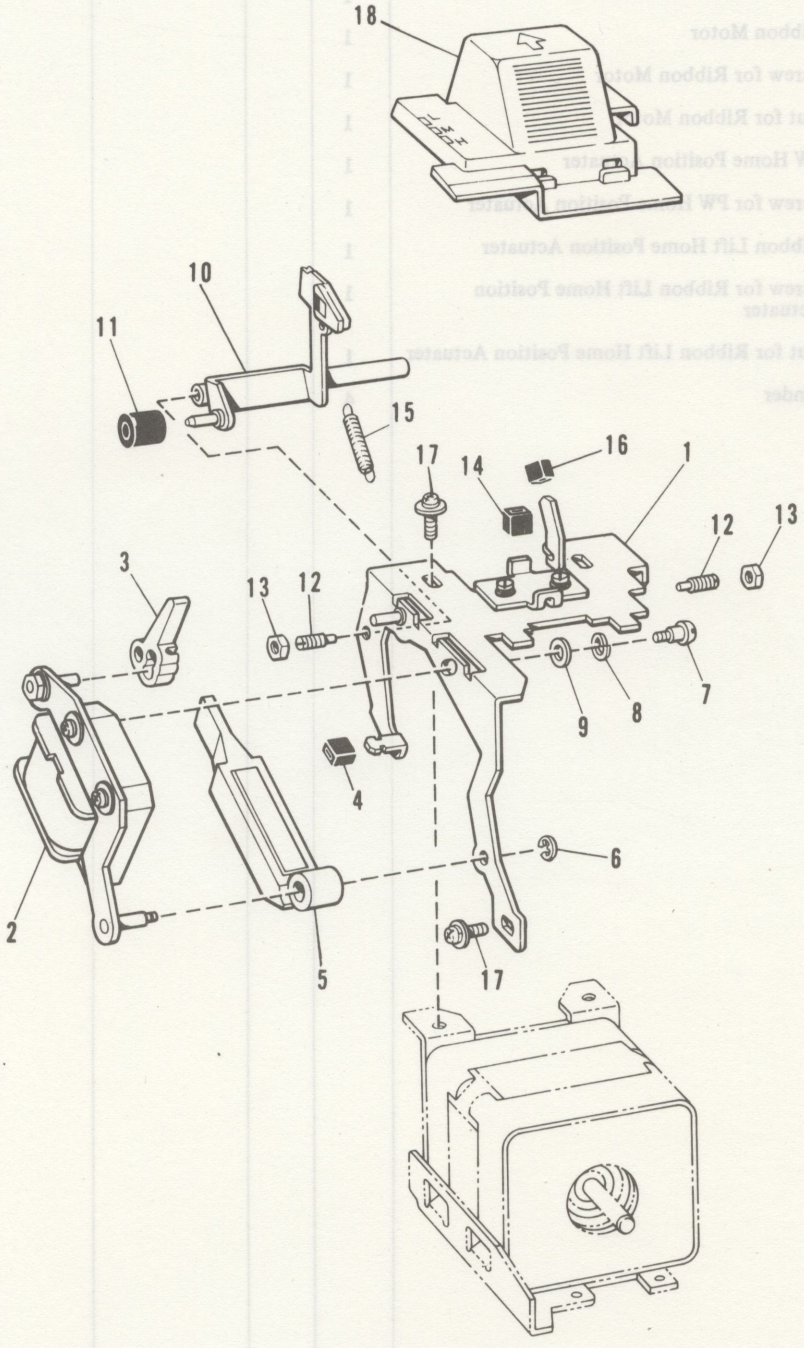

PARTS CODE & PARTS NAME

Model: CE-50, CE-60

MAIN-REF. NO.	SA-055	Functional group name	HAMMER MECHANISM					
SUB-REF. NO.	CODE	NAME	Q'TY	C/P	NEW CODE	PRODUCTION FROM	PRODUCTION UP TO	REMARK
(1 ~ 18)	U05751001	Hammer Holder Complete	1					
1	U15432001	Hammer Holder Assembly	1					
2	U15431001	Hammer Solenoid Assembly	1					
3	U05755001	Impression Control Lever	1					
4	U01329001	Rubber for Armature Stopper	1					
5	U05765001	Armature	1					
6	048020346	Snap Ring	1					
7	U05764001	Shoulder Screw for Hammer Solenoid	1					
8	518064001	Spring Washer for Hammer Solenoid	1					
9	025040135	Washer for Hammer Solenoid	1					
10	U05767001	Print Hammer Unit	1					
11	U05773000	Rubber for Print Hammer Operating Axle	1					
12	U05774001	Center Screw for Print Hammer	2					
13	021350106	Nut for Center Screw	2					
14	U01329001	Rubber for Print Hammer Stopper	1					
15	U05922001	Spring for Print Hammer	1					
16	U01329001	PW Cassette Holder Rubber	1					
17	571823001	Screw for Hammer Holder	3					
18	U05776001	Hammer Cover	1					

MAIN COVER & NAME PLATE

Model : CE-60 w/Case

MAIN-REF. NO.	SA–061

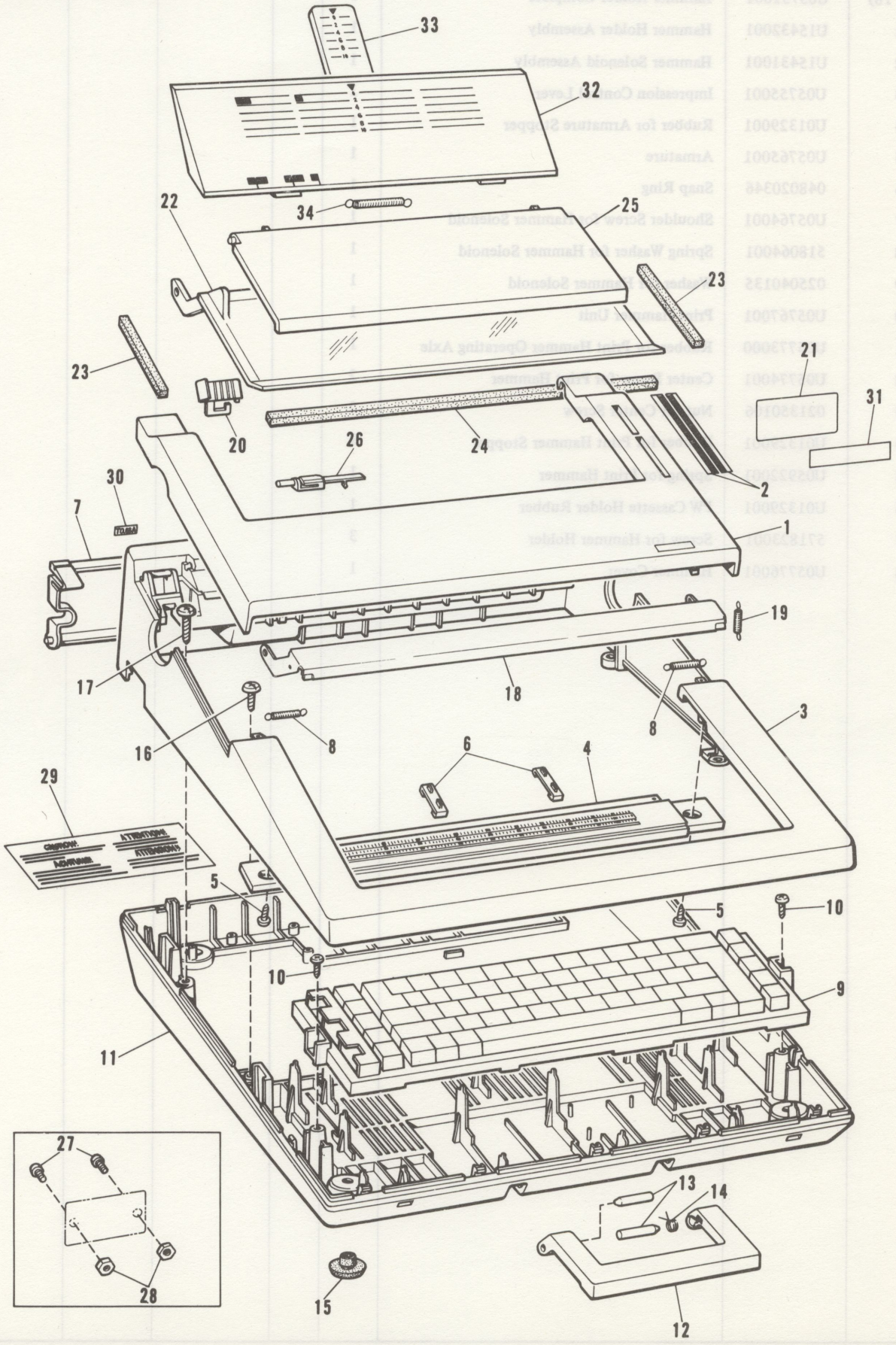

536–601–061

PARTS CODE & PARTS NAME

Model: CE-60, w/Case

MAIN-REF. NO.	SA-061	Functional group name	MAIN COVER & NAME PLATE					
SUB-REF. NO.	CODE	NAME	Q'TY	C/P	NEW CODE	PRODUCTION FROM	PRODUCTION UP TO	REMARK
1	▨	Top Cover Unit (with 2)	1					
2	U05779001	Cover Blind	2					
(3 ~ 8)	▨	Upper Cover Unit	1					
3	▨	Upper Cover	1					
4	U05782001	Erasure Table	1					
5	U05783001	Tapping Screw for Erasure Table	2					
6	U05784001	Margin Cursor	2					
7	▨	Power Supply Compartment Cover	1					
8	U02150001	Spring for Erasure Table	2					
9	U05801001	Keyboard Panel 60	1					
10	U02082001	Tapping Screw for Keyboard Panel	2					
(11 ~ 15)	▨	Lower Cover Unit	1					
11	▨	Lower Cover	1					
12	▨	Handle	1					
13	U05810001	Handle Axle	2					
14	U05811001	Handle Return Spring	1					
15	U05788001	Rubber Foot	4					
16	U05789001	Upper Cover Mount Screw (Front)	2					
17	U05790001	Upper Cover Mount Screw (Rear)	2					
18	U05660001	Paper Rest 13	1					
19	513924001	Spring for Paper Rest	1					
20	▨	Paper Guide	1					
21	▨	Rating Plate	1					
22	U05831001	Acoustic Cover Unit (with 23, 24)	1					
23	U05832001	Sound Absorber A	2					
24	U05833001	Sound Absorber B	1					
25	U05803001	Blinder	1					
26	▨	Acoustic Cover Mount Axle	2					
27	002260613	Screw for Rating Plate (CSA only)	2					
28	021260106	Nut for Rating Plate (CSA only)	2					
29	U05884001	Caution Label	1					
30	U05900001	Fuse Indicator (TO. 63A)(BS only)	1					
31	▨	FCC Label (U.S.A. only)	1					
32	U05914001	Paper Supporter (without U.S.A.)	1					
33	U05915001	Indicator (without U.S.A.)	1					
34	U05925001	Spring for Indicator (without U.S.A.)	1					

Caution: To visualize the ▨ ▨ part and ordering procedures, please refer to the Preface.

536–601–061

MAIN COVER & NAME PLATE

Model : CE-60 w/Case

MAIN-REF. NO.	SA–061

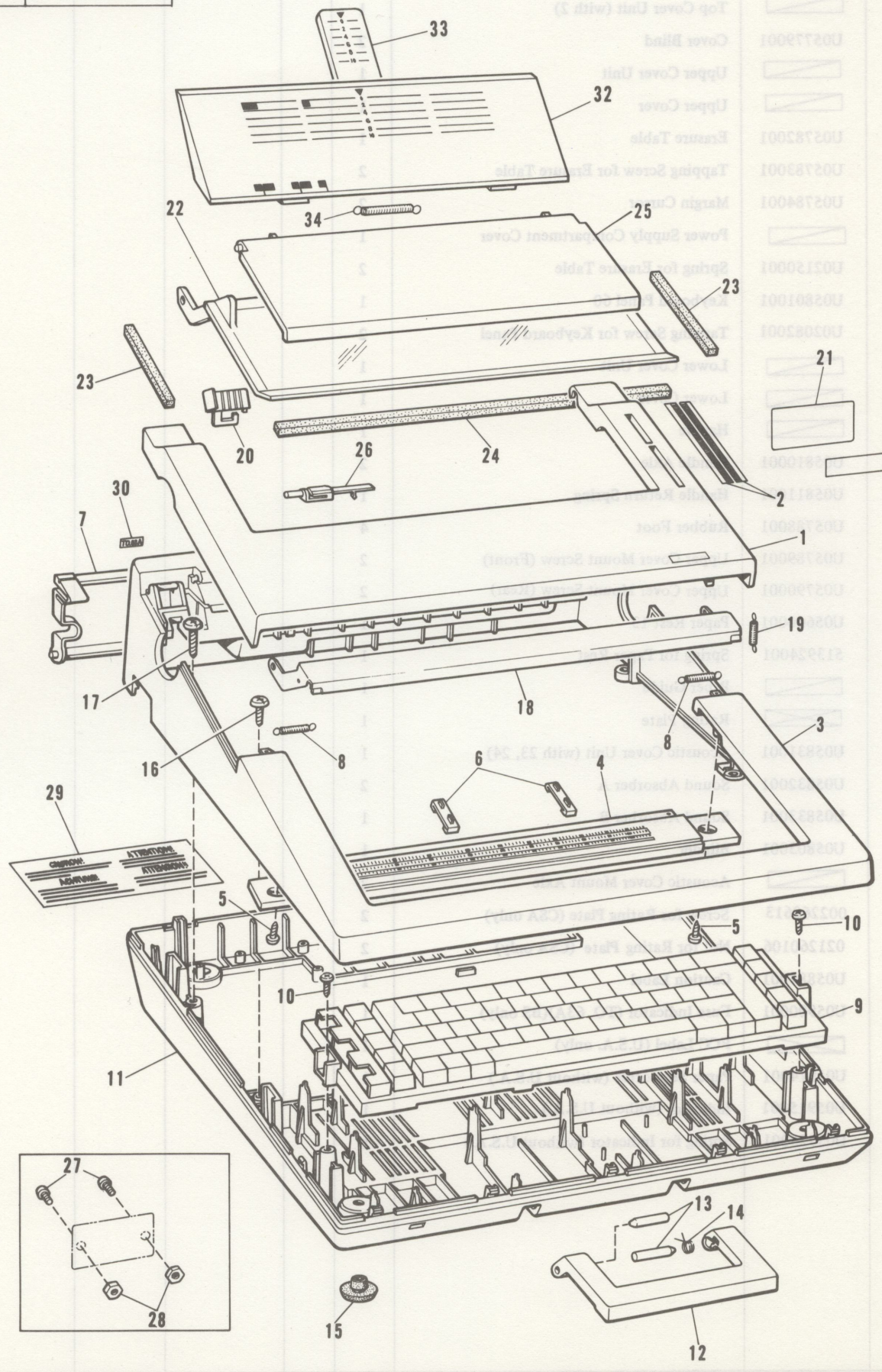

536–601–061

PARTS CODE & PARTS NAME

Model: CE-60 w/Case

MAIN-REF. NO.	SA-061	Functional group name	MAIN COVER & NAME PLATE

SPECIAL PARTS

NAME / CODE / COLOR & DESCRIPTION	Top Cover Unit (with 2)		Upper Cover Unit		Upper Cover		Power Supply Compartment cover		Lower Cover Unit		Lower Cover	
	SUB-REF. NO.	CODE	SUB-REF. NO.	CODE	SUB-REF. NO.	CODE	SUB-REF. NO.	CODE	SUB-REF. NO.	CODE	SUB-REF. NO.	CODE
Cream (364) U.S.A.	1A	U05985001										
Cream (364) England			(3~8)A	U05894001	3A	U05895001						
Cream (364) Others	1B	U05777001	(3~8)B	U05780001	3B	U05781001	7A	U05799001	(11~15)A	U05807001	11A	U05808001
Black (010) England			(3~8)C	U05894002	3C	U05895002						
Black (010) Others	1C	U05777002	(3~8)D	U05780002	3D	U05781002	7B	U05799002	(11~15)B	U05807002	11B	U05808002

NAME / CODE / COLOR & DESCRIPTION	Handle		Paper Guide		Acoustic Cover Mount Axle		Fcc Label					
	SUB-REF. NO.	CODE	SUB-REF. NO.	CODE	SUB-REF. NO.	CODE	SUB-REF. NO.	CODE	SUB-REF. NO.	CODE	SUB-REF. NO.	CODE
Cream (364)	12A	U05809001	20A	U05672001	26A	U05806001						
Black (010)	12B	U05809002	20B	U05672002	26B	U05806002	31A	U01810002				
White							31B	U01810001				

NAME / CODE / COLOR & DESCRIPTION	Rating Plate											
	SUB-REF. NO.	CODE	SUB-REF. NO.	CODE	SUB-REF. NO.	CODE	SUB-REF. NO.	CODE	SUB-REF. NO.	CODE	SUB-REF. NO.	CODE
B CE-60 110-120V	21A	U05791001										
B CE-60 UL	21B	U05864001										
B CE-60 115V 60Hz	21C	U05866001										
B CE-60 CSA	21D	U05868001										
B CE-60 ⓣ	21E	U05870001										
B CE-60 VDE	21F	U05872001										
B CE-60 SEV	21G	U05874001										
B CE-60 BS	21H	U05876001										
B CE-60 NEMKO	21I	U05878001										
B CE-60 220V 50Hz	21J	U05880001										
B CE-60 240V 50Hz	21K	U05882001										
B CE-60 FEMKO	21L	U05921001										
B CE-60 220V 50Hz (for France)	21M	U06032001										

MAIN COVER & NAME PLATE

Model : CE-60 w/o Case

MAIN-. REF. NO.	SB–061

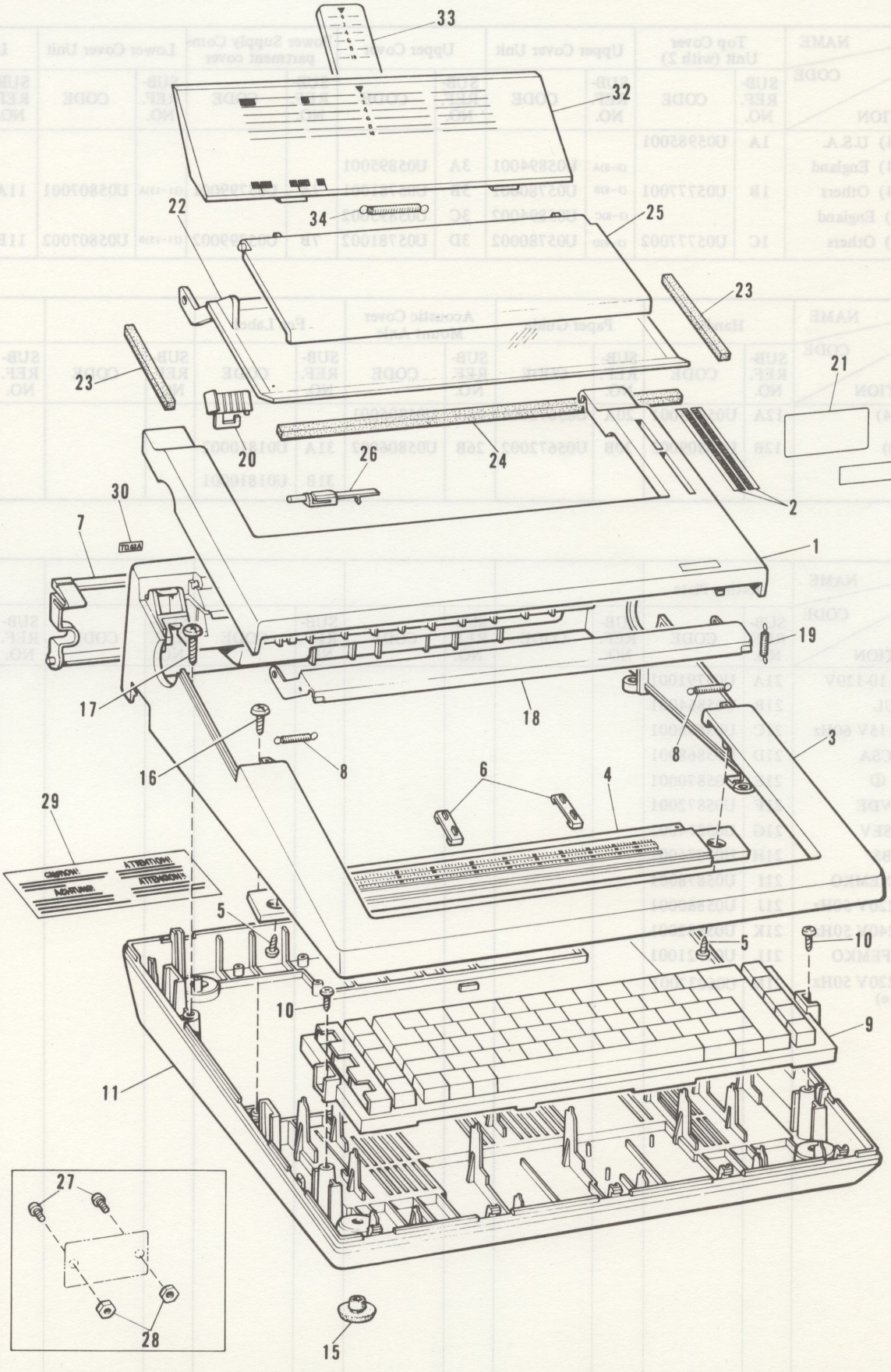

536–611–061

PARTS CODE & PARTS NAME

Model: CE-60 w/o Case

MAIN-REF. NO.	SB-061	Functional group name	MAIN COVER & NAME PLATE					
SUB-REF. NO.	CODE	NAME	Q'TY	C/P	NEW CODE	PRODUCTION FROM	PRODUCTION UP TO	REMARK
1	▨	Top Cover Unit (with 2)	1					
2	U05779001	Cover Blind	2					
(3 ~ 8)	▨	Upper Cover Unit	1					
3	▨	Upper Cover	1					
4	U05782001	Erasure Table	1					
5	U05783001	Tapping Screw for Erasure Table	2					
6	U05784001	Margin Cursor	2					
7	▨	Power Supply Compartment Cover	1					
8	U02150001	Spring for Erasure Table	2					
9	U05801001	Keyboard Panel 60	1					
10	U02082001	Tapping Screw for Keyboard Panel	2					
(11, 15)	▨	Lower Cover Unit	1					
11	▨	Lower Cover	1					
15	U05788001	Rubber Foot	4					
16	U05789001	Tapping Screw for Upper Cover (Front)	2					
17	U05790001	Tapping Screw for Upper Cover (Rear)	2					
18	U05660001	Paper Rest 13	1					
19	513924001	Spring for Paper Rest	1					
20	▨	Paper Guide	1					
21	▨	Rating Plate	1					
22	U05831001	Acoustic Cover Unit (with 23, 24)	1					
23	U05832001	Sound Absorber A	2					
24	U05833001	Sound Absorber B	1					
25	U05803001	Blinder	1					
26	▨	Acoustic Cover Mount Axle	2					
27	002260613	Acrew for Rating Plate (CSA only)	2					
28	021260106	Nut for Rating Plate (CSA only)	2					
29	U05884001	Caution Label	1					
30	U05900001	Fuse Indicator (TO. 63A)(BS only)	1					
31	▨	FCC Label (U.S.A. only)	1					
32	U05914001	Paper Supporter	1					
33	U05915001	Indicator	1					
34	U05925001	Spring for Indicator	1					

Caution: To visualize the ▨ ▨ part and ordering procedures, please refer to the Preface.

536–611–061

MAIN COVER & NAME PLATE

Model : CE-60 w/o Case

MAIN-REF. NO.	SB–061

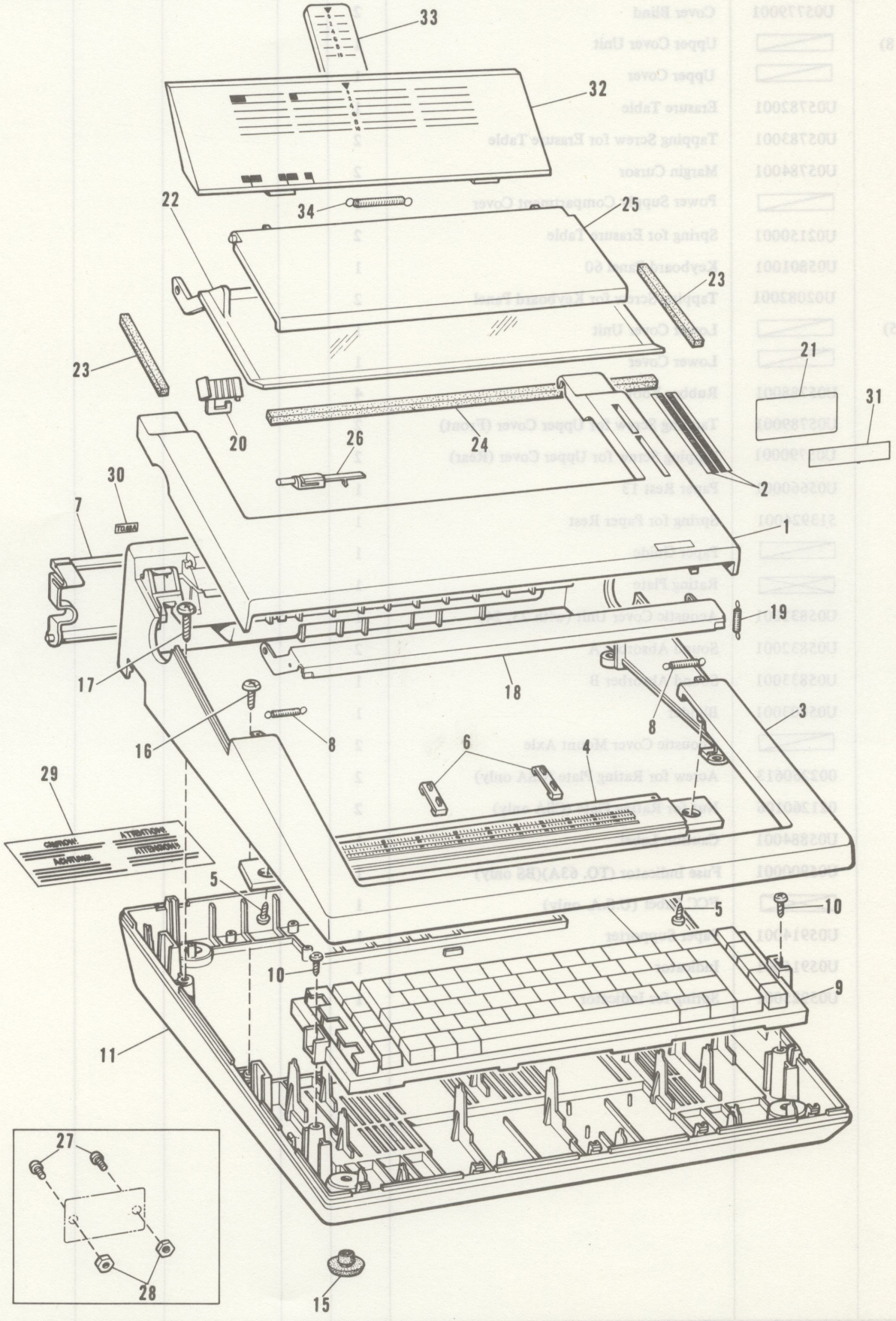

536–611–061

PARTS CODE & PARTS NAME

Model: CE-60 w/o Case

MAIN-REF. NO.	SB-061	Functional group name	MAIN COVER & NAME PLATE

SPECIAL PARTS

NAME / CODE / COLOR & DESCRIPTION	Top Cover Unit (with 2)		Upper Cover Unit		Upper Cover		Power Supply Compartment Cover		Lower Cover Unit		Lower Cover	
	SUB-REF. NO.	CODE	SUB-REF. NO.	CODE	SUB-REF. NO.	CODE	SUB-REF. NO.	CODE	SUB-REF. NO.	CODE	SUB-REF. NO.	CODE
Black (010) U.S.A.	1A	U05987002										
Cream (364) England			(3~8)A	U05894001	3A	U05895001						
Cream (364) Others	1B	U05777001	(3~8)B	U05780001	3B	U05781001	7A	U05807001	(11,15)A	U05786001	11A	U05787001
Black (010) England			(3~8)C	U05894002	3C	U05895002						
Black (010) Others)	1C	U05777002	(3~8)D	U05780002	3D	U05781002	7B	U05807002	(11,15)B	U05786002	11B	U05787002

NAME / CODE / COLOR & DESCRIPTION	Paper Guide		Acoustic Cover Mount Axle		Fcc Label							
	SUB-REF. NO.	CODE	SUB-REF. NO.	CODE	SUB-REF. NO.	CODE	SUB-REF. NO.	CODE	SUB-REF. NO.	CODE	SUB-REF. NO.	CODE
Cream (364)	20A	U05672001	26A	U05806001								
Black (010)	20B	U05672002	26B	U05806002	31A	U01810002						
White					31B	U01810001						

NAME / CODE / COLOR & DESCRIPTION	Rating Plate											
	SUB-REF. NO.	CODE	SUB-REF. NO.	CODE	SUB-REF. NO.	CODE	SUB-REF. NO.	CODE	SUB-REF. NO.	CODE	SUB-REF. NO.	CODE
B CE-60 110~120V	21A	U05791001										
B CE-65 UL	21B	U05989001										
B CE-60 115V 60Hz	21C	U05866001										
B CE-65 CSA	21D	U05868001										
B CE-60 ⓕ	21E	U05870001										
B CE-60 VDE	21F	U05872001										
B CE-60 SEV	21G	U05874001										
B CE-60 BS	21H	U05876001										
B CE-60 NEMKO	21I	U05878001										
B CE-60 220V 50Hz	21J	U05880001										
B CE-60 240V 50Hz	21K	U05882001										
B CE-60 FEMKO	21L	U05921001										
B CE-60 220V 50 Hz (for France)	21M	U06032001										

536–611–061

MAIN COVER & NAME PLATE

Model : CE-50 w/Case

MAIN-REF. NO.	SC–061

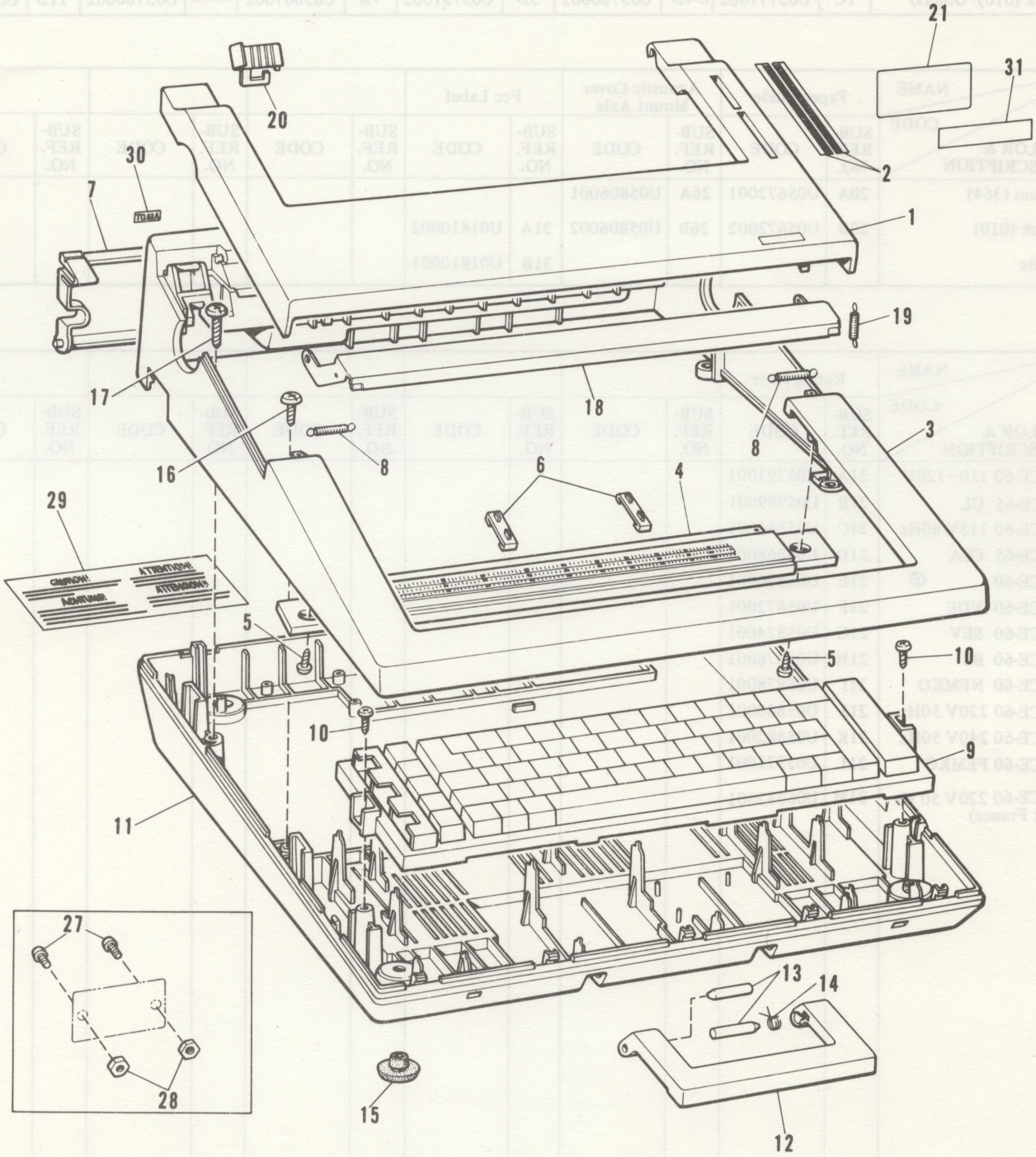

PARTS CODE & PARTS NAME

Model: CE-50 w/Case

MAIN-REF. NO.	SC-061	Functional group name	MAIN COVER & NAME PLATE					
SUB-REF. NO.	CODE	NAME	Q'TY	C/P	NEW CODE	PRODUCTION FROM	PRODUCTION UP TO	REMARK
1	▨	Top Cover Unit (with 2)	1					
2	U05779001	Cover Blind	2					
(3 ~ 8)	▨	Upper Cover Unit	1					
3	▨	Upper Cover	1					
4	U05782001	Erasure Table	1					
5	U05783001	Tapping Screw for Erasure Table	2					
6	U05784001	Margin Cursor	2					
7	▨	Power Supply Compartment Cover	1					
8	U02150001	Spring for Erasure Table	2					
9	▨	Keyboard Panel 50	1					
10	U02082001	Tapping Screw for Keyboard Panel	2					
(11 ~ 15)	▨	Lower Cover Unit	1					
11	▨	Lower Cover	1					
12	▨	Handle	1					
13	U05810001	Handle Axle	2					
14	U05811001	Handle Return Spring	1					
15	U05788001	Rubber Foot	4					
16	U05789001	Tapping Screw for Upper Cover (Front)	2					
17	U05790001	Tapping Screw for Upper Cover (Rear)	2					
18	U05660001	Paper Rest 13	1					
19	513924001	Spring for Paper Rest	1					
20	▨	Paper Guide	1					
21	▨	Rating Plate	1					
27	002260613	Screw for Rating Plate (CSA only)	2					
28	021260106	Nut for Rating Plate (CSA only)	2					
29	U05884001	Caution Label	1					
30	U05900001	Fuse Indicator (TO. 63A)(BS only)	1					
31	▨	FCC Label (U.S.A. only)	1					

Caution: To visualize the ▨ ▨ part and ordering procedures, please refer to the Preface.

536–501–061

MAIN COVER & NAME PLATE

Model : CE-50 w/Case

MAIN-REF. NO.	SC–061

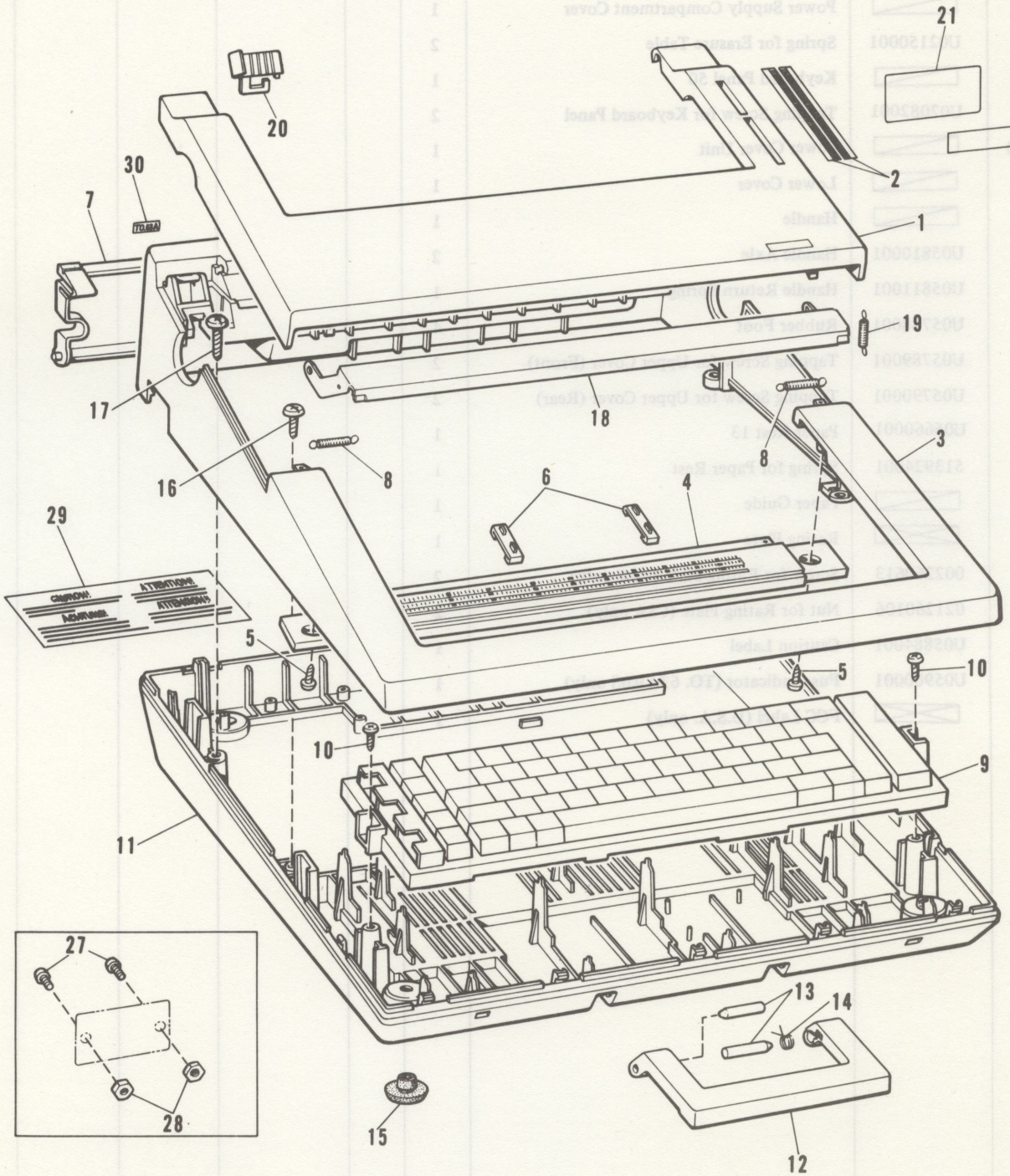

536–501–061

PARTS CODE & PARTS NAME

Model: CE-50 w/Case

MAIN-REF. NO.	SC-061	Functional group name	MAIN COVER & NAME PLATE

SPECIAL PARTS

NAME / CODE / COLOR & DESCRIPTION	Top Cover Unit (with 2)		Upper Cover Unit		Upper Cover		Power Supply Compartment Cover		Lower Cover Unit		Lower Cover	
	SUB-REF. NO.	CODE	SUB-REF. NO.	CODE	SUB-REF. NO.	CODE	SUB-REF. NO.	CODE	SUB-REF. NO.	CODE	SUB-REF. NO.	CODE
Silver (982) U.S.A.	1A	U05983004										
Gray (026) U.S.A.			(3~8)A	U05780003	3A	U05781003	7A	U05799003	(11~15)A	U05807003	11A	U05808003
Cream (364) England			(3~8)B	U05894001	3B	U05895001						
Cream (364) Others	1B	U05830001	(3~8)C	U05780001	3C	U05781001	7B	U05799001	(11~15)B	U05807001	11B	U05808001
Black (010) England			(3~8)D	U05894002	3D	U05895002						
Black (010) Others	1C	U05838002	(3~8)E	U05780002	3E	U05781002	7C	U05799002	(11~15)C	U05807002	11C	U05808002

NAME / CODE / COLOR & DESCRIPTION	Handle		Paper Guide		Fcc Label							
	SUB-REF. NO.	CODE	SUB-REF. NO.	CODE	SUB-REF. NO.	CODE	SUB-REF. NO.	CODE	SUB-REF. NO.	CODE	SUB-REF. NO.	CODE
Cream (364)	12A	U05809001	20A	U05672001								
Black (010)	12B	U05809002	20B	U05672002	31A	U01810002						
Gray (026)	12C	U05809003										
White					31B	U01810001						

NAME / CODE / COLOR & DESCRIPTION	Rating Plate		Keyboard Panel 50									
	SUB-REF. NO.	CODE	SUB-REF. NO.	CODE	SUB-REF. NO.	CODE	SUB-REF. NO.	CODE	SUB-REF. NO.	CODE	SUB-REF. NO.	CODE
B CE-50 110~120V	21A	U05861001										
B CE-50 UL	21B	U05863001										
B CE-50 115V 60Hz	21C	U05865001										
B CE-50 CSA	21D	U05867001										
B CE-50 Ⓣ	21E	U05869001										
B CE-50 VDE	21F	U05871001										
B CE-50 SEV	21G	U05873001										
B CE-50 BS	21H	U05875001										
B CE-50 NEMKO	21I	U05877001										
B CE-50 220V 50Hz	21J	U05879001										
B CE-50 240V 50Hz	21K	U05881001										
B CE-50 FEMKO	21L	U05920001										
B CE-50 220V 50Hz (for France)	21M	U06031001										
U.S.A.			9A	U06050001								
Others			9B	U05785001								

MAIN COVER & NAME PLATE

Model : CE-50 w/o Case

MAIN-REF. NO.	SD–061

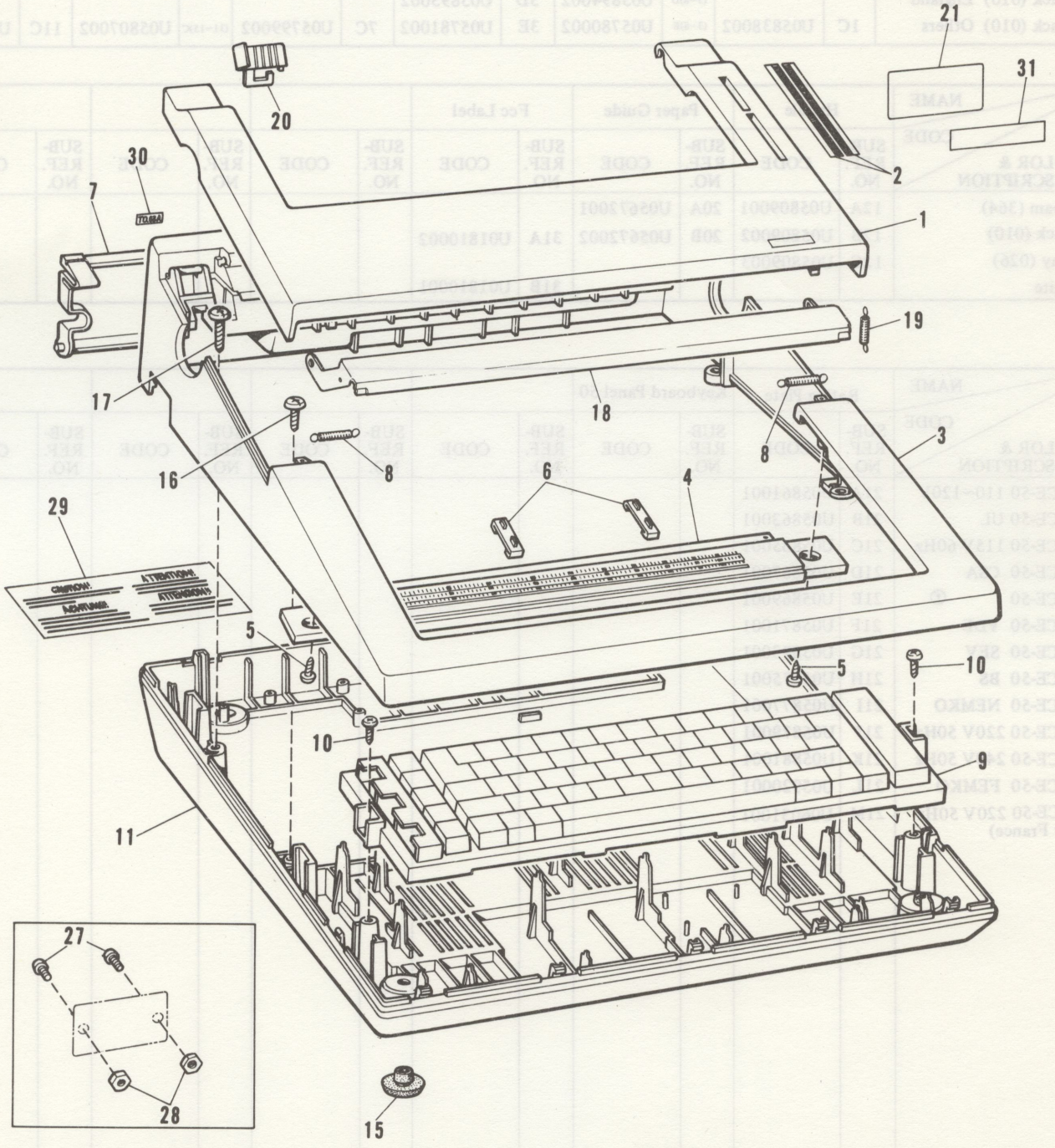

536–511–061

PARTS CODE & PARTS NAME

Model: CE-50 w/o Case

MAIN-REF. NO.	SD-061	Functional group name	MAIN COVER & NAME PLATE					
SUB-REF. NO.	CODE	NAME	Q'TY	C/P	NEW CODE	PRODUCTION FROM	PRODUCTION UP TO	REMARK
1	▨	Top Cover Unit (with 2)	1					
2	U05779001	Cover Blind	2					
(3 ~ 8)	▨	Upper Cover Unit	1					
3	▨	Upper Cover	1					
4	U05782001	Erasure Table	1					
5	U05783001	Tapping Screw for Erasure Table	2					
6	U05784001	Margin Cursor	2					
7	▨	Power Supply Compartment Cover	1					
8	U02150001	Spring for Erasure Table	2					
9	U05785001	Keyboard Panel 50	1					
10	U02082001	Tapping Screw for Keyboard Panel	2					
(11, 15)	▨	Lower Cover Unit	1					
11	▨	Lower Cover	1					
15	U05788001	Rubber Foot	4					
16	U05789001	Tapping Screw for Upper Cover (Front)	2					
17	U05790001	Tapping Screw for Upper Cover (Rear)	2					
18	U05660001	Paper Rest 13	1					
19	513924001	Spring for Paper Rest	1					
20	▨	Paper Guide	1					
21	▨	Rating Plate	1					
27	002260613	Screw for Rating Plate	2					
28	021260106	Nut for Rating Plate	2					
29	U05884001	Caution Label	1					
30	U05900001	Fuse Indicator (TO. 63A)(BS only)	1					
31	▨	FCC Label (U.S.A. only)	1					

Caution: To visualize the ▨ ▨ part and ordering procedures, please refer to the Preface.

536–511–061

MAIN COVER & NAME PLATE

Model : CE-50 w/o Case

MAIN-REF. NO.	SD–061

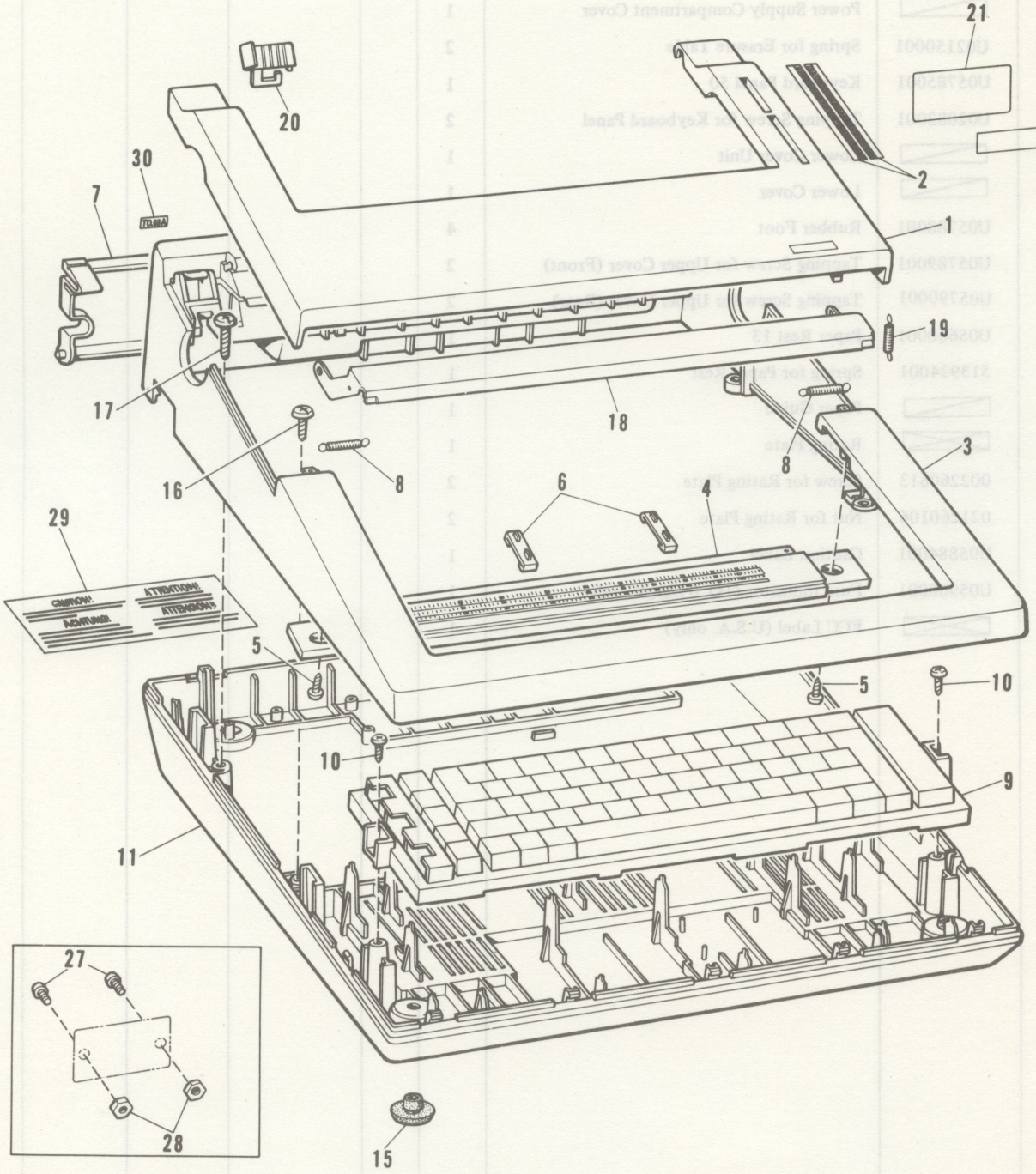

PARTS CODE & PARTS NAME

Model: CE-50 w/o Case

MAIN-REF. NO.	SD-061	Functional group name	MAIN COVER & NAME PLATE

SPECIAL PARTS

NAME / CODE / COLOR & DESCRIPTION	Top Cover Unit (with 2)		Upper Cover Unit		Upper Cover		Power Supply Compartment Cover		Lower Cover Unit		Lower Cover	
	SUB-REF. NO.	CODE	SUB-REF. NO.	CODE	SUB-REF. NO.	CODE	SUB-REF. NO.	CODE	SUB-REF. NO.	CODE	SUB-REF. NO.	CODE
Cream (364) England			(3~8)A	U05894001	3A	U05895001						
Cream (364) Others	1A	U05838001	(3~8)B	U05780001	3B	U05781001	7A	U05799001	(11,15)A	U05786001	11A	U05787001
Black (010) England			(3~8)C	U05894002	3C	U05895002						
Black (010) Others	1B	U05838002	(3~8)D	U05780002	3D	U05781002	7B	U05799002	(11,15)B	U05786002	11B	U05787002

NAME / CODE / COLOR & DESCRIPTION	Paper Guide		Fcc Label									
	SUB-REF. NO.	CODE	SUB-REF. NO.	CODE	SUB-REF. NO.	CODE	SUB-REF. NO.	CODE	SUB-REF. NO.	CODE	SUB-REF. NO.	CODE
Cream (364)	20A	U05672001										
Black (010)	20B	U05672002	31A	U01810002								
White			31B	U01810001								

NAME / CODE / COLOR & DESCRIPTION	Rating Plate											
	SUB-REF. NO.	CODE	SUB-REF. NO.	CODE	SUB-REF. NO.	CODE	SUB-REF. NO.	CODE	SUB-REF. NO.	CODE	SUB-REF. NO.	CODE
B CE-50 110~120V	21A	U05861001										
B CE-50 115V 60Hz	21B	U05865001										
B CE-50 CSA	21C	U05867001										
B CE-50 ⓕ	21D	U05869001										
B CE-50 VDE	21E	U05871001										
B CE-50 SEV	21F	U05873001										
B CE-50 BS	21G	U05875001										
B CE-50 NEMKO	21H	U05877001										
B CE-50 220V 50Hz	21I	U05879001										
B CE-50 240V 50Hz	21J	U05881001										
B CE-50 FEMKO	21K	U05920001										
B CE-50 220V 50Hz (for France)	21L	U06031001										

CASE

Model : CE-50 w/Case, CE-60 w/Case

MAIN-REF. NO.	SA–062

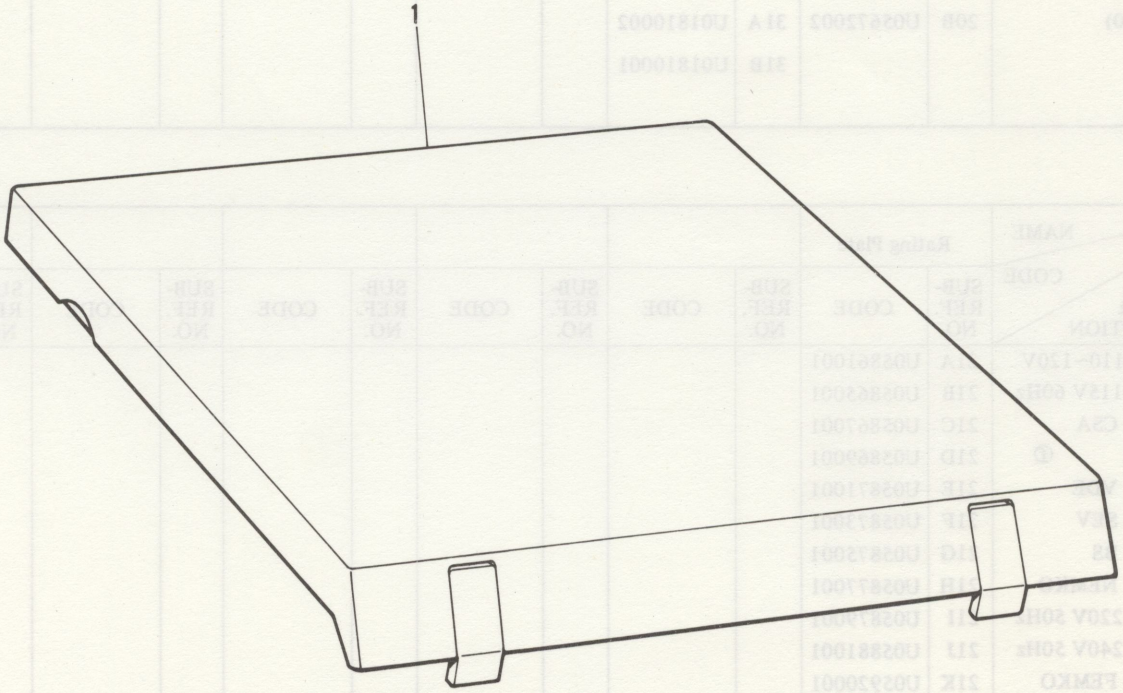

PARTS CODE & PARTS NAME

Model: CE-50 w/Case, CE-60 w/Case

MAIN-REF. NO.	SA-062	Functional group name	CASE					
SUB-REF. NO.	CODE	NAME	Q'TY	C/P	NEW CODE	PRODUCTION FROM	PRODUCTION UP TO	REMARK
1	▨	Lid Case Unit	1					

SPCEIAL PARTS

NAME / CODE / COLOR & DESCRIPTION	Lid Case Unit											
	SUB-REF. NO.	CODE	SUB-REF. NO.	CODE	SUB-REF. NO.	CODE	SUB-REF. NO.	CODE	SUB-REF. NO.	CODE	SUB-REF. NO.	CODE
Cream (364)	1A	U05842001										
Black (010)	1B	U05842002										

Caution: To visualize the ▨ part and ordering procedures, please refer to the Preface.

536-601-062

DETECTOR

Model : CE-60

MAIN-REF. NO.	SA–100

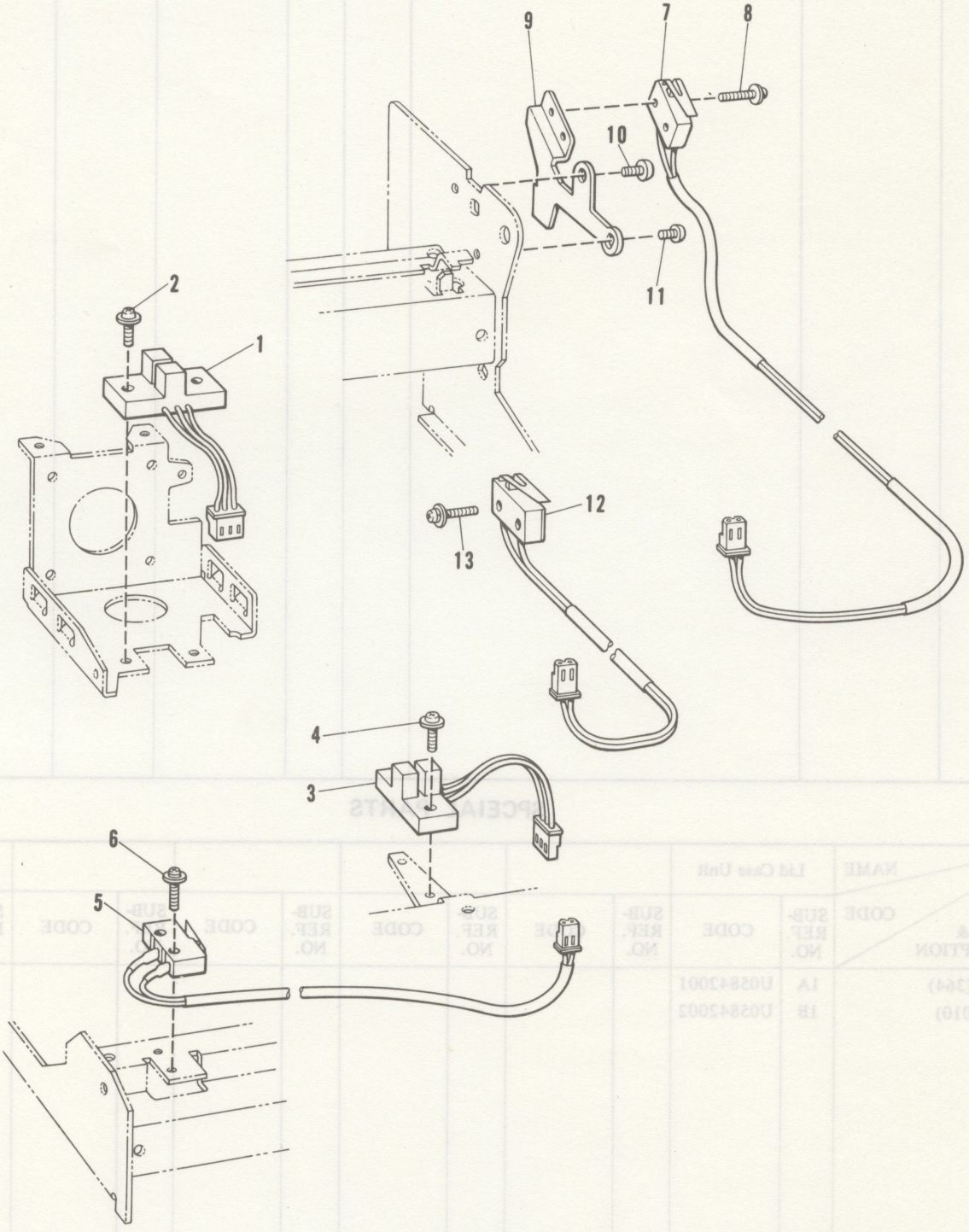

PARTS CODE & PARTS NAME

Model: CE-60

MAIN-REF. NO.	SA-100	Functional group name	DETECTOR					
SUB-REF. NO.	CODE	NAME	Q'TY	C/P	NEW CODE	PRODUCTION FROM	PRODUCTION UP TO	REMARK
1	U15294001	Index Detector	1					
2	573336001	Screw for Index Detector	2					
3	U15363001	Ribbon Detector	1					
4	573336001	Screw for Ribbon Detector	2					
5	U15380001	Carriage Detector Unit	1					
6	574349001	Screw for Detector Unit	2					
7	U15381001	Cover Switch Unit (with 8, 9)	1					
8	574349001	Screw for Cover Switch	2					
9	U05792000	Cover Switch Holder	1					
10	522359001	Shoulder Screw for Cover Switch Holder	1					
11	002300403	Screw for Cover Switch Holder	1					
12	U15383001	Paper Insert Switch Unit	1					
13	574349001	Screw for Paper Insert Switch Unit	2					

DETECTOR

Model : CE-50

MAIN-REF. NO.	SC–100

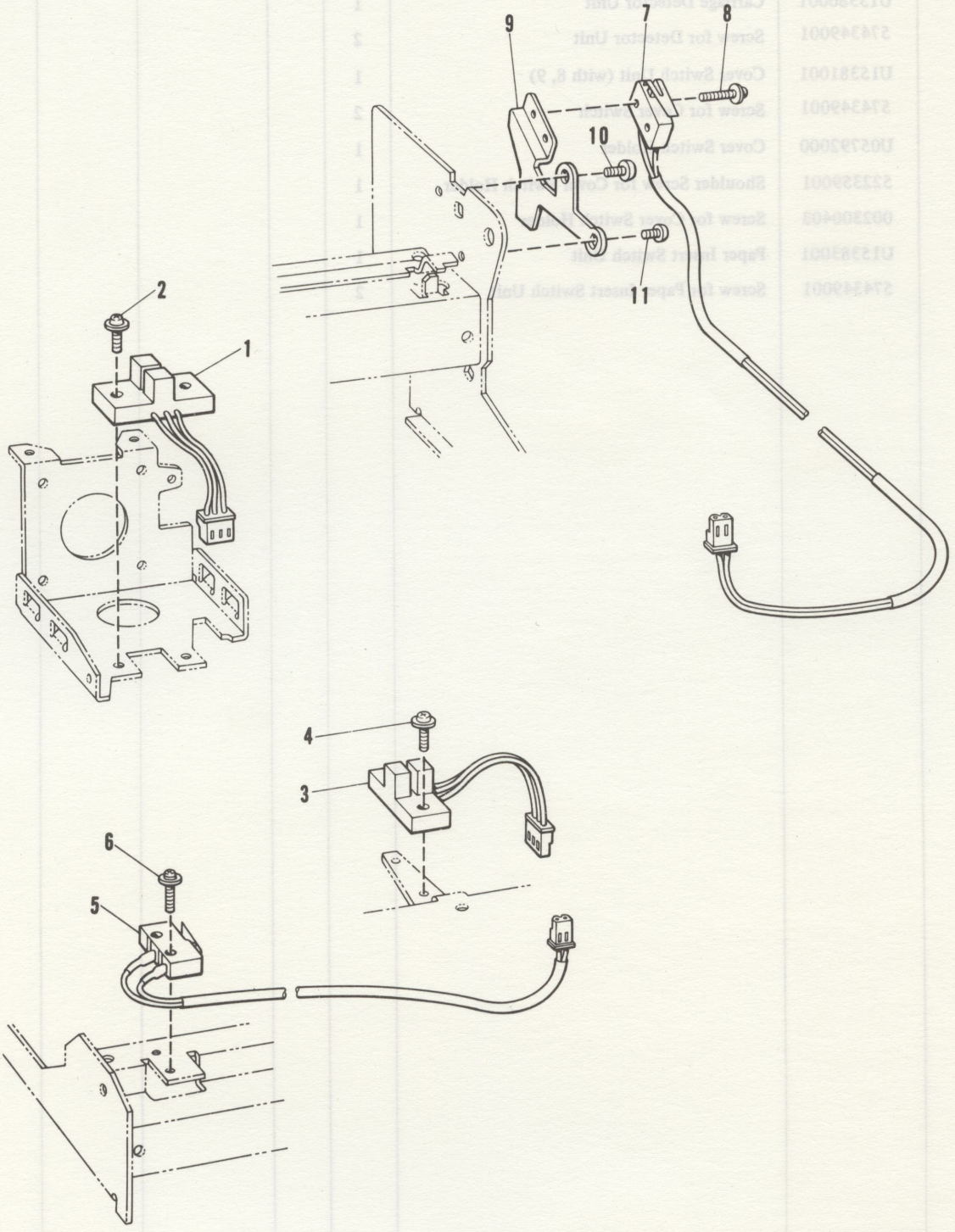

536–501–100

PARTS CODE & PARTS NAME

Model: CE-50

MAIN-REF. NO.	SC-100	Functional group name	DETECTOR						
SUB-REF. NO.	CODE	NAME	Q'TY	C/P	NEW CODE	PRODUCTION FROM	PRODUCTION UP TO	REMARK
1	U15294001	Index Detector	1					
2	573336001	Screw for Index Detector	2					
3	U15363001	Ribbon Detector	1					
4	573336001	Screw for Ribbon Detector	2					
5	U15380001	Carriage Detector Unit	1					
6	574349001	Screw for Carriage Detector Unit	2					
7	U15381001	Cover Switch Unit (with 8, 9)	1					
8	574349001	Screw for Cover Switch	2					
9	U05792000	Cover Switch Holder	1					
10	522359001	Shoulder Screw for Cover Switch Holder	1					
11	002300403	Screw for Cover Switch Holder	1					

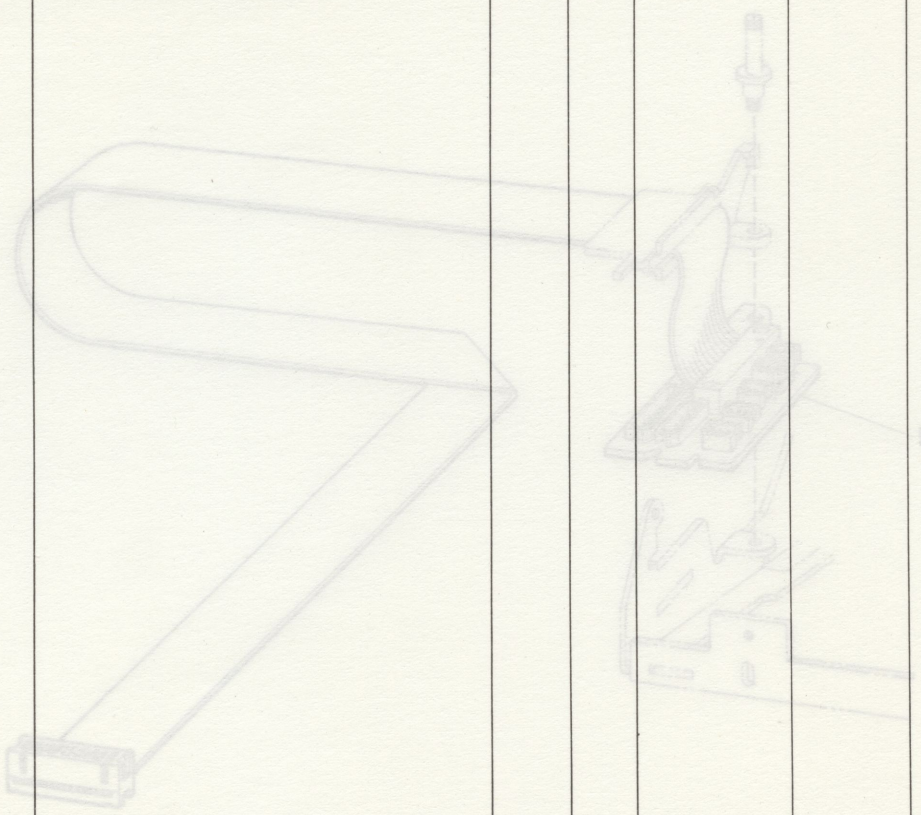

536–501–100

RELAY CIRCUIT BOARD

Model : CE-50, CE-60

MAIN-REF. NO.	SA–101

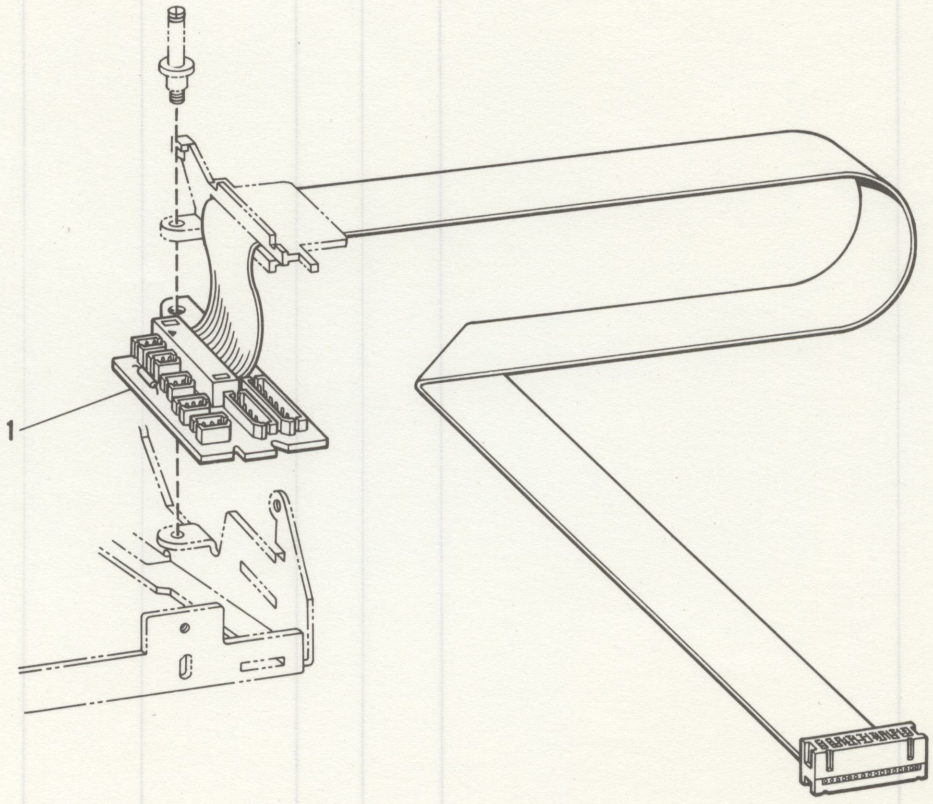

PARTS CODE & PARTS NAME

Model: CE-50, CE-60

MAIN-REF. NO.	SA-101	Functional group name	RELAY CIRCUIT BOARD					
SUB-REF. NO.	CODE	NAME	Q'TY	C/P	NEW CODE	PRODUCTION FROM	PRODUCTION UP TO	REMARK
1	U15306001	Relay Circuit Board Assembly	1					

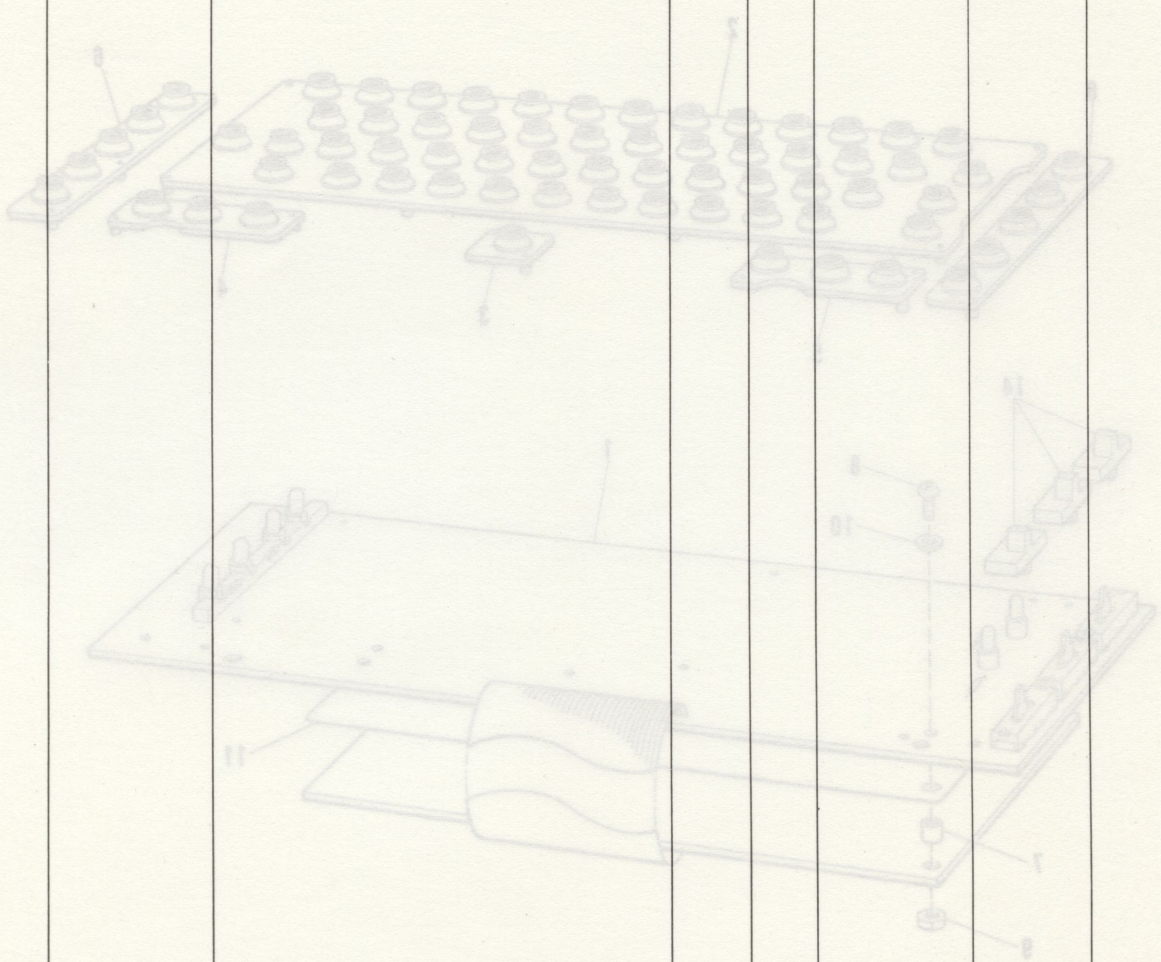

536–601–101

LOGIC CONTROL WITH KEYBOARD CIRCUIT BOARD

Model : CE-60

MAIN-REF. NO.	SA–102

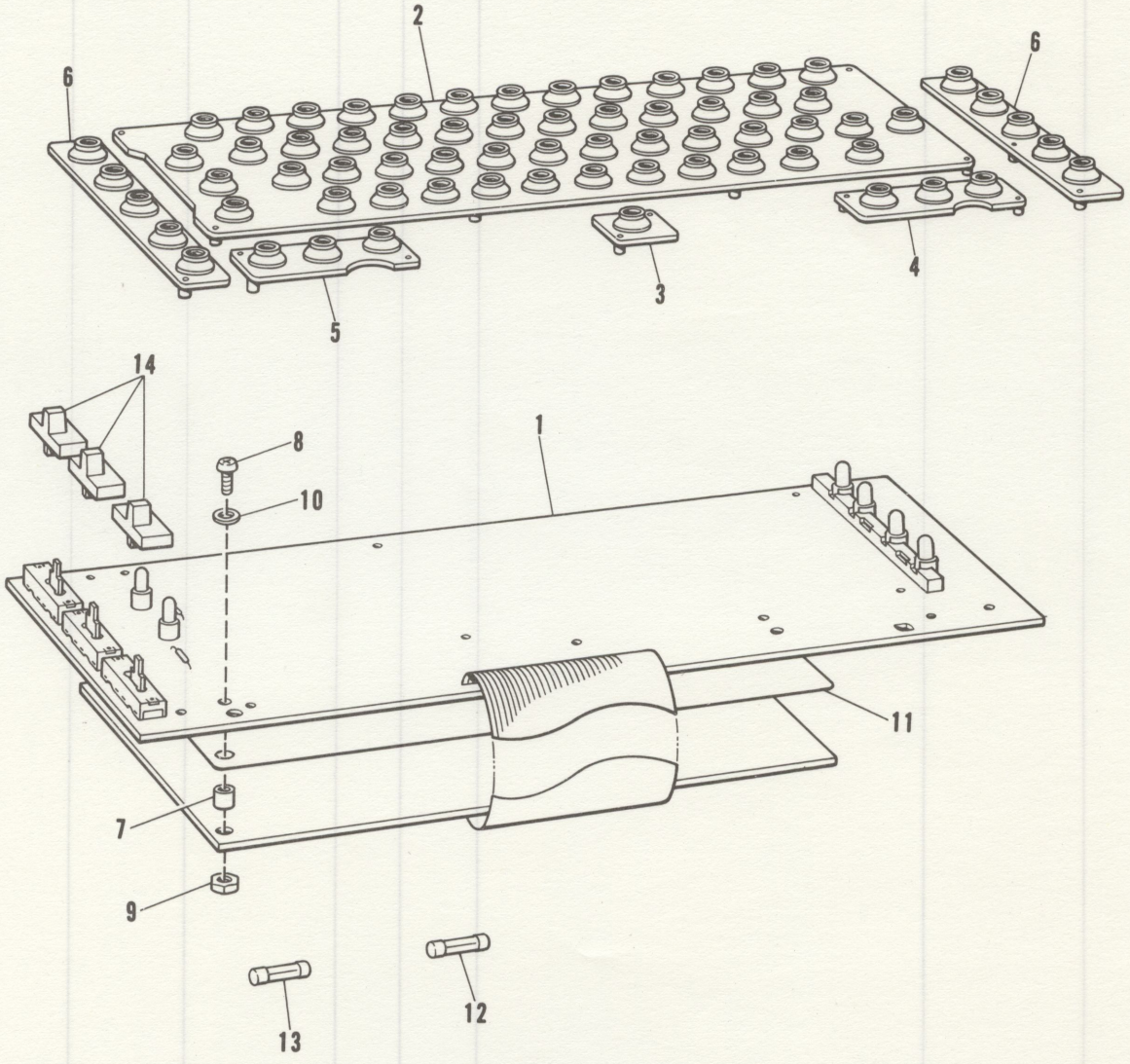

PARTS CODE & PARTS NAME

Model: CE-60

MAIN-REF. NO.	SA-102	Functional group name	LOGIC CONTROL WITH KEYBOARD CIRCUIT BOARD					
SUB-REF. NO.	CODE	NAME	Q'TY	C/P	NEW CODE	PRODUCTION FROM	PRODUCTION UP TO	REMARK
1	⊠	Logic Control with Keyboard Circuit Board Assembly (with 2~14)	1					
2	U05794000	Contact Plate 46K	1					
3	U00867000	Contact Plate 1K	1					
4	U05795000	Contact Plate 3K (Right)	1					
5	U05903000	Contact Plate 3K (Left)	1					
6	U05796000	Contact Plate 5K	2					
7	U05798000	CIRCUIT BOARD Spacer	2					
8	002301205	Screw for Spacer	2					
9	021300106	Nut for Screw	2					
10	025030133	Washer for Screw	4					
11	U15362001	Insulator	1					
12	⊠	Gluss Fuse	1					
13	⊠	Gluss Fuse	1					
14	U05797001	Tip for Slide Switch	3					

Caution: To visualize the ⊠ part and ordering procedures, please refer to the Preface.

LOGIC CONTROL WITH KEYBOARD CIRCUIT BOARD

Model : CE-60

MAIN-REF. NO.	SA–102

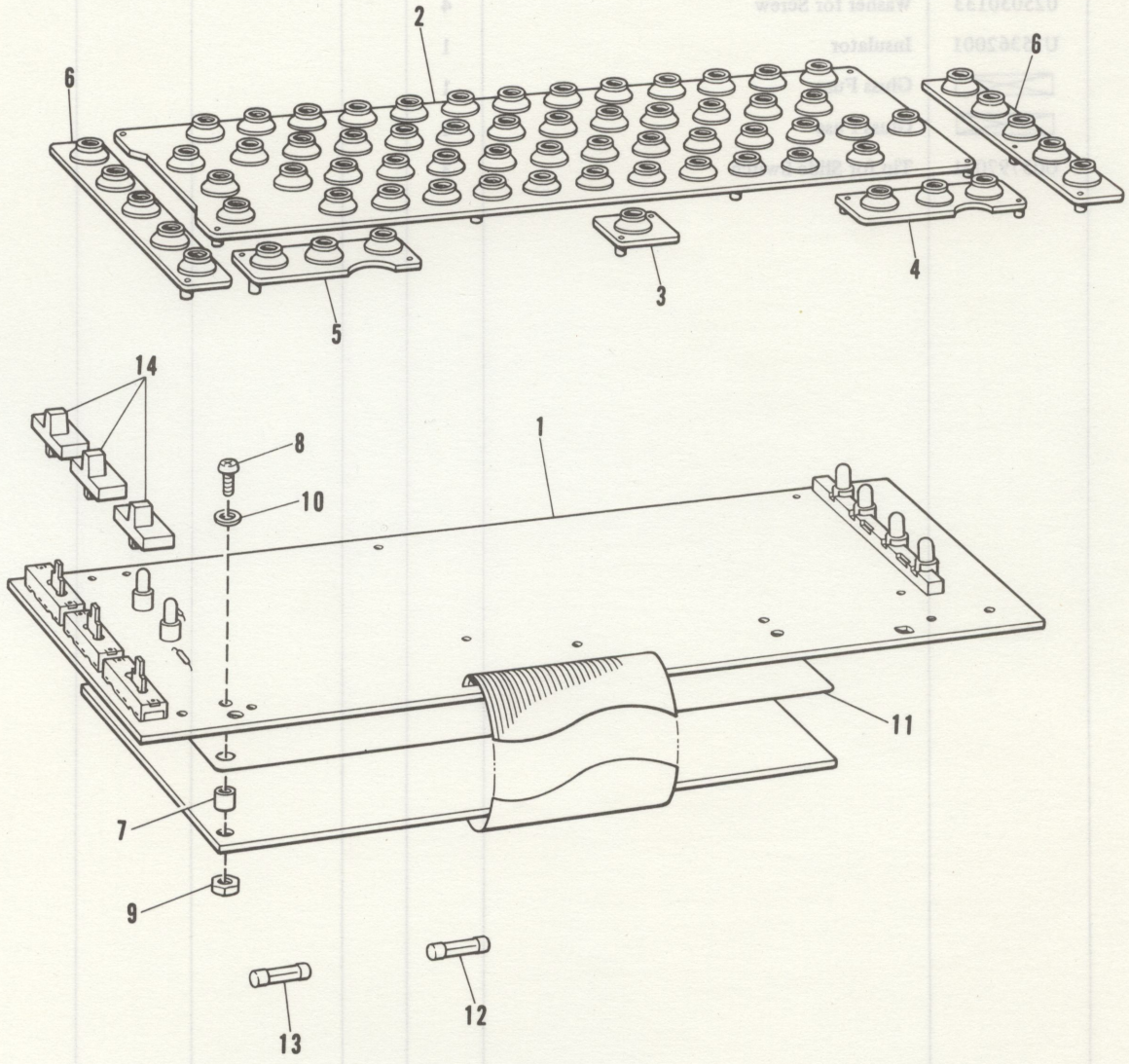

Model: CE-60

MAIN-REF. NO.	SA-102	Functional Group name	LOGIC CONTROL WITH KEYBOARD CIRCUIT BOARD

ELECTRICAL STANDARD			(A) 100V		(B) 110V ~ 127V		(C) 200V ~
SUB-REF. NO.	NAME	Q'TY	CODE (Q'TY)	(C/P) NEW CORD PRODUCTION	CODE (Q'TY)	(C/P) NEW CORD PRODUCTION	CODE (Q'TY)
1	American English	1	U15411001 (1)		U15412001 (1)		U15413001 (1)
	German	1	U15411002 (1)				U15413002 (1)
	French	1	U15411003 (1)				U15413003 (1)
	Swiss < German French	1					U15413004 (1)
	King's English	1					U15413005 (1)
	Spanish for Spain	1	U15411006 (1)				U15413006 (1)
	Italian	1					U15413007 (1)
	Japanese English	1	U15411008 (1)				
	Latin & Greek	1					U15415002 (1)
	Spanish for (Central,South) American D TAB ·	1			U15414003 (1)		U15415003 (1)
	Spanish for (Central,South) American D TAB ›	1			U15414004 (1)		U15415004 (1)
	Swedish	1					U15415005 (1)
	Finnish	1					U15415006 (1)
	Norwegian	1					U15415007 (1)
	Danish	1					U15415008 (1)
	Portuguese	1					U15418002 (1)
	Dutch	1					U15418003 (1)
	Bilingual	1			U15417004 (1)		
	South African	1					U15418005 (1)
	Kana/English	1	U15416006 (1)				
	Katakana	1	U15416007 (1)				
	Icelandic	1					U15418008 (1)
12	Fuse	1	U15326000 (1)		U15083000 (1)		U15318000 (1)
13	Fuse	1	U15330000 (1)		U15322000 (1)		U15317000 (1)

40V								
NEW CORD DUCTION	CODE (Q'TY)	(C/P) NEW CORD PRODUCTION	CODE (Q'TY)	(C/P) NEW CORD PRODUCTION	CODE (Q'TY)	(C/P) NEW CORD PRODUCTION	CODE (Q'TY)	(C/P) NEW CORD PRODUCTION

LOGIC CONTROL WITH KEYBOARD CIRCUIT BOARD

Model : CE-50

MAIN-REF. NO.	SC–102

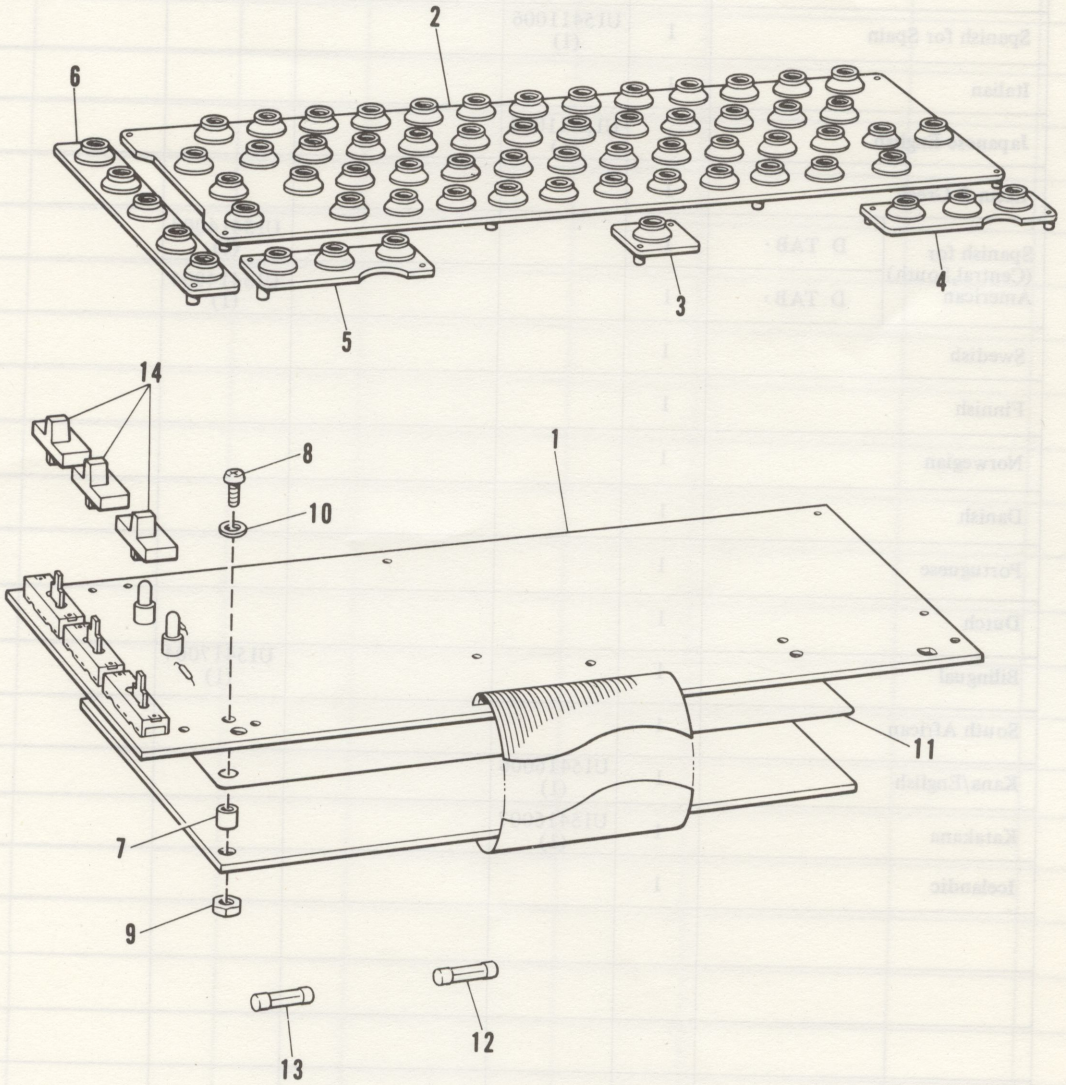

	Model No.	SA-102	Destination	LOGIC CONTROL WITH KEYBOARD CIRCUIT BOARD							
	ELECTRICAL STANDARD			100V		110V ~ 127V		220V ~ 240V			
	Ref. No.	Destination	CODE (O.T.Y)	(CP) NEW CODE PRODUCTION	CODE (O.T.Y)	(CP) NEW CODE PRODUCTION	CODE (O.T.Y)	(CP) NEW CODE PRODUCTION	CODE (O.T.Y)	(CP) NEW CODE PRODUCTION	
	1	American English	1								
		German	1								
		French	1								
		Swiss < German French	1								
		King's English	1								
		Spanish for Spain	1								
		Italian	1								
		Japanese English	1								
		Latin & Greek	1								
		Spanish for (Central South)	1								
		American	1								
		Swedish									
		Finnish									
		Norwegian									
		Danish									
		Portuguese									
		Dutch									
		Bilingual									
		South African									
		Kana/English									
		Katakana									
		Icelandic									
	12	Free									
	13	Free									

PARTS CODE & PARTS NAME

Model: CE-50

MAIN-REF. NO.	SC-102	Functional group name	LOGIC CONTROL WITH KEYBOARD CIRCUIT BOARD					
SUB-REF. NO.	CODE	NAME	Q'TY	C/P	NEW CODE	PRODUCTION FROM	PRODUCTION UP TO	REMARK
1	⊠	Logic Control with Keyboard Circuit Board Assembly (with 2~14)	1					
2	U05794000	Contact Plate 46K	1					
3	U00867000	Contact Plate 1K	1					
4	U05795000	Contact Plate 3K (Right)	1					
5	U05903000	Contact Plate 3K (Left)	1					
6	U05796000	Contact Plate 5K	2					
7	U05798000	CIRCUIT BOARD Spacer	2					
8	002301205	Screw for Spacer	2					
9	021300106	Nut for Screw	2					
10	025030133	Washer for Screw	4					
11	U15362001	Insulator	1					
12	⊠	Gluss Fuse	1					
13	⊠	Gluss Fuse	1					
14	U05797001	Tip for Slide Switch	3					

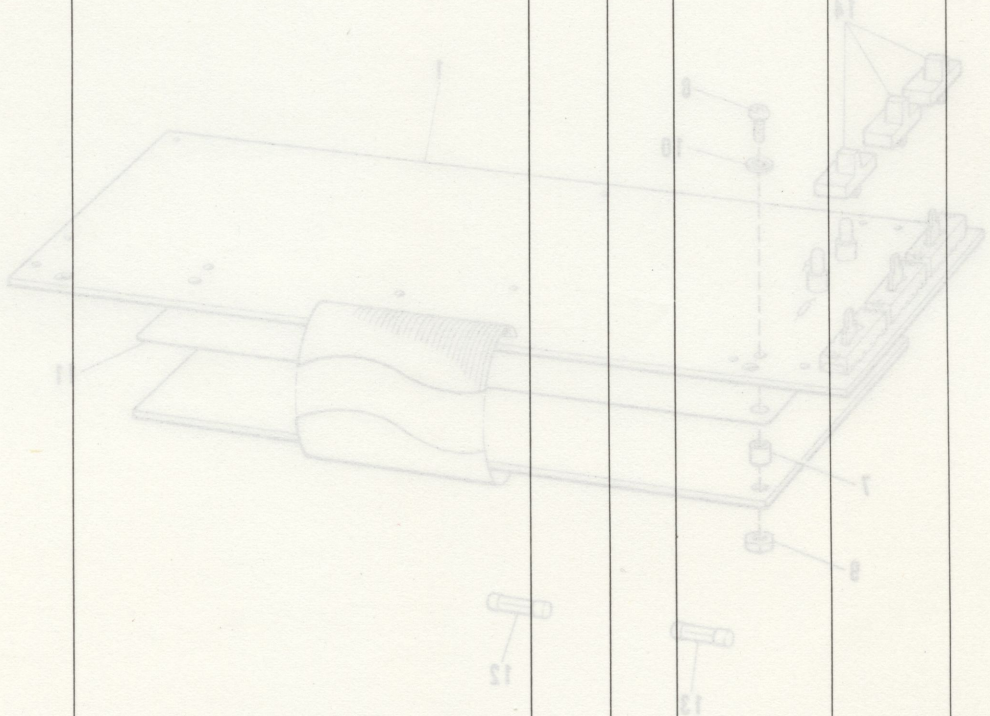

Caution: To visualize the ⊠ part and ordering procedures, please refer to the Preface.

536–501–102

LOGIC CONTROL WITH KEYBOARD CIRCUIT BOARD

Model : CE-50

MAIN-REF. NO.	SC–102

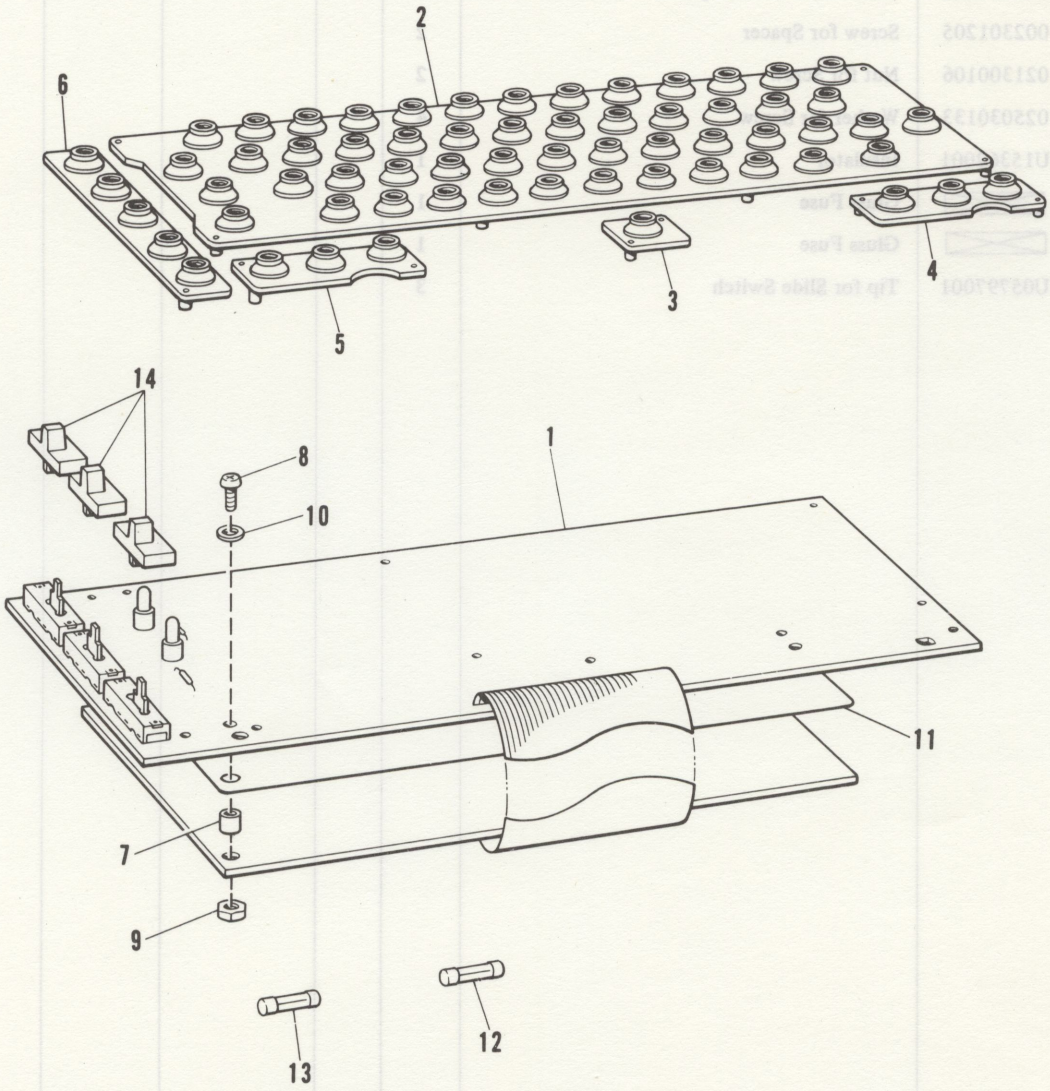

Model: CE-50

MAIN-REF. NO.	SC-102	Functional group name	LOGIC CONTROL WITH KEYBOARD CIRCUIT BOARD

ELECTRICAL STANDARD			(A) 100V		(B) 110V ~ 127V		(C) 200V ~	
SUB-REF. NO.	NAME	Q'TY	CODE (Q'TY)	(C/P) NEW CORD PRODUCTION	CODE (Q'TY)	(C/P) NEW CORD PRODUCTION	CODE (Q'TY)	(C/P) NEW CORD PRODUCTION
1	American English	1	U15419001 (1)		U15420001 (1)		U15421001 (1)	
	German	1	U15419002 (1)				U15421002 (1)	
	French	1	U15419003 (1)				U15421003 (1)	
	Swiss < German French	1					U15421004 (1)	
	King's English	1					U15421005 (1)	
	Spanish for Spain	1	U15419006 (1)				U15421006 (1)	
	Italian	1					U15421007 (1)	
	Japanese English	1	U15419008 (1)					
	Latin & Greek	1					U15423002 (1)	
	Spanish for (Central·South) American D TAB .	1			U15422003 (1)		U15423003 (1)	
	Spanish for (Central·South) American D TAB ,	1			U15422004 (1)		U15423004 (1)	
	Swedish	1					U15423005 (1)	
	Finnish	1					U15423006 (1)	
	Norwegian	1					U15423007 (1)	
	Danish	1					U15423008 (1)	
	Portuguese	1					U15426002 (1)	
	Dutch	1					U15426003 (1)	
	Bilingual	1			U15425004 (1)			
	South African	1					U15426005 (1)	
	Kana/English	1	U15424006 (1)					
	Katakana	1	U15424007 (1)					
	Icelandic	1					U15426008 (1)	
12	Fuse	1	U15326000 (1)		U15083000 (1)		U15318000 (1)	
13	Fuse	1	U15330000 (1)		U15322000 (1)		U15317000 (1)	

0V								
NEW CORD DUCTION	CODE (Q'TY)	(C/P) NEW OCRD PRODUCTION	CODE (Q'TY)	(C/P) NEW CORD PRODUCTION	CODE (Q'TY)	(C/P) NEW OCRD PRODUCTION	CODE (Q'TY)	(C/P) NEW CORD PRODUCTION

FILTER CIRCUIT BOARD

Model : CE-50, CE-60

MAIN-. REF. NO.	SA–103

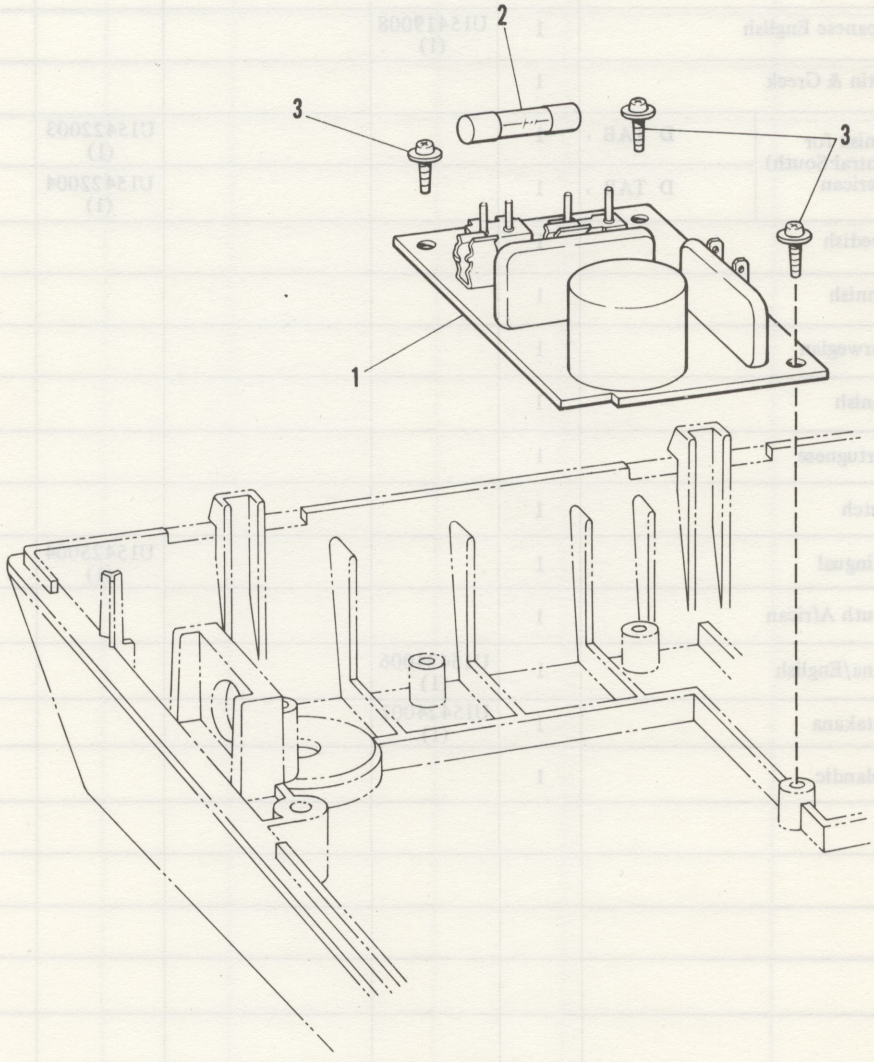

536–601–103

PARTS CODE & PARTS NAME

Model: CE-50, CE-60

MAIN-REF. NO.	SA-103	Functional group name	FILTER CIRCUIT BOARD					
SUB-REF. NO.	CODE	NAME	Q'TY	C/P	NEW CODE	PRODUCTION FROM	PRODUCTION UP TO	REMARK
1	⊠	Filter Circuit Board Assembly (with 2)	1					
2	⊠	Glass Fuse	1					
3	U02083001	Tapping Screw for Circuit Board	3					

SPECIAL PARTS

ELECTRICAL STANDARD			(A) 100V	(B) 110~120V	(C) 127V, 200~240V	(D) 240V (BS) (England)				
SUB-REF. NO.	NAME	Q'TY	CODE	CODE	CODE	CODE	CODE	CODE	CODE	CODE
1	Filter Circuit Board Assembly	1	U15308001	U15310001	U15311001	U15312001				
2	Glass Fuse	1	U15329000	U15323000	U15320000					
		1								
		1								
		1								
		1								
		1								
		1								
		1								
		1								
		1								
		1								
		1								

Caution: To visualize the ⊠ part and ordering procedures, please refer to the Preface.

536-601-103

POWER SUPPLY CIRCUIT BOARD

Model : CE-50, CE-60

MAIN-REF. NO.	SA–104

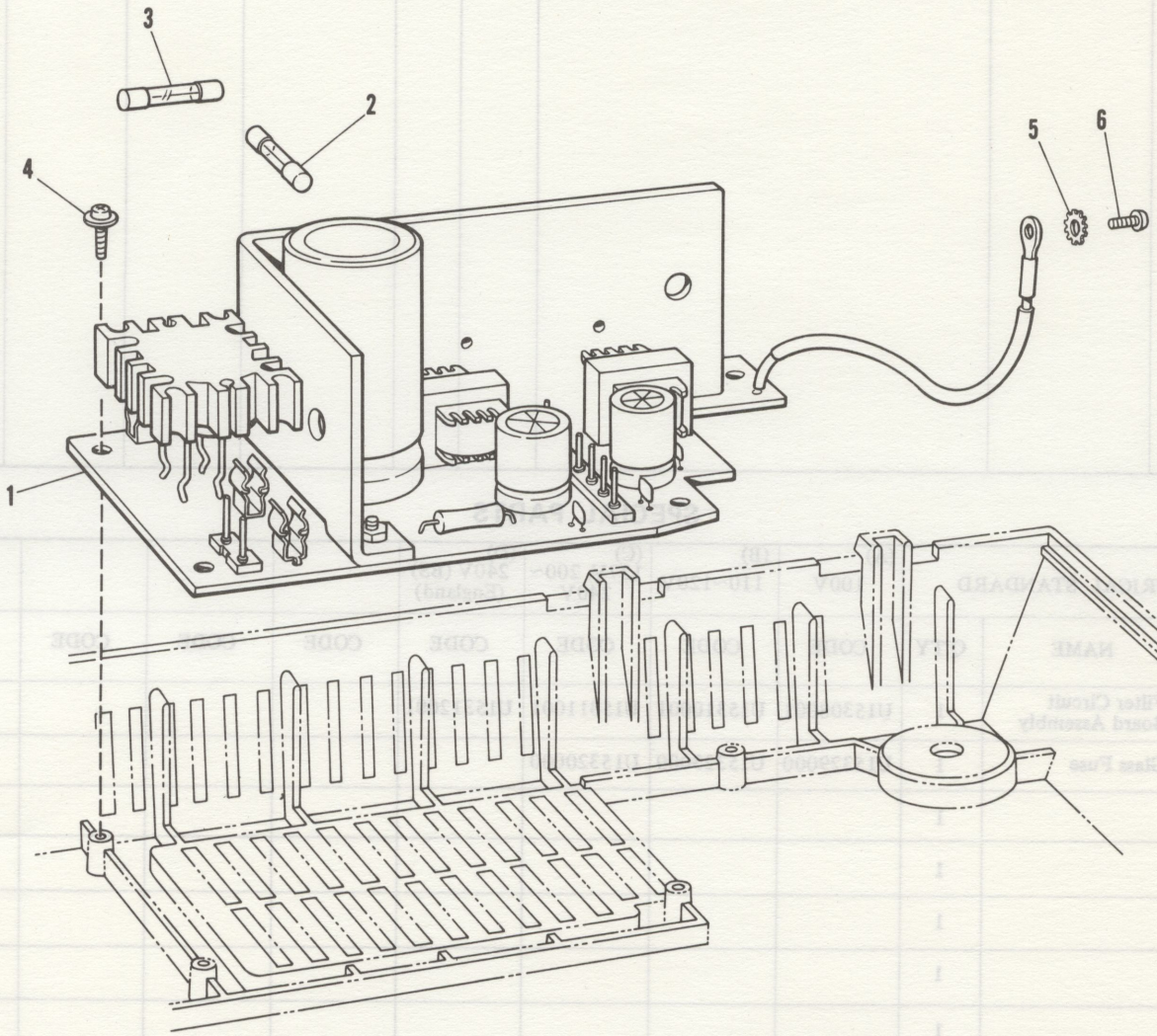

536–601–104

PARTS CODE & PARTS NAME

Model: CE50, CE-60

MAIN-REF. NO.	SA-104	Functional group name	POWER SUPPLY CIRCUIT BOARD					
SUB-REF. NO.	CODE	NAME	Q'TY	C/P	NEW CODE	PRODUCTION FROM	PRODUCTION UP TO	REMARK
1	⊠	Power Supply Circuit Board Assembly (with 2 ~ 3)	1					
2	⊠	Glass Fuse	1					
3	⊠	Glass Fuse	1					
4	U02083001	Tapping Screw for Circuit Board	4					
5	502673001	Washer for Ground Wire	1					
6	002350606	Screw for Ground Wire	1					

SPECIAL PARTS

			(A) 100V	(B) 110~127V	(C) 200~240V					
SUB-REF. NO.	NAME	Q'TY	CODE	CODE	CODE	CODE	CODE	CODE	CODE	CODE
1	Power Supply Circuit Board Assembly	1	U15427001	U15428001	U15429001					
2	Glass Fuse	1	U15328000	U15325000	U15321000					
3	Glass Fuse	1	U15327000	U15324000	U15319000					

Caution: To visualize the ⊠ part and ordering procedures, please refer to the Preface.

536-601-104

INTERFACE CONNECTOR CIRCUIT BOARD

Model: CE-60

MAIN-REF. NO.	SA–105

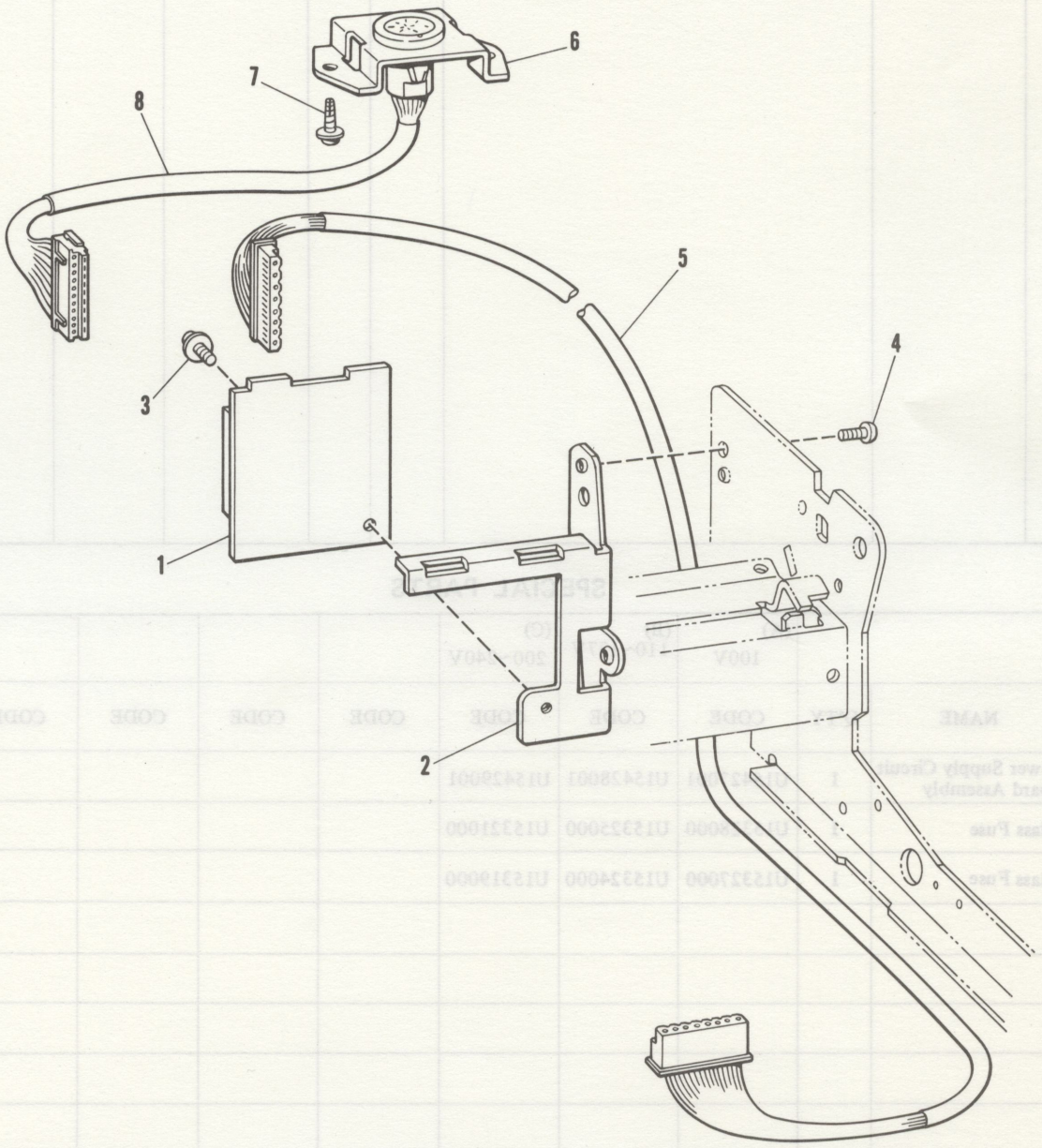

PARTS CODE & PARTS NAME

Model: CE-60

MAIN-REF. NO.	SA-105	Functional group name	INTERFACE CONNECTOR CIRCUIT BOARD					
SUB-REF. NO.	CODE	NAME	Q'TY	C/P	NEW CODE	PRODUCTION FROM	PRODUCTION UP TO	REMARK
1	U15397001	Interface Connector Circuit Board Assembly	1					
2	U05848001	Interface Connector Circuit Board Holder	1					
3	543867001	Screw for Circuit Board	1					
4	002350606	Screw for Circuit Board Holder	2					
5	U15400001	Interface Connector Unit	1					
6	U05847000	Interface Connector Holder	1					
7	U02083001	Screw for IF Connector Holder	2					
8	U15399001	Interface Harness Unit	1					

536–601–10

ACCESSORIES

Model: CE-50 w/o Case, CE-60 w/o Case

MAIN-REF. NO.	SB–910

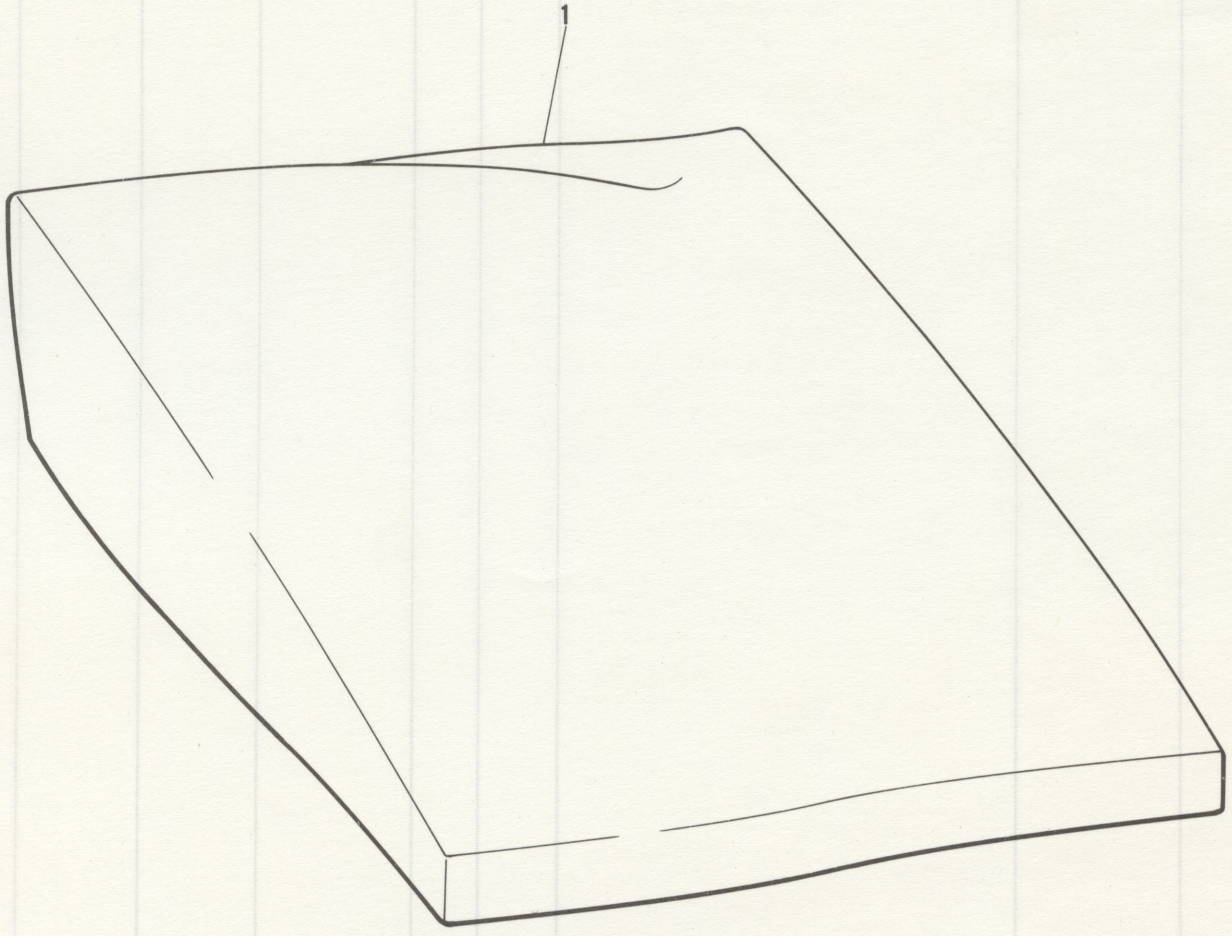

PARTS CODE & PARTS NAME

Model: CE-50 w/o Case, CE-60 w/o Case

MAIN-REF. NO.	SB-910	Functional group name	ACCESSORIES					
SUB-REF. NO.	CODE	NAME	Q'TY	C/P	NEW CODE	PRODUCTION FROM	PRODUCTION UP TO	REMARK
1	U05917001	Dust Cover	1					

PRINTED MATTER

Model: CE-60

MAIN-REF. NO.	SA–920

1

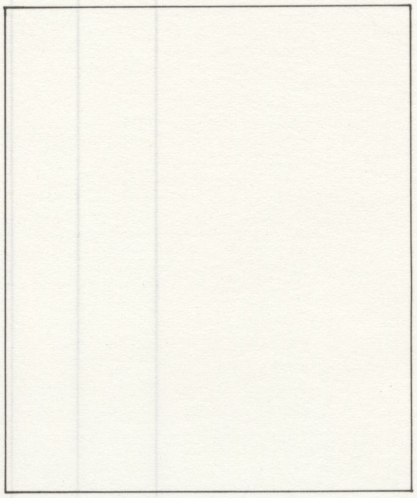

2A

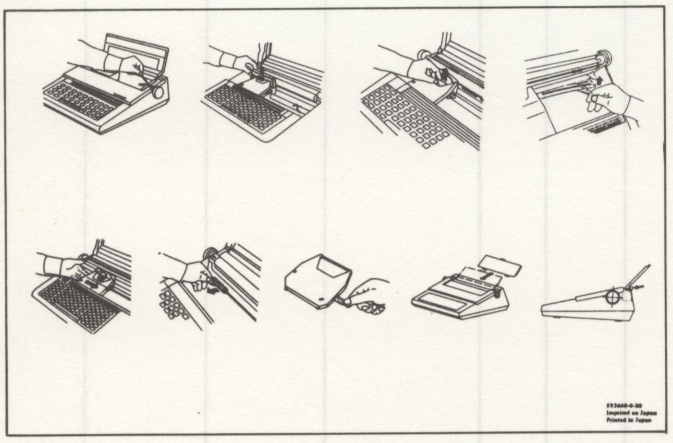

2B

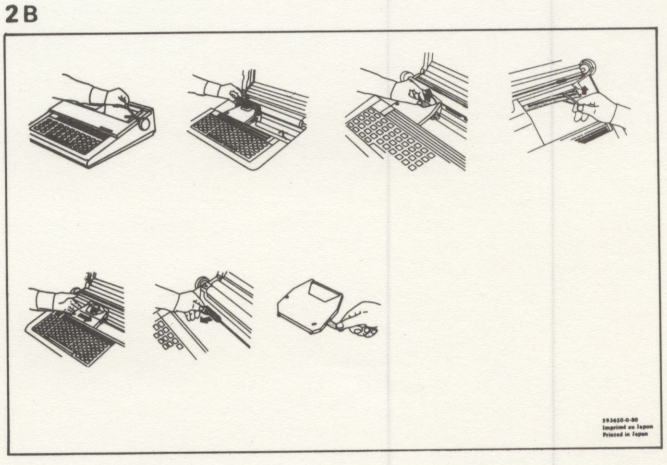

PARTS CODE & PARTS NAME

Model:CE-60

MAIN-REF. NO.	SA-920	Functional group name	PRINTED MATTER					
SUB-REF. NO.	CODE	NAME	Q'TY	C/P	NEW CODE	PRODUCTION FROM	PRODUCTION UP TO	REMARK
1	⊠	Instruction Book	1					
2	⊠	Unpacking Instruction Sheet	1					

SPECIAL PARTS

NAME / CODE / COLOR & DESCRIPTION	Instruction Book for CE-60		Instruction Book for COMPACTRONIC 60		Instruction Book for EXECUTRON 65		Unpacking Instruction Sheet					
	SUB-REF. NO.	CODE	SUB-REF. NO.	CODE	SUB-REF. NO.	CODE	SUB-REF. NO.	CODE	SUB-REF. NO.	CODE	SUB-REF. NO.	CODE
ENGLISH (U.S.A.)			1A	593660011	1A	593661011						
GERMAN	1A	593660012										
ENGLISH (Others)	1B	593660013										
FRENCH	1C	593660014										
DUTCH	1D	593660015										
NORWEGIAN	1E	593660016										
SPANISH	1F	593660017										
FINNISH	1G	593660018										
ITALIAN	1H	593660019										
SWEDISH	1I	593660020										
DANISH	1J	593660021										
SWISS-GERMAN	1K	593660022										
SWISS-FRENCH	1L	593660023										
ENGLISH (England)	1M	593660024										
GERMAN (No Brand)	1N	593660025										
ENGLISH (Canada)	IO	593660026										
CE-60, EXECUTRON 65							2A	593660080				
COMPACTRONIC 60							2B	593650080				

Caution: To visualize the ⊠ part and ordering procedures, please refer to the Preface.

536-601-920

PRINTED MATTER

Model: CE-50

MAIN-REF. NO.	SC–920

1

2

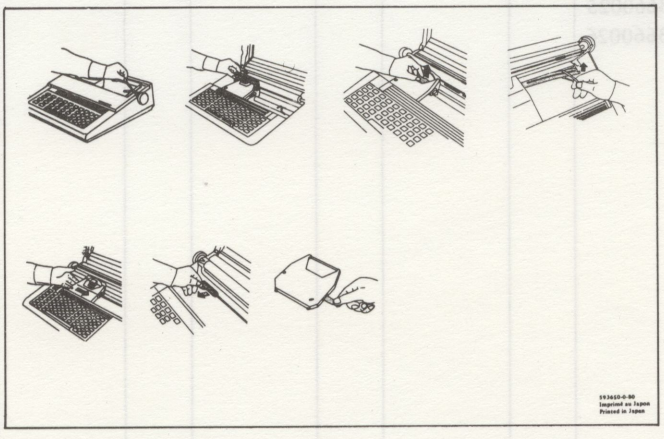

PARTS CODE & PARTS NAME

Model:CE-60

MAIN-REF. NO.	SA-920	Functional group name	PRINTED MATTER					
SUB-REF. NO.	CODE	NAME	Q'TY	C/P	NEW CODE	PRODUCTION FROM	PRODUCTION UP TO	REMARK
1	⊠	Instruction Book	1					
2	⊠	Unpacking Instruction Sheet	1					

SPECIAL PARTS

NAME / CODE / COLOR & DESCRIPTION	Instruction Book for CE-60 SUB-REF. NO.	Instruction Book for CE-60 CODE	Instruction Book for COMPACTRONIC 60 SUB-REF. NO.	Instruction Book for COMPACTRONIC 60 CODE	Instruction Book for EXECUTRON 65 SUB-REF. NO.	Instruction Book for EXECUTRON 65 CODE	Unpacking Instruction Sheet SUB-REF. NO.	Unpacking Instruction Sheet CODE				
ENGLISH (U.S.A.)			1A	593660011	1A	593661011						
GERMAN	1A	593660012										
ENGLISH (Others)	1B	593660013										
FRENCH	1C	593660014										
DUTCH	1D	593660015										
NORWEGIAN	1E	593660016										
SPANISH	1F	593660017										
FINNISH	1G	593660018										
ITALIAN	1H	593660019										
SWEDISH	1I	593660020										
DANISH	1J	593660021										
SWISS-GERMAN	1K	593660022										
SWISS-FRENCH	1L	593660023										
ENGLISH (England)	1M	593660024										
GERMAN (No Brand)	1N	593660025										
ENGLISH (Canada)	IO	593660026										
CE-60, EXECUTRON 65							2A	593660080				
COMPACTRONIC 60							2B	593650080				

Caution: To visualize the ⊠ part and ordering procedures, please refer to the Preface.

536-601-920

PRINTED MATTER

Model: CE-50

MAIN-REF. NO.	SC–920

1

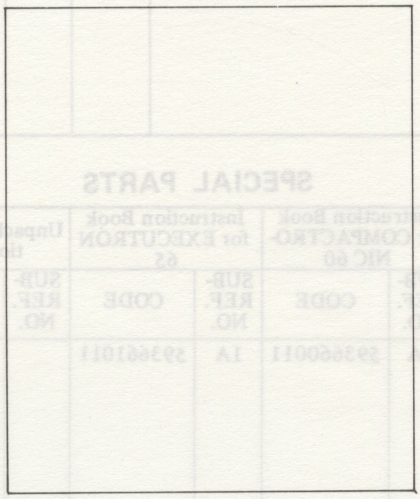

2

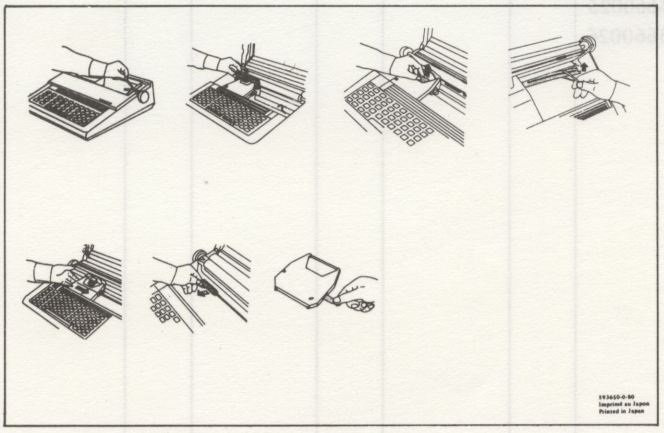

536–501–920

PARTS CODE & PARTS NAME

Model: CE-50

MAIN-REF. NO.	SC-920	Functional group name	PRINTED MATTER					
SUB-REF. NO.	CODE	NAME	Q'TY	C/P	NEW CODE	PRODUCTION FROM	PRODUCTION UP TO	REMARK
1	⊠	Instruction Book	1					
2	⊠	Unpacking Instruction Sheet	1					

SPECIAL PARTS

NAME / CODE / COLOR & DESCRIPTION	Instruction Book for CE-50		Instruction Book for CORRECTRONIC 50		Unpacking Instruction Sheet							
	SUB-REF. NO.	CODE	SUB-REF. NO.	CODE	SUB-REF. NO.	CODE	SUB-REF. NO.	CODE	SUB-REF. NO.	CODE	SUB-REF. NO.	CODE
ENGLISH (U.S.A.)			1A	593650011								
GERMAN	1A	593650012										
ENGLISH (Others)	1B	593650013										
FRENCH	1C	593650014										
DUTCH	1D	593650015										
NORWEGIAN	1E	593650016										
SPANISH	1F	593650017										
FINNISH	1G	593650018										
ITALIAN	1H	593650019										
SWEDISH	1I	593650020										
DANISH	1J	593650021										
SWISS-GERMAN	1K	593650022										
SWISS-FRENCH	1L	593650023										
ENGLISH (England)	1M	593650024										
ENGLISH (Canada)	IN	593650026										
SWISS-GERMAN (No Brand)	IO	593650027										
SWISS-FRENCH (No Brand)	IP	593650028										
CE-50, CORRECTRONIC 50					2A	593650080						

Caution: To visualize the ⊠ part and ordering procedures, please refer to the Preface.

536-501-920

PACKING MATERIAL

Model: CE-50, w/Case, CE-60 w/Case

MAIN-REF. NO.	SA–930

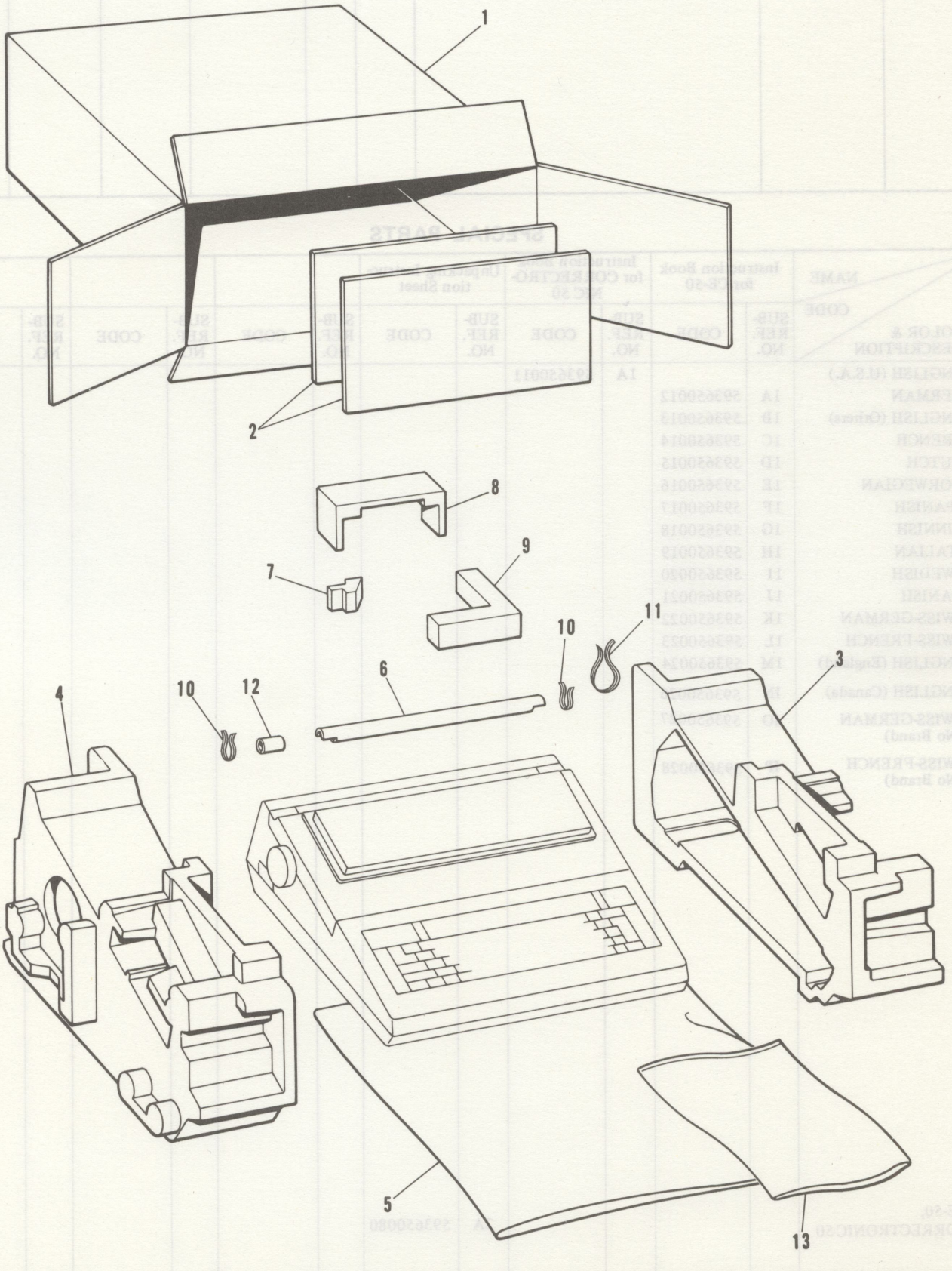

536–601–930

PARTS CODE & PARTS NAME

Model: CE-50 w/Case, CE-60 w/Case

MAIN-REF. NO.	SA-930	Functional group name	PACKING MATERIAL			PRODUCTION		REMARK
SUB-REF. NO.	CODE	NAME	Q'TY	C/P	NEW CODE	FROM	UP TO	
1	▨	Carton	1					
2	561568000	Pad for Carton	2					
(3 ~ 4)	562327001	Styrofoam Unit for Case	1					
3	562328001	Styrofoam (R) for Case	1					
4	562329001	Styrofoam (L) for Case	1					
5	▨	Polyvinyl Bag for Body	1					
6	562291001	Head Protection Pipe (R)	1					
7	562292000	Pad for Head Release	1					
8	562293001	Ribbon Holder	1					
9	562343000	Head Protector (R)	1					
10	562078000	Polyvinyl Tie 200	1					
11	561673000	Polyvinyl Tie 350	1					
12	562322001	Head Protection Pipe (L)	1					
13	▨	Polyvinyl Bag for Instruction Book	1					
14	56342000	Head Protector (L)	1					

SPECIAL PARTS

NAME / CODE / COLOR & DESCRIPTION	Carton for CE-50, CE-60		Carton for CORRECTRONIC 50		Carton for COMPACTRONIC 60		Polyvinyl Bag for Body		Polyvinyl Bag for Instruction Book			
	SUB-REF. NO.	CODE	SUB-REF. NO.	CODE	SUB-REF. NO.	CODE	SUB-REF. NO.	CODE	SUB-REF. NO.	CODE	SUB-REF. NO.	CODE
No Brand	1A	562323021										
brother (U.S.A.)	1B		1A	562358022	1A	562323022						
brother (Europe, others)	1B	562323054										
w/o Hole							5A	560196000	13A	560464001		
w/ Hole							5B	561140000	13B	560030001		

Caution: To visualize the ▨ part and ordering procedures, please refer to the Preface.

536-601-930

PACKING MATERIAL

Model: CE-50 w/o Case, CE-60 w/o Case

MAIN-REF. NO.	SB–930

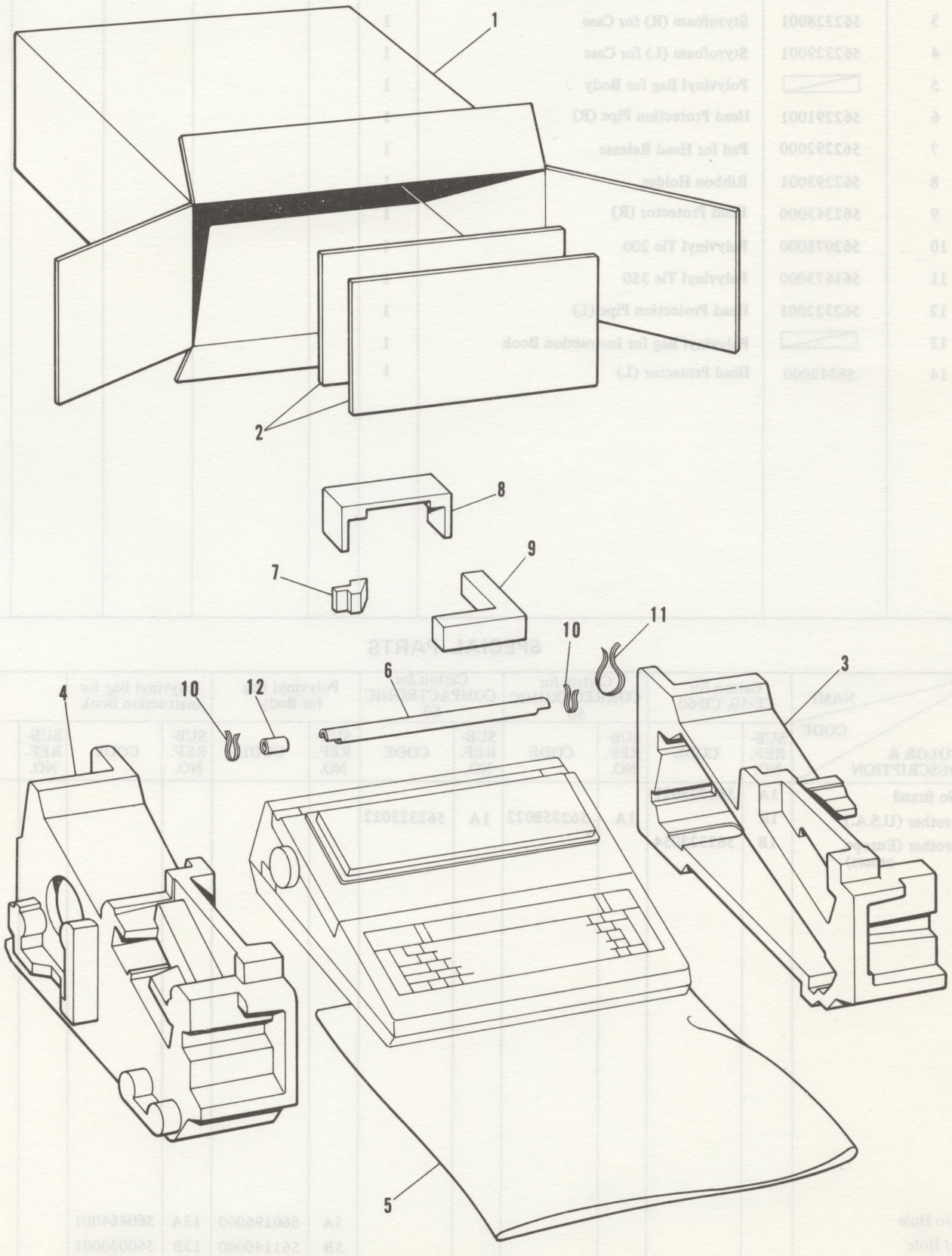

536–611–930

PARTS CODE & PARTS NAME

Model: CE-50 w/o Case, CE-60 w/o Case

MAIN-REF. NO.	SB-930	Functional group name	PACKING MATERIAL					
SUB-REF. NO.	CODE	NAME	Q'TY	C/P	NEW CODE	PRODUCTION FROM	PRODUCTION UP TO	REMARK
1	▨	Carton	1					
2	561568000	Pad for Carton	2					
(3 ~ 4)	562316001	Styrofoam Unit for Body	1					
3	562317001	Styrofoam (R) for Body	1					
4	562318001	Styrofoam (L) for Body	1					
5	▨	Polyvinyl Bag for Body	1					
6	562291001	Head Protection Pipe (R)	1					
7	562292000	Pad for Head Release	1					
8	562293001	Ribbon Holder	1					
9	562343000	Head Protector (R)	1					
10	562078000	Polyvinyl Tie 200	1					
11	561673000	Polyvinyl Tie 350	1					
12	562322001	Head Protection Pipe (L)	1					
13	▨	Polyvinyl Bag for Instruction Book	1					
14	562342000	Head Protector (L)	1					

SPECIAL PARTS

NAME / CODE / COLOR & DESCRIPTION	Carton for CE-50, CE-60		Carton for EXECUTRON 65		Polyvinyl Bag for Body		Polyvinyl Bag for Instruction Book					
	SUB-REF. NO.	CODE	SUB-REF. NO.	CODE	SUB-REF. NO.	CODE	SUB-REF. NO.	CODE	SUB-REF. NO.	CODE	SUB-REF. NO.	CODE
No Brand	1A	562321021										
brother (U.S.A.)			1A	562321022								
brohter (Europe, others)	1B	562321054										
w/o Hole					5A	560196000	13A	560464001				
w/ Hole					5B	561140000	13B	560030001				

Caution: To visualize the ▨ part and ordering procedures, please refer to the Preface.

536-611-930

PRINT HEAD ASSEMBLY

Model: CE-50, CE-60

MAIN-REF. NO.	SA–940

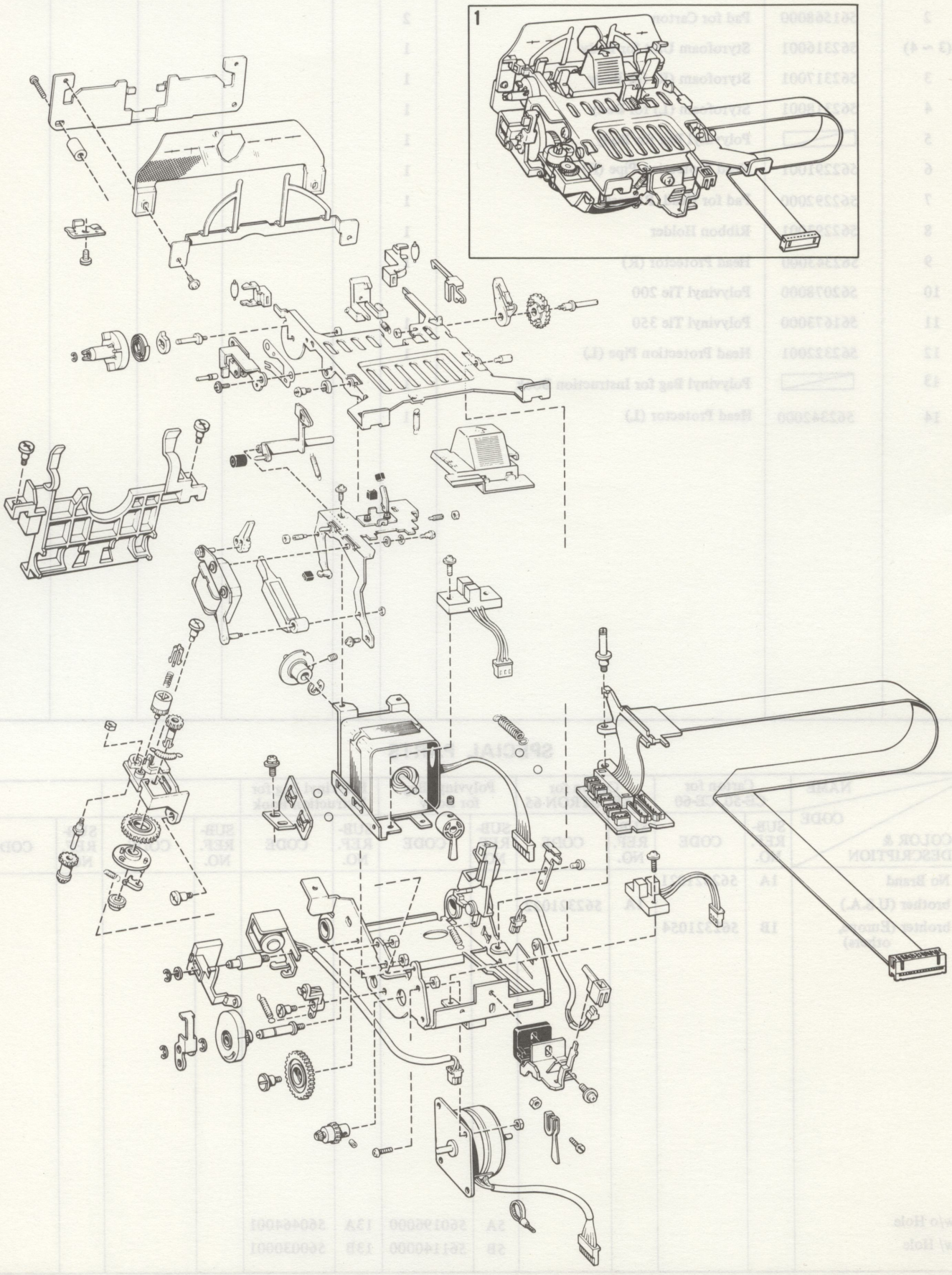

PARTS CODE & PARTS NAME

Model: CE-50, CE-60

MAIN-REF. NO.	SA-940	Functional group name	PRINT HEAD ASSEMBLY					
SUB-REF. NO.	CODE	NAME	Q'TY	C/P	NEW CODE	PRODUCTION FROM	PRODUCTION UP TO	REMARK
1	U15434001	Print Head Assembly	1					

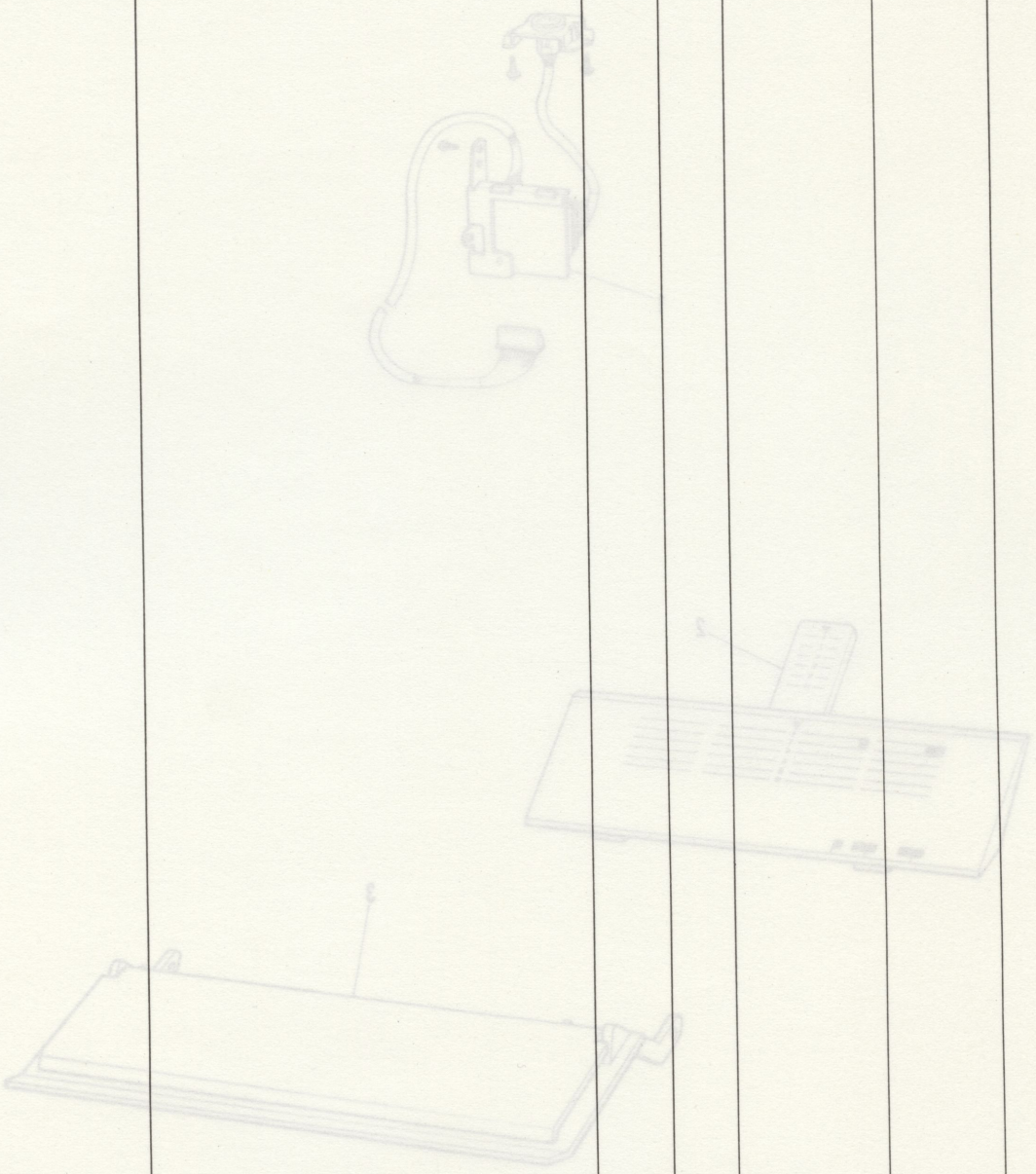

OPTION

Model: CE-50, CE-60 (U.S.A.)

MAIN-REF. NO.	SC–940

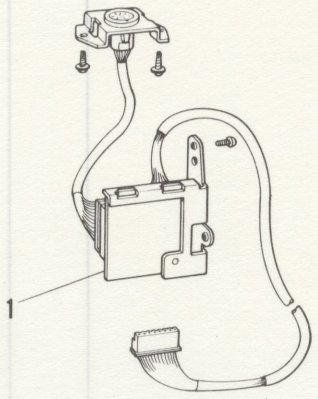

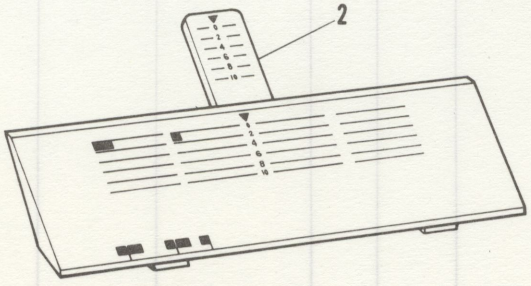

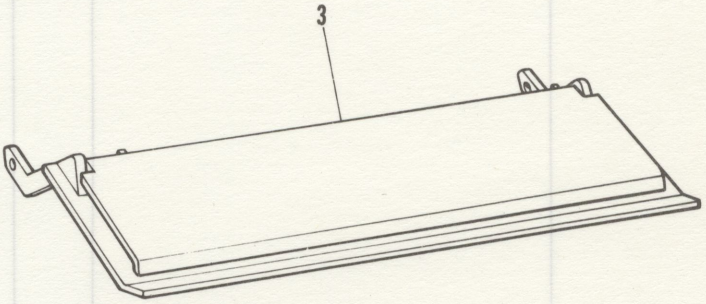

PARTS CODE & PARTS NAME

Model: CE-50, CE-60 (U.S.A.)

MAIN-REF. NO.	SC-940	Functional group name	OPTION					
SUB-REF. NO.	CODE	NAME	Q'TY	C/P	NEW CODE	PRODUCTION FROM	PRODUCTION UP TO	REMARK
1	U15410001	Interface Connector Kit	1					
2	U05976001	Paper Supporter Unit	1					
3	U05977001	Acoustic Cover with Blider Unit	1					

536–501–940

REF. NO. MAIN-	SC-840	Keyb name Function	OPTION						
REF. NO. SUB-	CODE	NAME	Q'TY	C/S	NEW CODE	PRODUCTION FROM	PRODUCTION UP TO	REMARK
1	U1541000I	Interface Connector KH	1					
3	U0253400I	Paper Support Unit	1					
2	U0253700I	Acoustic Cover with Ballast Unit	1					

MAIN-REF. NO.	ZX–

1 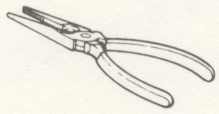	2 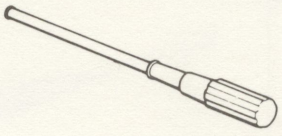	3 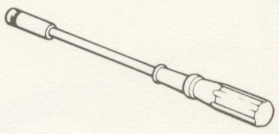	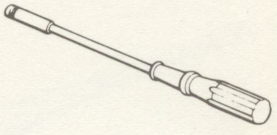
9 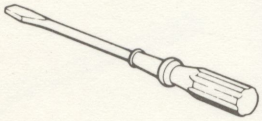	10 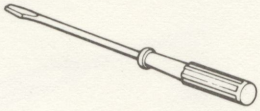	11 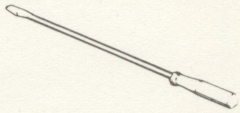	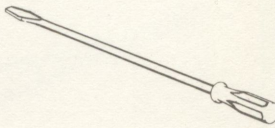
17	18	19–1 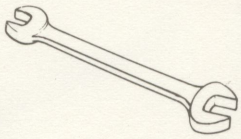	19 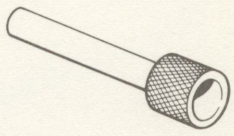
26	27 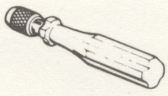	28 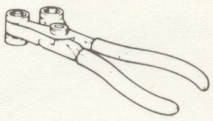	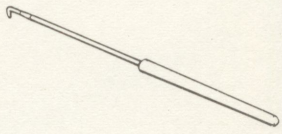
34–A~E 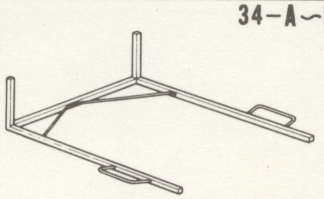	34–F 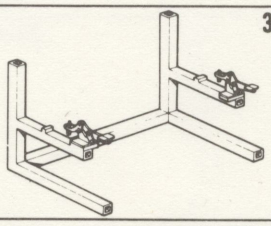	34–G 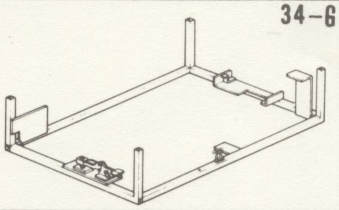	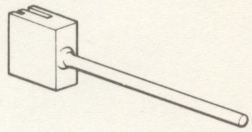
42–A~E 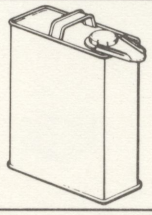	43–A~D 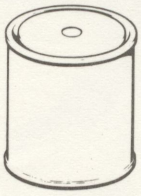	44 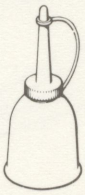	
50 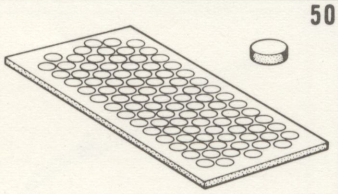	51	52 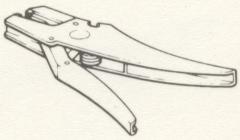	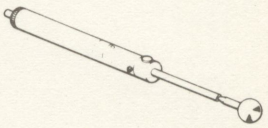
59 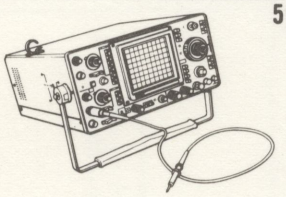	60 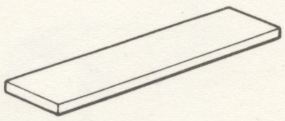	61 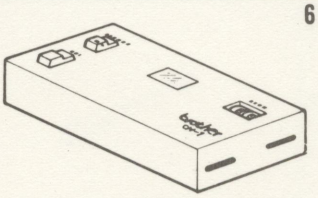	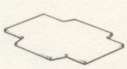
67 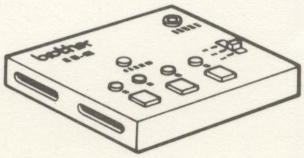			

5 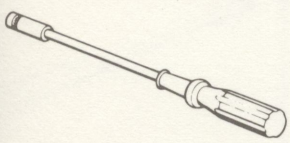	6 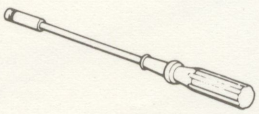	7 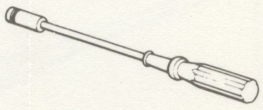	8 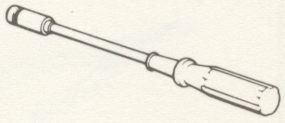
13 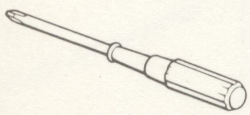	14 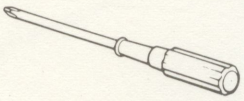	15 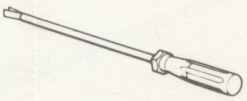	16
22 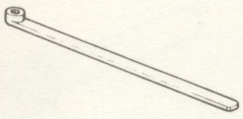	23 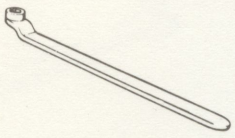	24 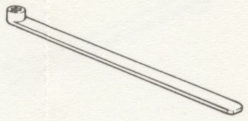	25 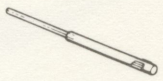
30 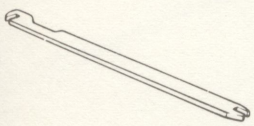	31 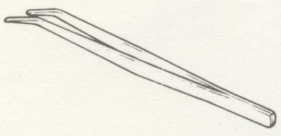	32 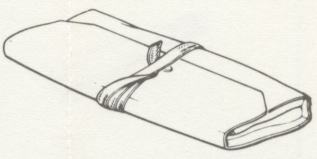	33 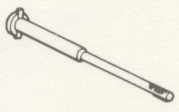
36	37 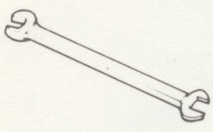	39—A~F	41 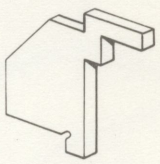
46 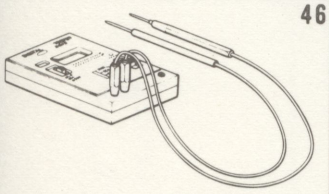	47 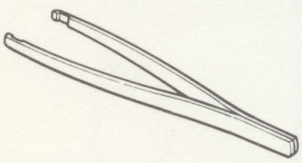	48 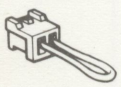	49
54	55 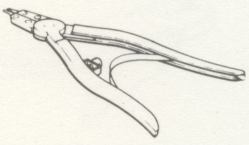	57	58 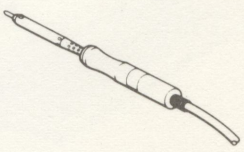
63 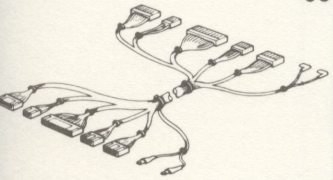	64	65 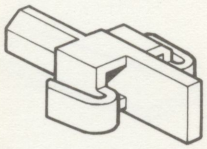	66

MAIN-REF. NO.	ZX-	Functional group name	ADJUSTING TO											
SUB-REF. NO.	Tool Name \ Model		JP -1	JP -2	JP -5	JP -7	JP -8	JP -10	JP -12	JP -14	JP -11	JP-15		JP-16	
												II&III	IV	II&III	IV
1	Plier (150 m/m)		○	○	○	○	○	○	○	○	○	○	○	○	○
2	Box Driver (4.5 m/m)		○				○		○		○				
3	Box Driver (5.0 m/m)				○	○	○	○	○		○				
4	Box Driver (5.5 m/m)		○		○			○		○	○	○	○	○	○
5	Box Driver (6.0 m/m)		○	○	○		○	○	○	○	○	○	○		
6	Box Driver (7.0 m/m)		○					○		○	○				
7	Box Driver (8.0 m/m)						○	○	○			○	○		
8	Box Driver (10.0 m/m)			○											
9	Driver (75 m/m)		○	○	○	○	○	○	○	○	○	○	○	○	○
10	Driver (70 m/m)		○	○	○	○	○	○	○	○	○	○	○	○	○
11	Driver (4.7 x 200 m/m)		○	○	○	○	○	○	○	○	○	○	○	○	○
12	Driver (6.2 x 200 m/m)			○	○		○	○	○	○	○				
13	Plus Driver (NO-1)		○	○	○	○	○	○	○	○	○	○	○	○	○
14	Plus Driver (NO-2)			○	○	○	○	○	○	○	○	○	○	○	○
15	Spring Driver		○	○	○	○	○	○	○	○	○	○	○	○	○
16	Spanner (4.5 x 6 m/m)		○	○	○		○	○	○	○	○	○	○	○	○
17	Spanner (5.0 x 8 m/m)			○		○	○	○	○		○			○	○
18	Spanner (5.5 x 7 m/m)		○		○	○	○	○	○		○				
19-1	Spanner (8.0 x 10 m/m)			○						○	○				
19-2	Box Driver (10 m/m) for Adjusting Collar											○	○		
22	Box Spanner (4.5 m/m)		○												
23	Box Spanner (5.5 m/m)			○	○										
24	Box Spanner (6.0 m/m)									○					
25	Hexagonal Wrench (1.5 m/m)		○	○			○	○	○						
26	Hexagonal Wrench (2.0 m/m)			○	○	○	○	○	○	○	○	○	○	○	○
27	Grip for Hexagonal Wrench		○	○	○	○	○	○	○	○	○	○	○	○	○
28	Type Bar Adjusting Tool		○	○	○	○	○	○	○						
29	Hook for Spring		○	○	○	○	○	○	○	○	○	○	○	○	○
30	Rod Guide Tool				○	○	○	○	○	○	○			○	○
31	Pincette (150 m/m)		○	○	○	○	○	○	○	○	○	○	○	○	○
32	Tool Carrying Bag		○	○	○	○	○	○	○	○	○	○	○	○	○
33	Rotate Drum Winding Tool									○					
34 (A)	Repair Stand for JP-5				○										
(B)	Repair Stand for JP-7					○									
(C)	Repair Stand for JP-10							○							
(D)	Repair Stand for JP-14									○					
(E)	Repair Stand for JP-11										○				
(F)	Repair Stand for JP-15											○	○		
(G)	Repair Stand for JP-16													○	○

II & III : Mechanical Portion

IV : Electronic Portion

Caution : Tools with (*) mark should be supplied locally in each country because

PARTS NAME

L KIT FOR TYPEWRITE

JP-16X Ⅱ&Ⅲ	JP-16X IV	SUB-REF. NO.	Tool Name / Model	JP -1	JP -2	JP -5	JP -7	JP -8	JP -10	JP -12	JP -14	JP -11	JP-15 Ⅱ&Ⅲ	JP-15 IV	JP-16 Ⅱ&Ⅲ	JP-16 IV	JP-16X Ⅱ&Ⅲ	JP-16X IV
○	○	35	Carriage Rail Adjusting Tool	○		○	○	○	○	○	○	○			○	○		
		36	L-Hexagonal Wrench (2.0 m/m)								○							
		37	Thin Spanner (5.5 x 7 m/m)								○							
○	○	39 (A)	Wire Gauge (1.0 x 100 m/m)										○	○			○	○
○	○	(B)	Wire Gauge (3.5 x 100 m/m)										○	○	○	○	○	○
		(C)	Wire Gauge (1.1 x 100 m/m)												○	○		
		(D)	Wire Gauge (0.5 x 100 m/m)												○	○	○	○
		(E)	Wire Gauge (0.8 x 100 m/m)												○	○		
○	○	(F)	Wire Gauge (0.2 x 100 m/m)														○	○
○	○	41	Platen Set Gauge										○	○				
○	○	42 (A)	Lubricating Oil (Spinocs Oil #4S)	○		○	○	○	○	○	○							
○	○	(B)	Lubricating Oil (Uniway Oil #68)	○		○	○	○	○	○	○	○	○	○	○	○	○	○
○	○	(C)	Lubricating Oil (Silicon Oil FK96)									○			○	○	○	○
○	○	(D)	Lubricating Oil (Mobile Oil)	○			○											
○	○	(E)	Lubricating Oil (Turbine Oil)					○	○	○	○						○	○
○	○	43 (A)	Lubricating Grease (Epinoc Grease #1)			○		○	○	○	○	○	○	○	○	○	○	○
○	○	(B)	Lubricating Grease (Grease B)	○		○	○	○	○	○	○	○			○	○	○	○
		(C)	Lubricating Grease (Grease A)						○		○							
		(D)	Lubricating Grease (Silicon Grease KS64F)			○		○		○	○	○			○	○	○	○
		44	Oiler	○		○	○	○	○	○	○	○	○	○	○	○	○	○
		45	Glue										○	○				
○	○	46	Tester (MD-200C)										○	○	○	○	○	○
○	○	47	Connector & Knob Removing Tool										○	○	○	○	○	○
○	○	48	Connector										○	○				
○	○	49	Key Unit											○				
○	○	50	Conducting Sponge (Per 100 pcs.)											○				
		51	Nipper (No. 55S)											○		○		○
○	○	52	Stripper											○		○		○
○	○	53	Solder Sucker (DS-110)											○		○		○
○	○	54	Magnet (15 x 17 x 7 m/m)										○	○			○	○
○	○	55	Snap Ring Holder (C-Type ST-1)										○	○				
		57	Bending Tool (4.6 x 70 m/m)										○	○				
		*58	Soldering Tool											○		○		○
		*59	Syncroscope											○		○		○
		60	Linear Puls Motor Set Gauge										○	○				
		61	Checker for Driver Board										○	○				
		62	Print Wheel Set Gauge												○	○		
		63	Extension Cable												○	○		
		64	Hexagonal Wrench (2.0 x 50 m/m)												○	○	○	○
		65	Space Pinion & Governor Gear Set Plate (Elite only)												○	○		
		66	Head Rope Tension Adjustment Scale														○	○
		67	Head/Motors Home Position Setting Checker														○	○

the difference of electrical specification.

ZX–

WARTUNGSHANDBUCH

WARTUNGSANLEITUNG

MECHANISCHER TEIL
MODELL : CE50, CE60

INHALTSVERZEICHNIS

I. ALLGEMEINE HINWEISE 3

II. MECHANISCHER TEIL

1. Geräuse

1) Montage/Demontage des Gehäuses 5
2) Ausbau des Chassis 7
3) Ausbau der Leiterplatte 8

2. Netzteil

1) Netzkabel 10
2) Transformator 10
3) Verdrahtungsschema/Schaltplan (Primärseite) 13

3. Aufbau des elektrischen Abschnittes 16

4. Funktion der wichtigsten elektrischen Baugruppen 17

5. Druckmechanismus

1) Typenradmotor 20
2) Anschlaghammer 22
3) Positionieren des Typenrades 25
4) Einstellung der Position des Typenrades 27
5) Anschlagsteuerhebel 28
6) Einsetzmechanismus der Typenradkassette 29

6. Transportmechanismus für Schreibwerk 32

1) Aus- und Einbau des Schreibwerk 33
2) Aus- und Einbau des Zugseiles 34
3) Einstellung der Spannung des Schreibwerkseiles 35
4) Einstellung der Ausgangsstellung des Screibwerkes 36
5) Einstellung des Zahnflankenspiels 37
6) Einstellung der Schreibwerk-Kontrollampe 37

7. Farbbandmechanismus 38

1) Einstellung der Ausgangsposition des Farbbandmotors und der Nocke 40
2) Einstellung des Farbbandhubes 41
3) Einstellung des Zahnflankenspiels 42
4) Aus- und Einbau der Farbbandhubplatte 42

8. Farbbandvorschubmechanismus 43

1) Einstellung des Zahnflankenspiels 44

9. Korrekturbandmechanismus 45

1) Einstellung des Korrekturbandmechanismus 47
2) Einstellung des Korrekturbandvorschubes 48

10. Zeilenrichter 49

11. Relaisleiterplatten-Einheit

1) Aus- und Einbau der Relaisleiterplatte 51

12. Walze 53

1) Aus- und Einbau der Walze 54

13. Zeilenvorschubmechanismus

1) Einstellung des Zahnflankenspiels des Zeilenvorschub-Zwischenzahnrades ... 55

14. Papierlösermechanismus und Papierhalterskala

1) Papierlöser 56
2) Einstellung der Papierauslöserposition 57
3) Papierhalterskala 57
4) Einstellung der Umschaltfeder des Papierhalterskalenarms 58

15. Automatischer Papiereinzug Modell CE-60

1) Einstellung des Papiereinzugschalters 59

16. Deckelschalter 60

1) Einstellung des Deckelschalters 61

17. Tastatur 62

I. ALLGEMEINE HINWEISE

1. Vor dem Ausbau von Abdeckungen und Leiterplatten bzw. vor der Durchführung mechanischer Einstellungen unbedingt das Netzkabel von der Netzsteckdose abziehen.

2. Immer am Stecker und niemals am Kabel ziehen, um den Netzanschluß abzutrennen.

3. Alle Schrauben und Muttern richtig festziehen, da lose Schrauben und Muttern zu Störungen führen können.

4. Vor dem Anschluß des Netzsteckers an eine Steckdose ist darauf zu achten, daß die Nennspannung der Schreibmaschine mit der örtlichen Netzspannung übereinstimmt.

5. Vor der Durch führung von Prüfungen ist der Netzstecker von der Steckdose abzuziehen.

6. Nur Brother Farbbandkassetten und Korrekturbänder verwenden. Bei Verwendung anderer Marken kann Brother keinen zufriedenstellenden Betrieb gewährleisten.

7. Mit weißer Farbe gekennzeichnet Schrauben dürfen nicht verstellt werden, da diese werksseitig unter Verwendung spezieller Meßlehren optimal eingestellt wurden.

1. Anschlaghammerhalter

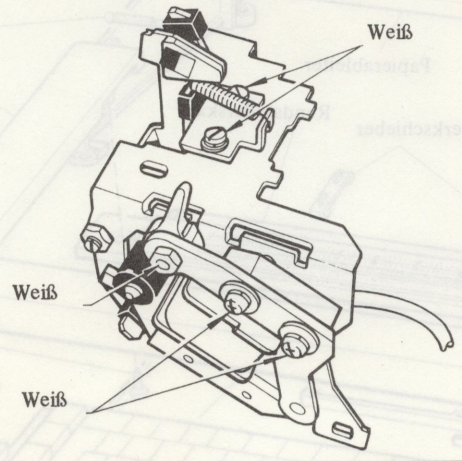

2. Typenradmotor

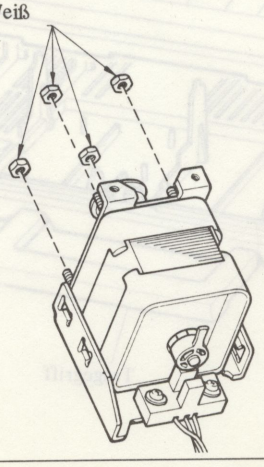

II. MECHANISCHER TEIL

1. Abdeckungen

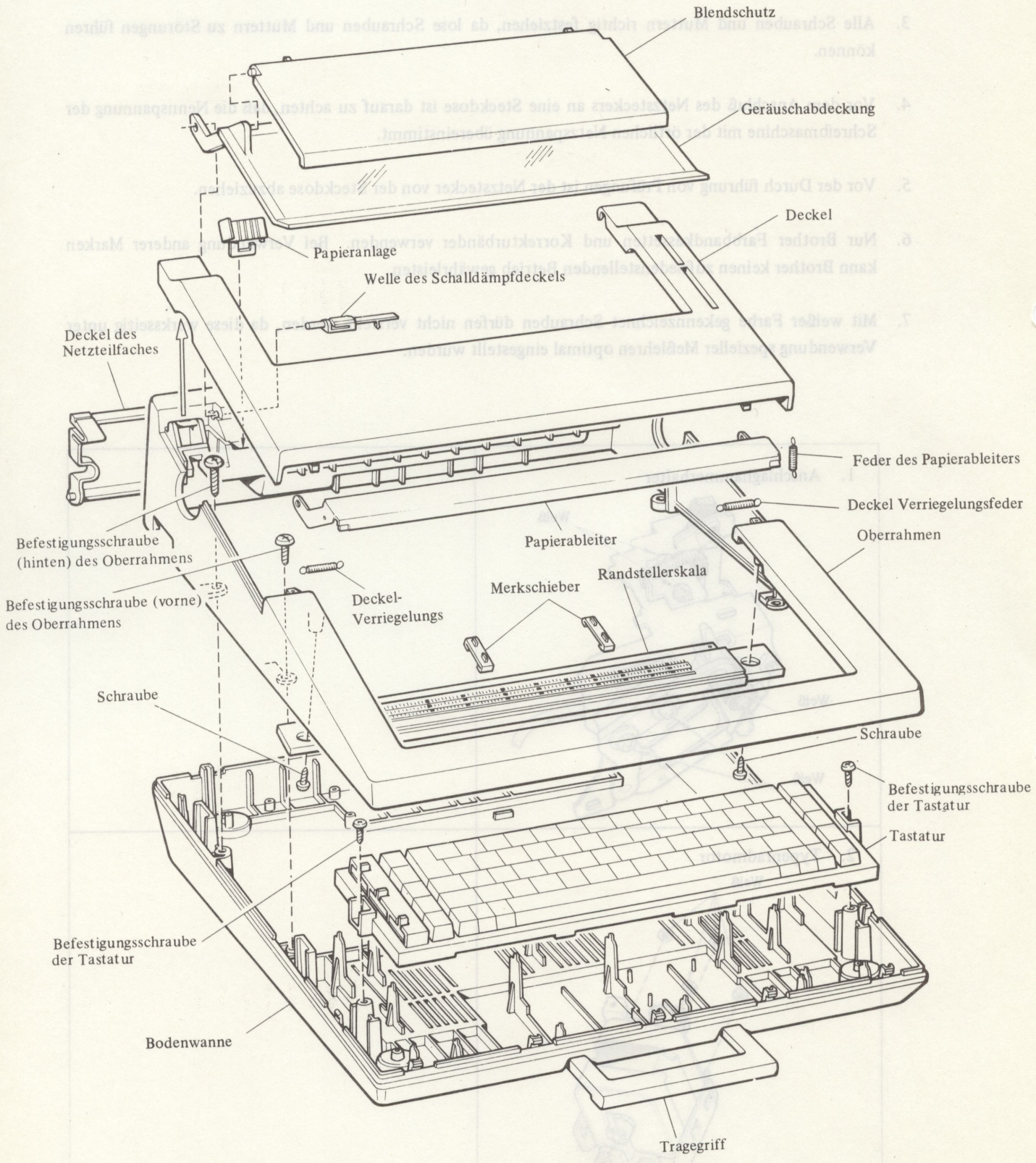

Abb. 1

1) Demontage/Montage des Gehäuses

Die demontage des Gehäuses erfolgt in der nachfolgend beschriebenen Reihenfolge. (Für die Montage sind diese Vorgänge sinngemäß umzukehren.)

Oberrahmen

1. Den Netzschalter ausschalten und den Netzstecker von der Steckdose abziehen.
2. Linken und rechten Walzendrehknopf abnehmen.
   Dazu den Deckel öffnen.
3. Gehäuseoberteil ausbauen. Dazu die beiden vorderen (6 x 13) und die beiden hinteren (6 x 17) Befestigungsschrauben des Gehäuseoberteiles lösen.
   Das Gehäuse mit der linken (oder rechten) Hand festhalten und Gehäuse mit der rechten (oder linken) Hand hockziehen.
4. Den am Gehäuse angebrachten Stecker des Netzteiles entfernen.
5. Den Schnittstellenstecker entfernen.

* Der Oberrahmen kann wie folgt zerlegt werden (Abb. 1):

a. Ausbau der Geräuschabdeckung (nur CE-60)
   Die Verriegelungsstift bis zum Anschlagwinkel schieben, danach Geräuschabdeckung abnehmen.

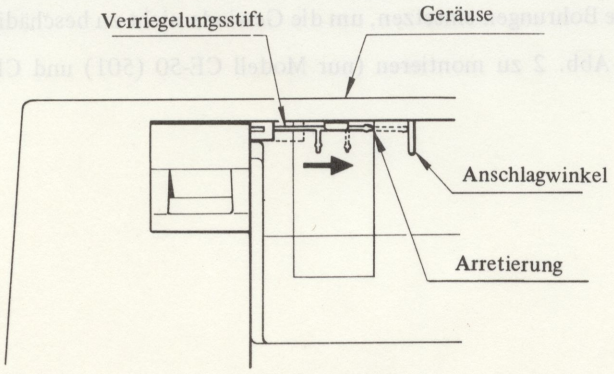

Abb. 1-1

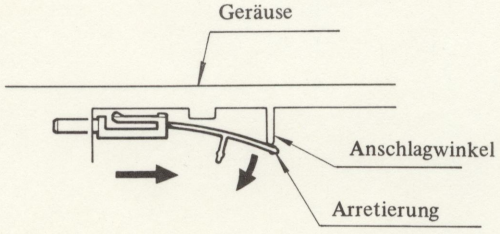

Abb. 1-2

Gehäuse

1. Die Tastatur ausbauen. Dazu die beiden Befestigungsschrauben der Tastatur lösen und die Tastatur herausheben.
2. Die Leiterplatte abnehmen, wie es in Abschnitt 3) beschrieben ist.
3. Das Chassis ausbauen, wie es in Abschnitt 2) beschrieben ist.
4. Das Netzteil entfernen, wie es in Abschnitt 2 beschrieben ist.

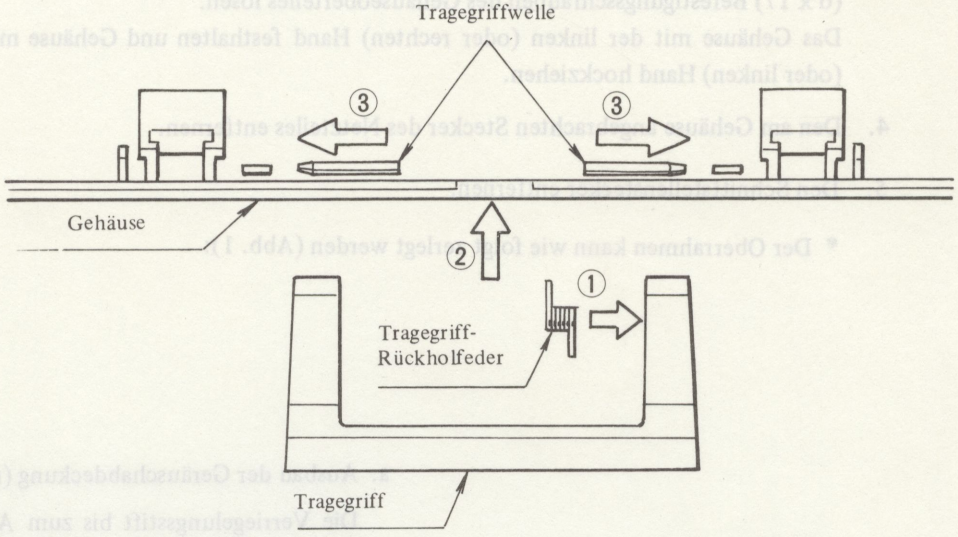

Abb. 2

Hinweise:

1. Für die Befestigung der Deckel und Abdeckungen werden Blechschrauben verwendet. Die Schrauben richtig in die Bohrungen einsetzen, um die Gewinde nicht zu beschädigen.
2. Der Tragegriff ist gemäß Abb. 2 zu montieren (nur Modell CE-50 (501) und CE-60 (601)).

2) Ausbau des Chassis

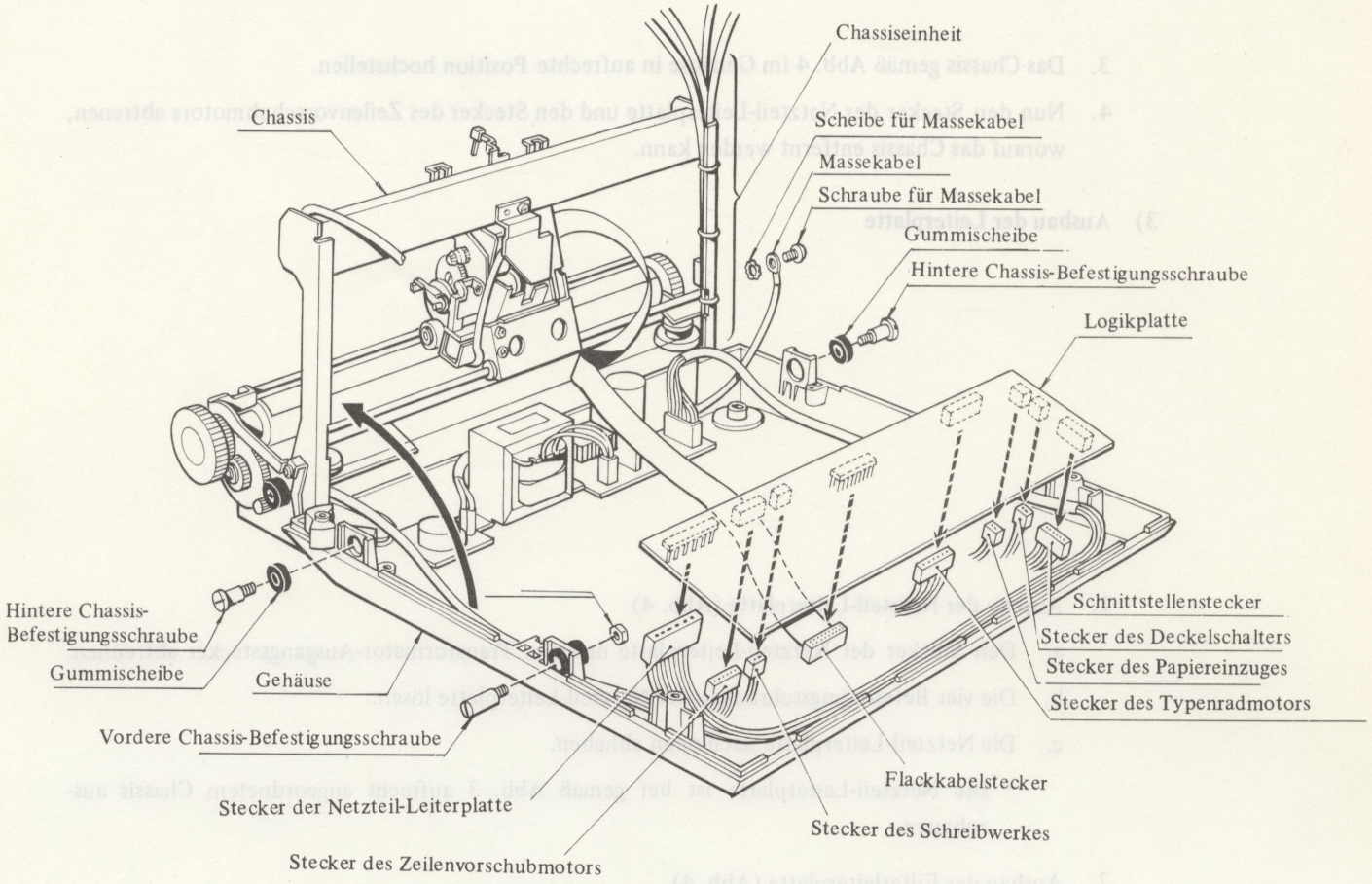

Abb. 3

Das Chassis kann wie folgt ausgebaut werden, nachdem das Gehäuse und die Tastatur ausgebaut wurden.

1. Die beiden hinteren Chassis-Befestigungsschrauben (mit Gummischeiben) entfernen.
2. Die Leiterplatte anheben, die Steckverbindungen trenen, die Schraube des Massekabels (rechts hinten am Chassis) herausdrehen und mit der Scheibe entfernen.
3. Das Chassis gemäß Abb. 4 im Gehäuse in aufrechte Position hochstellen.
4. Nun den Stecker der Netzteil-Leiterplatte und den Stecker des Zeilenvorschubmotors abtrenen, worauf das Chassis entfernt werden kann.

3) Ausbau der Leiterplatte

1. Ausbau der Netzteil-Leiterplatte (Abb. 4)
   a. Den Stecker der Netzteil-Leiterplatte und den Transformator-Ausgangsstecker abtrennen.
   b. Die vier Befestigungsschrauben der Netzteil-Leiterplatte lösen.
   c. Die Netzteil-Leiterplatte nach oben abheben.
      * Die Netzteil-Leiterplatte ist bei gemäß Abb. 3 aufrecht angeordnetem Chassis auszubauen.
2. Ausbau der Filterleiterplatte (Abb. 4)
   a. Die beiden Transformator-Eingangsstecker und die beiden Netzteilstecker abziehen.
   b. Die drei Befestigungsschrauben der Filterleiterplatte lösen.
   c. Die Filterleiterplatte nach oben abheben.
      * Die Filterleiterplatte ist bei gemäß Abb. 3 aufrecht angeordnetem Chassis auszubauen.

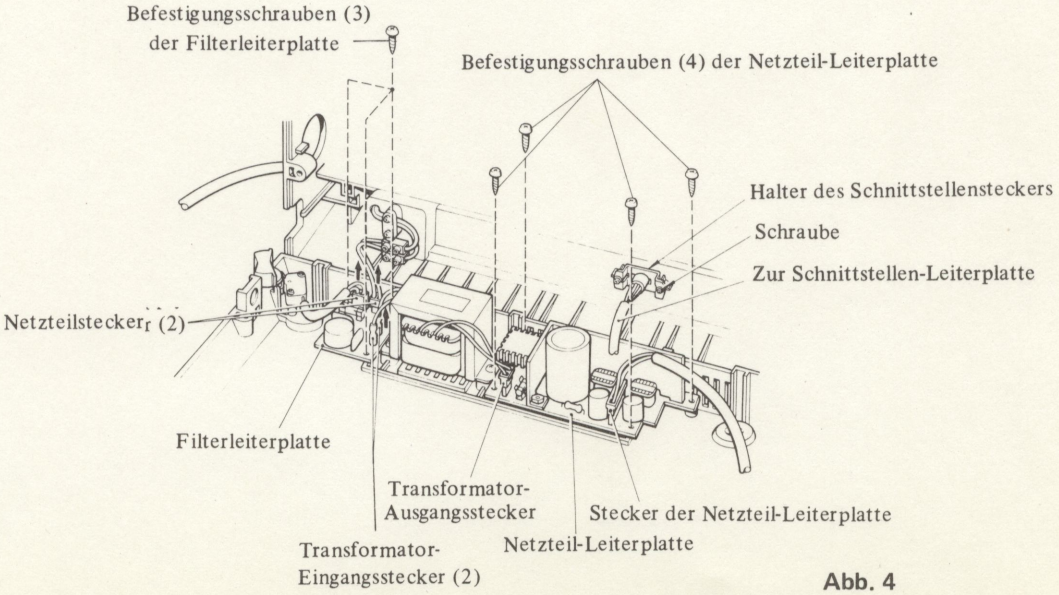

Abb. 4

4. Ausbau der Schnittstellen-Leiterplatte (Abb. 5) (Option für Modell CE-50)

Die Schnittstellen-Leiterplattes is auf dem Halter festgeschraubt, der hinten rechts in das Chassis eingebaut ist. Ein Schnittstellenstecker ist an die Logiksplatte, der andere an den hinten rechts im Oberrahmen angeordneten Halter angeschlossen (Abb. 4).
Der Schnittstellenstecker ist gemeinsam mit dem Gehäuse auszubauen.

a. Die beiden Shnittstellenstecker von der Schnittstellen-Leiterplattestecker abtrennen.

b. Die Befestigungsschrauben der Schniittstellen-Leiterplattestecker lösen (Abb. 5).

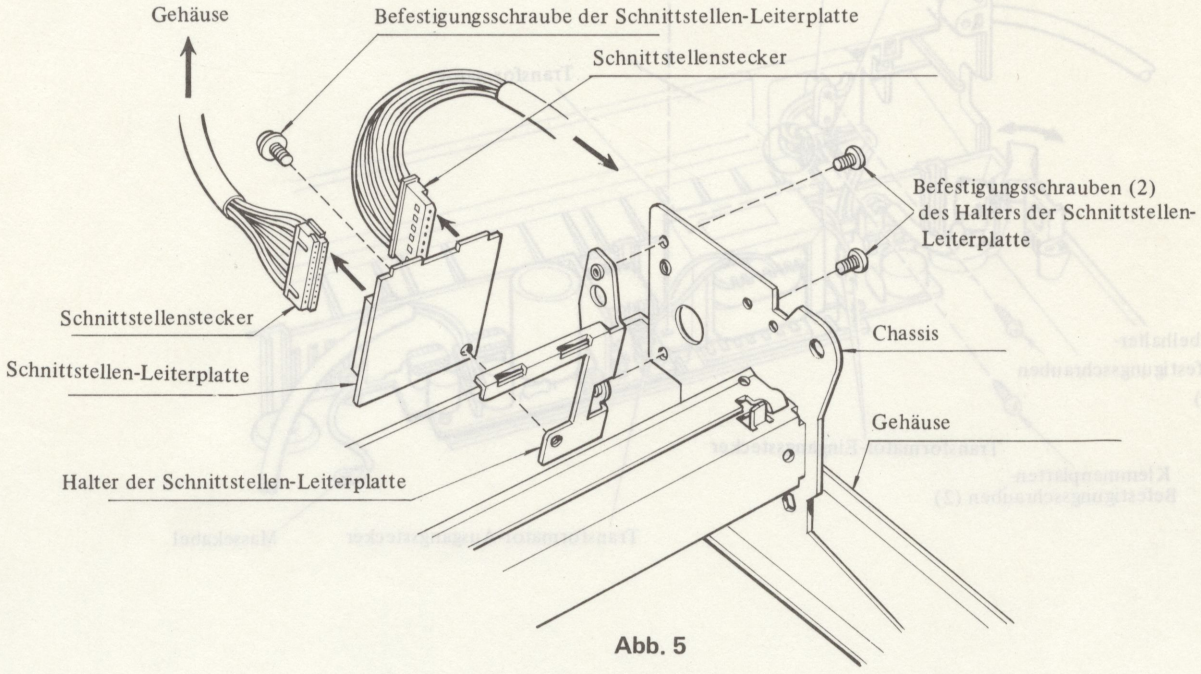

Abb. 5

Hinweise:

1. Die Befestigungsschrauben (3) der Filterleiterplatte und die Befestigungsschrauben (4) der Netzteil-Leiterplatte sind als Blechschrauben ausgeführt. Diese Schrauben richtig in die Bohrungen einsetzen und festziehen, um die Gewinde nicht zu beschädigen.

2. Die für die verschiedenen Leiterplatten verwendeten Sicherungen unterscheiden sich in Abhängigkeit vom Bestimmungsland. Wenn eine neue Sicherung eingesetzt werden muß, immer die Wattzahl der durchgebrannten Sicherung beachten.

2. Netzteil

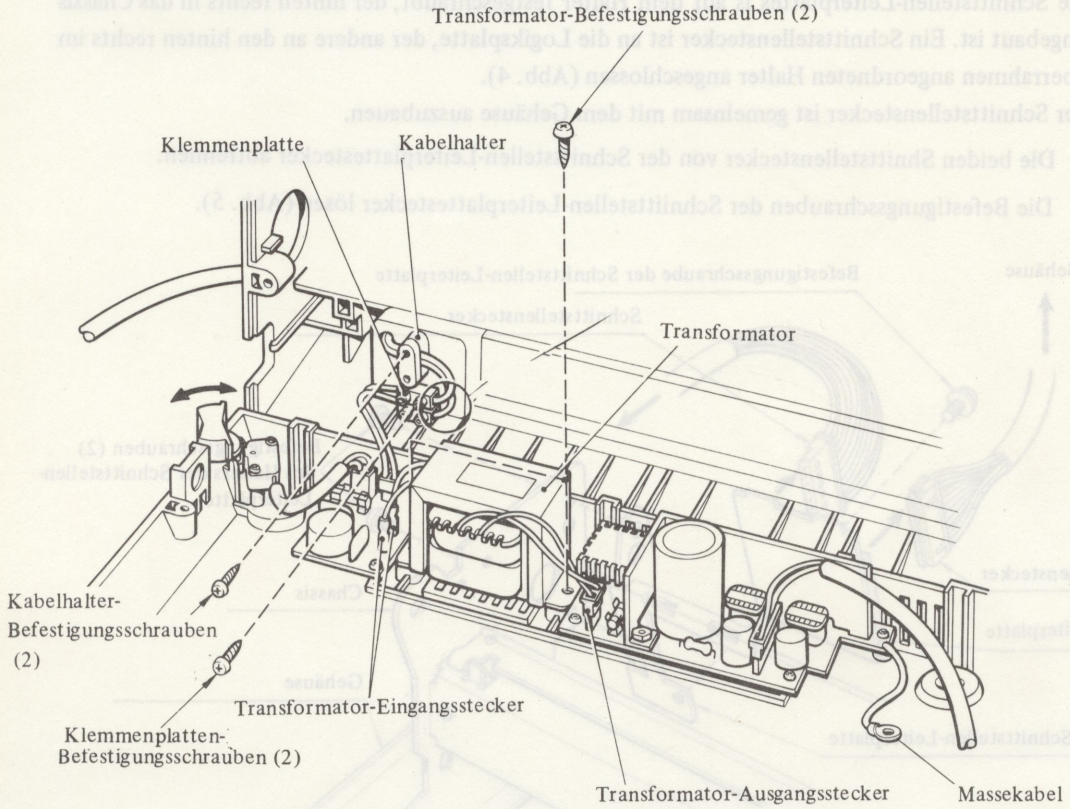

1) Netzkabel

Das in das Fach an der Rückseite des Oberrahmens eingesetzte Kabel wird durch eine Bohrung in das Innere der Maschine geführt und ist an der in den Oberrahmen eingebauten Klemmenplatte angeschlossen.
Die Klemmenplatte ist mit der Filterleiterplatte verbunden.

Hinweise:

1. Das Netzkabel ist gemäß Abbildung an die Klemmenplatte anzuschleißen, wobei die Isolierungen nicht in die Klemmen eingeführt werden dürfen.

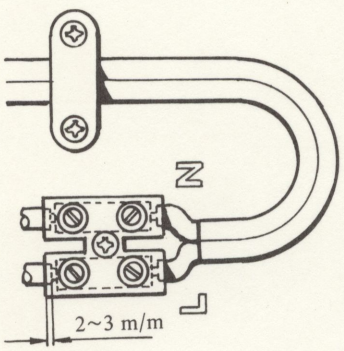

2. Die Kabelhalter-Befestigungsschrauben und die Klemmenplatten-Befestigungsschrauben sind als Blechschrauben ausgeführt. Diese Schrauben daher richtig in die Bohrungen einsetzen und festziehen, um die Gewinde nicht zu be-schädigen.
3. Auf richtigen Anschluß der Leiter (N) und (L) des Netzkabels achten. Einzelheiten sind dem Schaltplan (Abschnitt 5) zu entnehmen.

2) Netzkabelschalter

Der Netzkabelschalter besteht aus einem normalerweise geschlossenen Mikroschalter und den Leitern, die links hinten mit Hilfe von zwei Schrauben im Gehäuse befestigt sind. Dieser Schalter ist mit der Filterleiterplatte verbunden.

Hinweis:

Da Blechschrauben für die Befestigung des Netzkabelshclaters (2 Schrauben) verwendet werden, die Schrauben richtig in die Bohrungen einsetzen und festziehen, um die Gewinde nicht zu beschädigen.

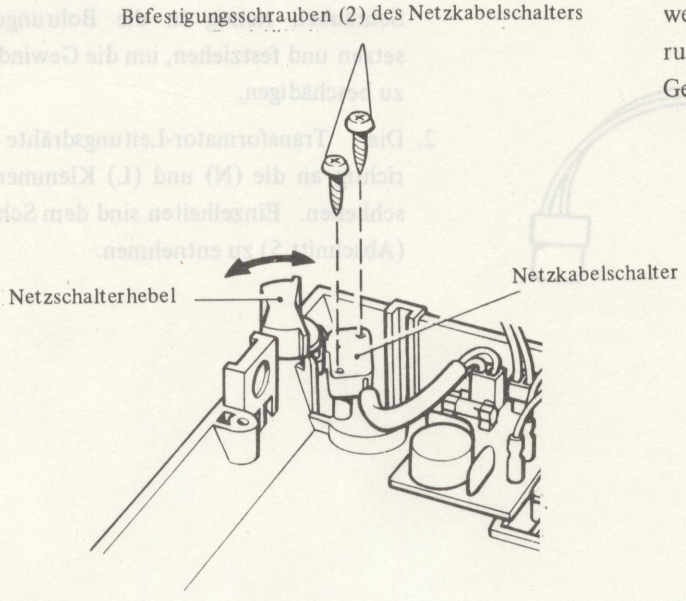

3) Netzschalterhebel

Der Netzschalterhebel befindet sich an der linken Seite des Netzkabelschalters und betätigt den Mikroschalter mit seinem Nockenteil (A) .

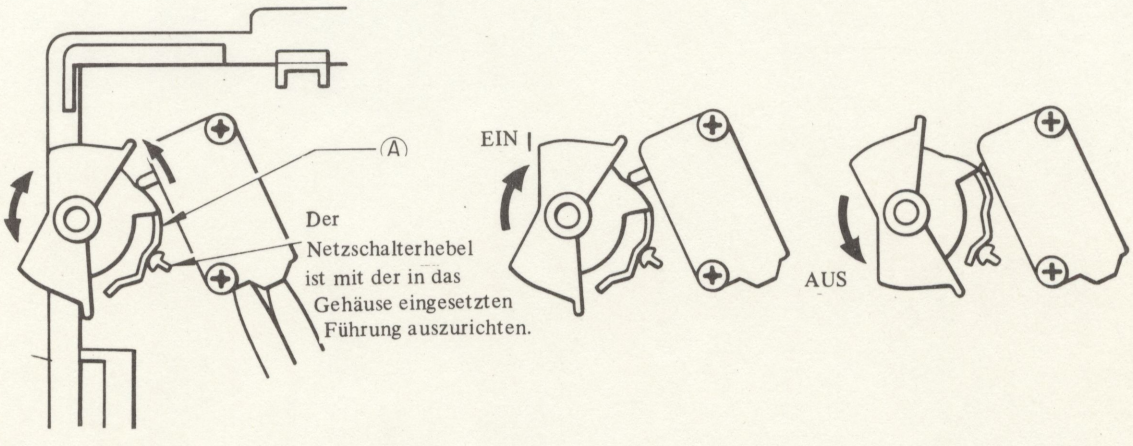

Hinweis:

Der Netzschalterhebel muß richtig von den in den Oberrahmen und in das Gehäuse eingesetzten Wellen festgehalten werden.

2) Transformator

Der mit thermischer Sicherung ausgerüstete Transformator ist im rückwärtigen Teil des Gehäuses mit zwei Schrauben befestigt. Die Eingangsklemmen sind mit der Filterleiterplatte, die Ausgangsklemmen mit der Netzteil-Leiterplatte verbunden.

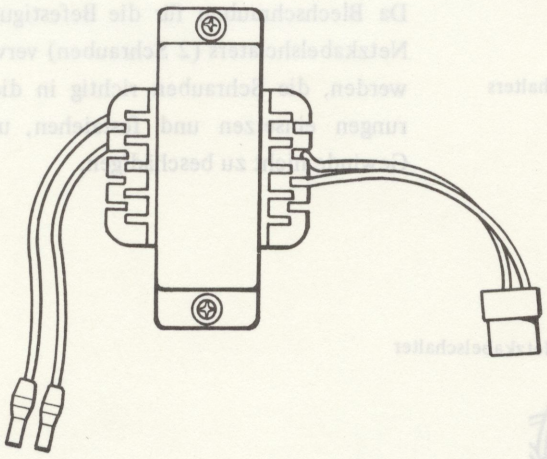

Hinweise:

1. Da die transformator-Befestigungsschrauben als Blechschrauben ausgebildet sind, diese Schrauben richtig in die Bohrungen einsetzen und festziehen, um die Gewinde nicht zu beschädigen.
2. Die Transformator-Leitungsdrähte sind richtig an die (N) und (L) Klemmen anzuschließen. Einzelheiten sind dem Schaltplan (Abschnitt 5) zu entnehmen.

3) Verdrahtungsschema/Schaltplan (Primärseite)

U.S.A., Kanada

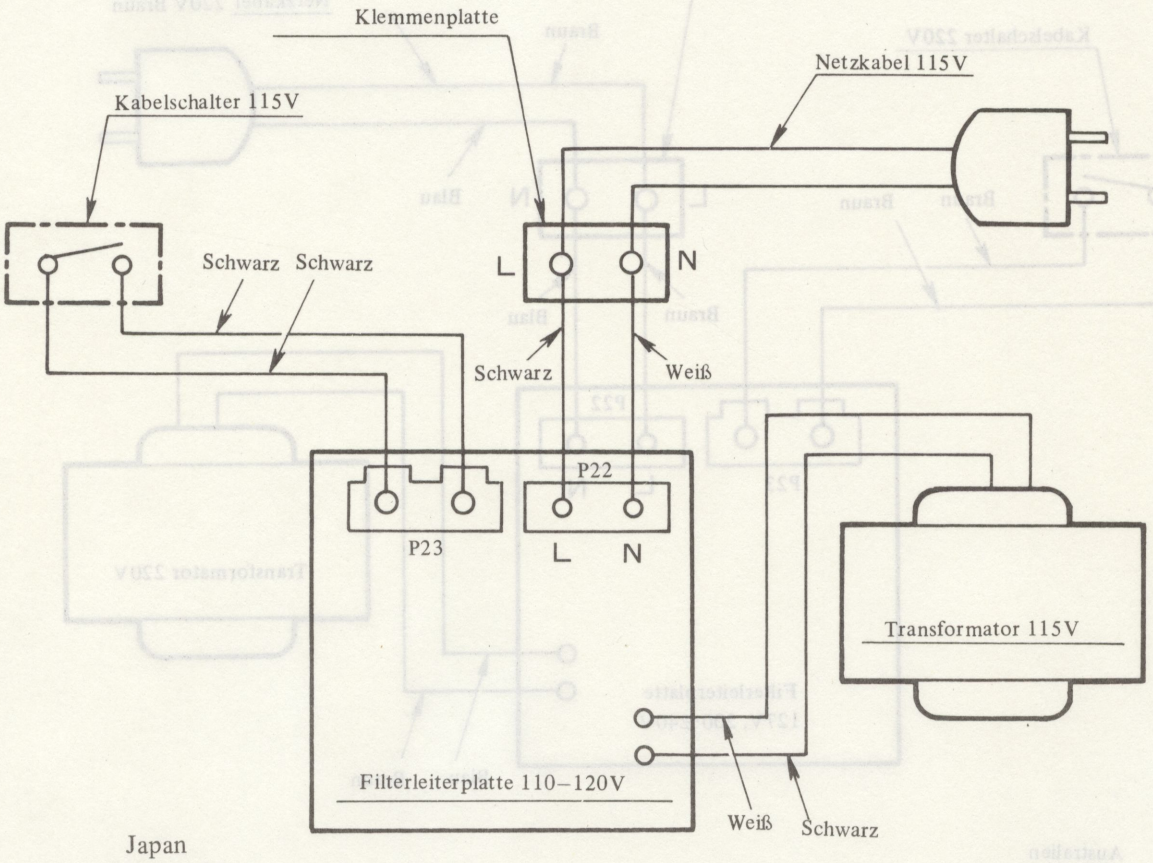

Japan

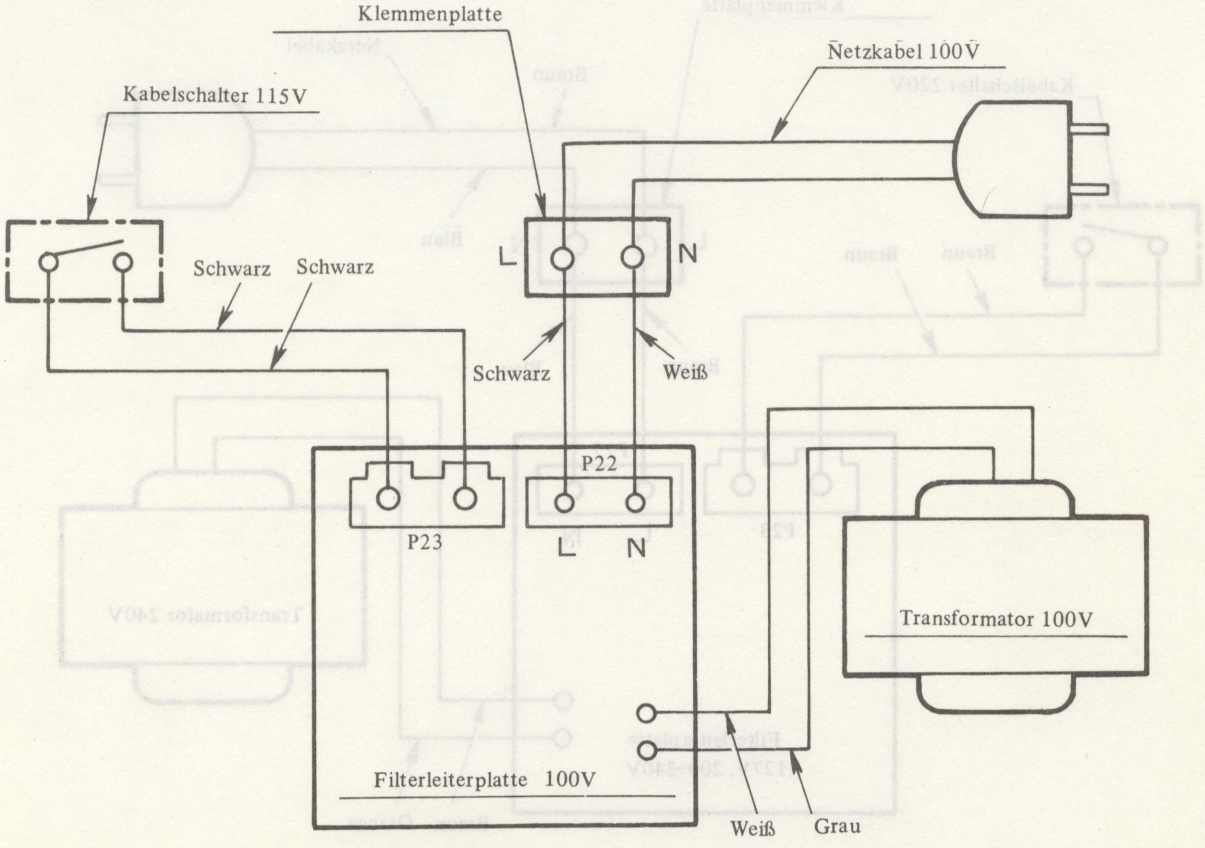

Europa (ohne Australien und Großbritannien)

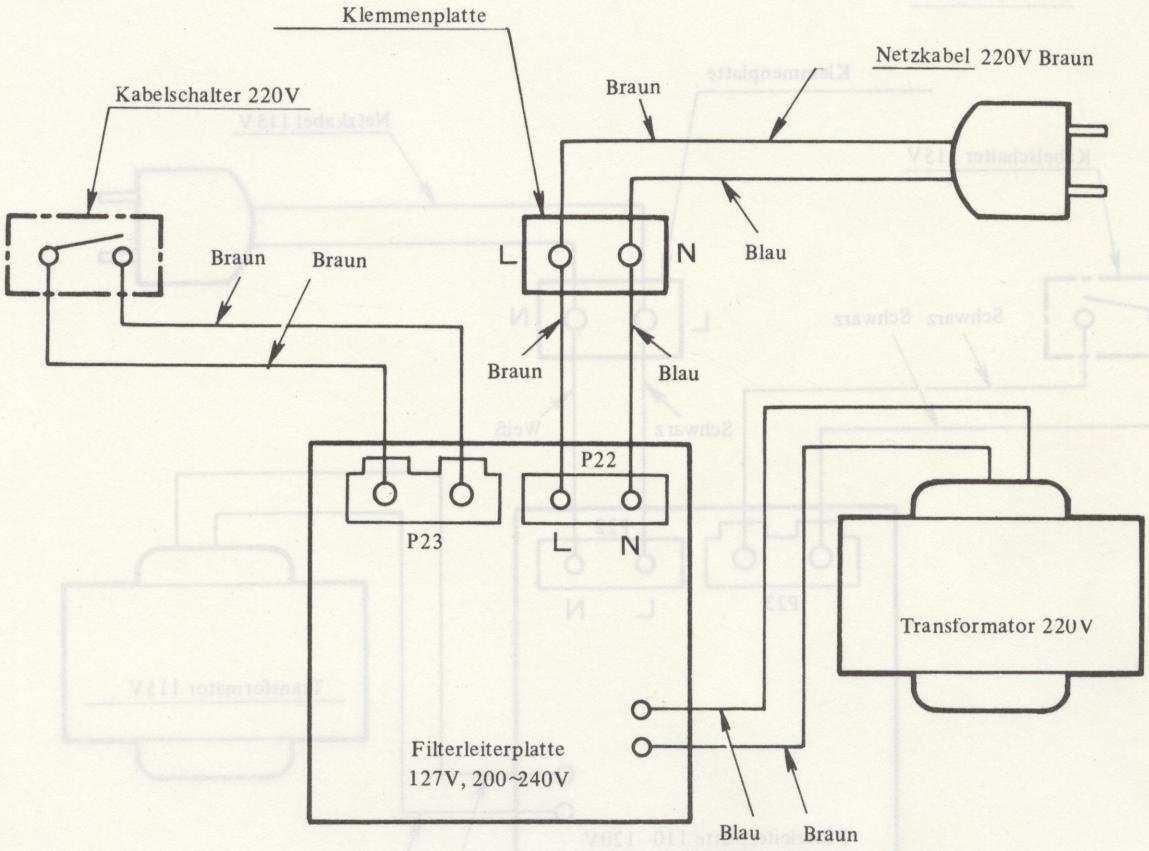

Australien

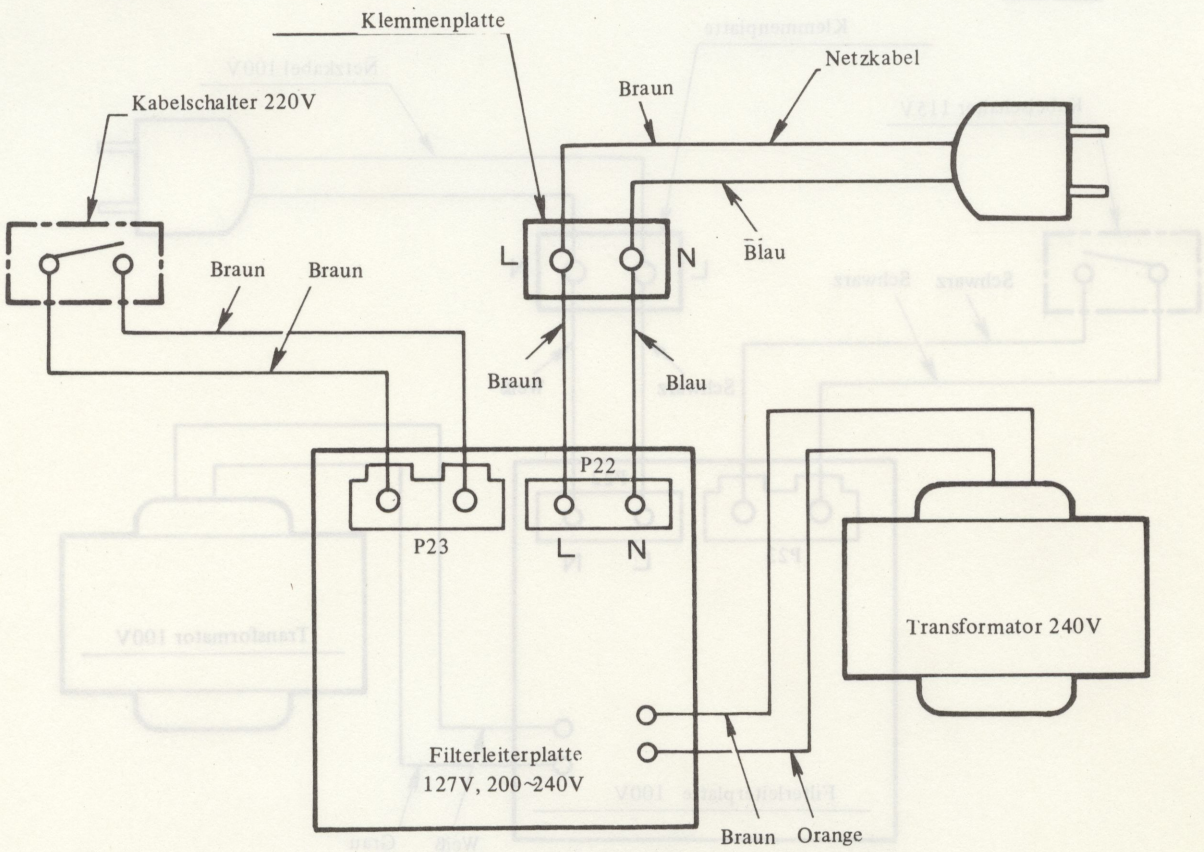

Großbritannien

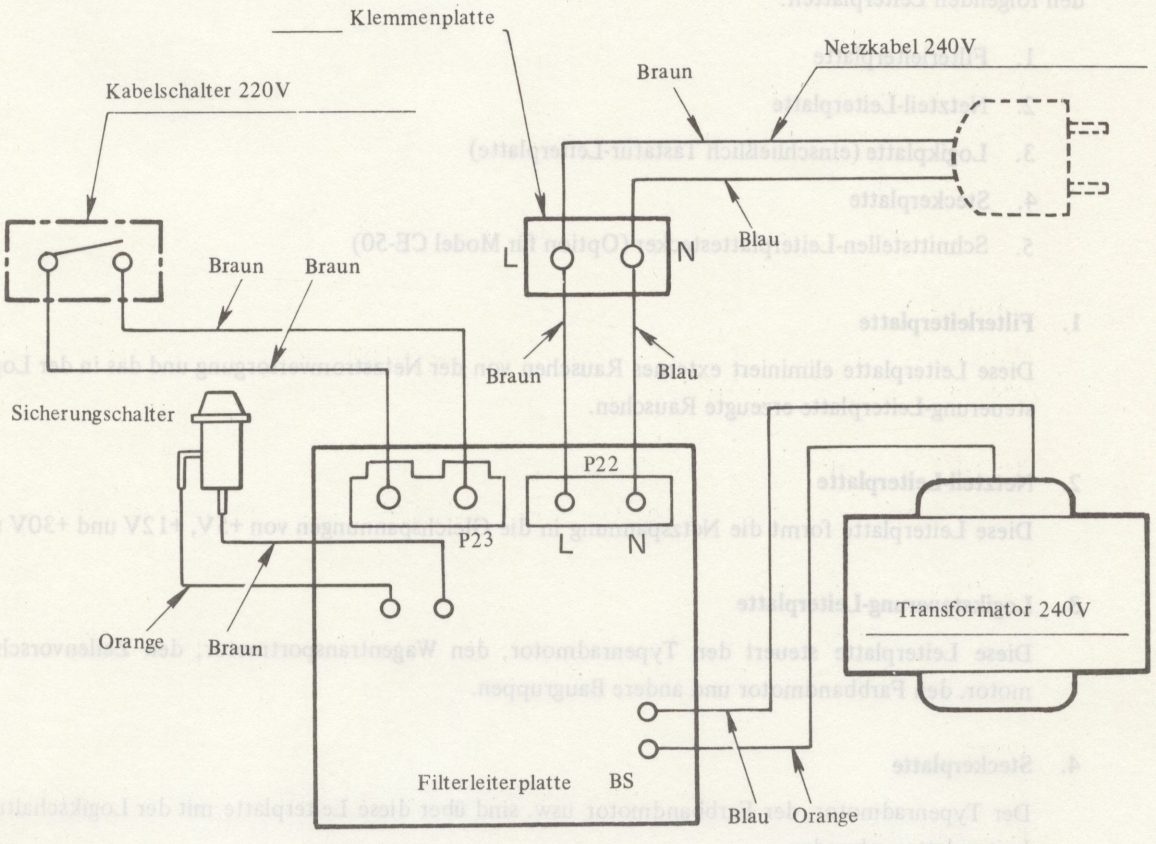

3. Aufbau des elektrischen Abschnittes

In Abb. 6 ist der Aufbau des elektrischen Abschnittes dargestellt. Der elektrische Abschnitt besteht aus den folgenden Leiterplatten:

1. Filterleiterplatte
2. Netzteil-Leiterplatte
3. Logikplatte (einschließlich Tastatur-Leiterplatte)
4. Steckerplatte
5. Schnittstellen-Leiterplattestecker (Option für Model CE-50)

1. Filterleiterplatte

Diese Leiterplatte eliminiert externes Rauschen von der Netzstromversorgung und das in der Logiksteuerung-Leiterplatte erzeugte Rauschen.

2. Netzteil-Leiterplatte

Diese Leiterplatte formt die Netzspannung in die Gleichspannungen von +5V, +12V und +30V um.

3. Logiksteuerung-Leiterplatte

Diese Leiterplatte steuert den Typenradmotor, den Wagentransportmotor, den Zeilenvorschubmotor, den Farbbandmotor und andere Baugruppen.

4. Steckerplatte

Der Typenradmotor, der Farbbandmotor usw. sind über diese Leiterplatte mit der Logikschaltung-Leiterplatte verbunden.

5. Schnittstellen-Leiterplattestecker

Externe Ausrüstung kann über diese Leiterplatte mit der Schreibmaschine verbunden werden.

4. Funktion der wichtigsten elektrischen Baugruppen

Nachfolgend ist die Funktion der Motoren, der Magnetspulen und anderer in Abb. 6 dargestellter wichtiger elektrischer Baugruppen beschrieben.

1. Typenradmotor und Anschlaghammer-Magnetspule

Der Typenradmotor dient für den Antrieb des Typenrades und aktiviert den Anschlaghammer für das Ausdrucken des jeweiligen Zeichens. Der Typenradmotor ist als Schrittschaltmotor ausgebildet.

2. Typenradsensor

Dieser Sensor stellt die Ausgangsstellung des Typenrades fest.

3. Farbbandmotor und Farbbandsensor

Die Antrieb für die Vertikalbewegung der Farbbandkassette erfolgt mit Hilfe des Farbbandmotors. Das Farbband wird auch mit Hilfe dieses Motors umgespult. Den Sensor stellt die Stopposition der Motorwelle fest. Der Farbbandmotor ist ebenfalls als Schrittschaltmotor ausgebildet.

4. Korrekturband-Magnetspule

Wenn diese Magnetspule aktiviert wird, bringt der Farbbandmotor das Korrekturband in die richtige Position für die Berichtigung des entsprechenden Zeichens.

5. Schreibwerk-Positionsanzeige

Diese Kontrollampe leuchtet bei eingeschaltem Netzschalter auf und zeigt die Position des Schreibwerkes an.

6. Schreibwerkmotor und Indexschalter

Der Schreibwerkmotor ist als Schrittschaltmotor ausgebildet.
Die Grundstellung des Schreibwerkes wird mit Hilfe des Indexschalters überwacht.

7. Zeilenvorschubmotor

Der Zeilenvorschubmotor ist als Schrittschaltmotor ausgebildet und dient für den Papiertransport.

8. Papiereinzug

Bei eingeschaltetem Schalter wird das Papier kontinuierlich vorgeschoben.

9. Deckelschalter

Wenn dieser Schalter aktiviert ist (bei geöffnetem Deckel), ist die Tastatur ausgeschaltet.

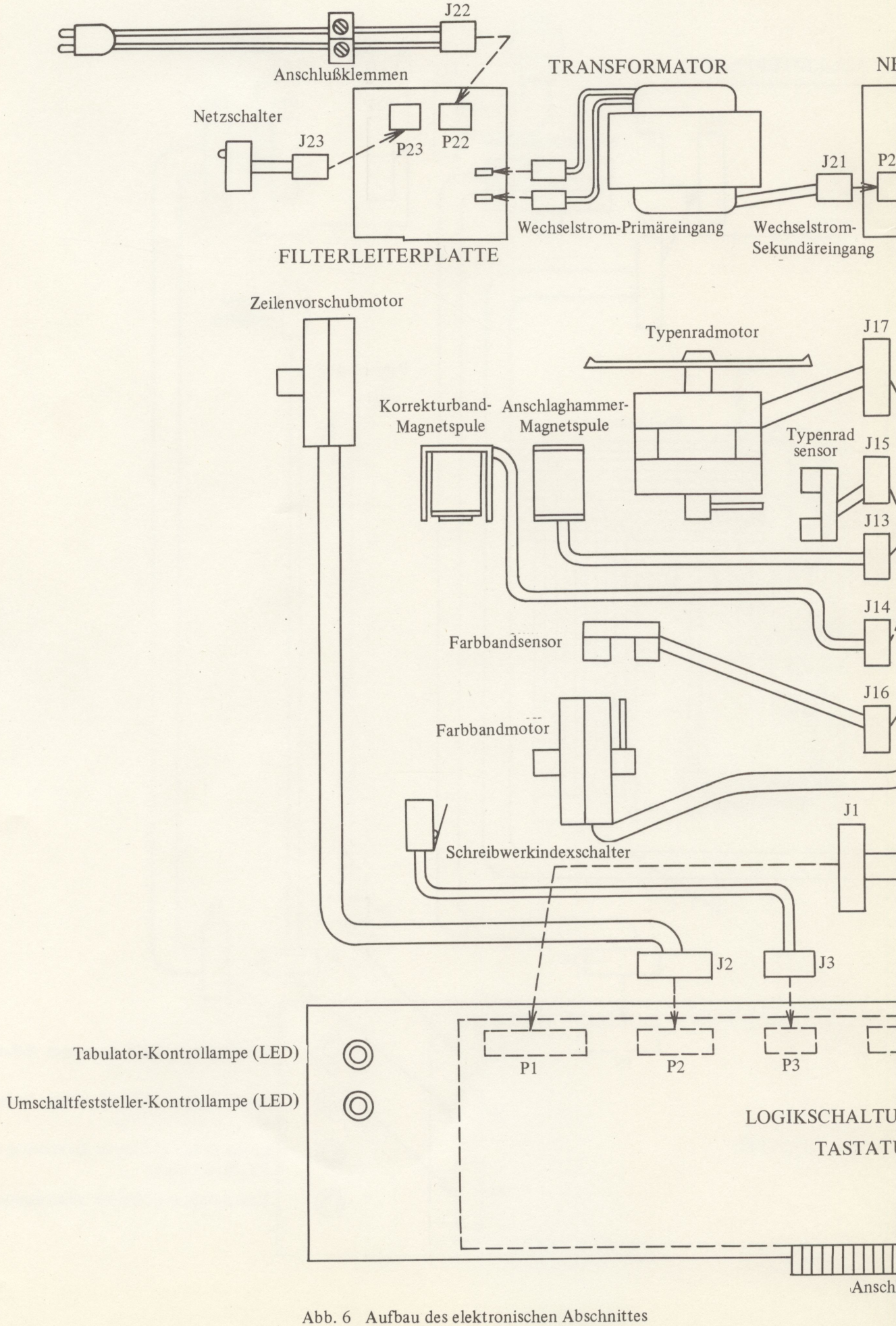

Abb. 6 Aufbau des elektronischen Abschnittes

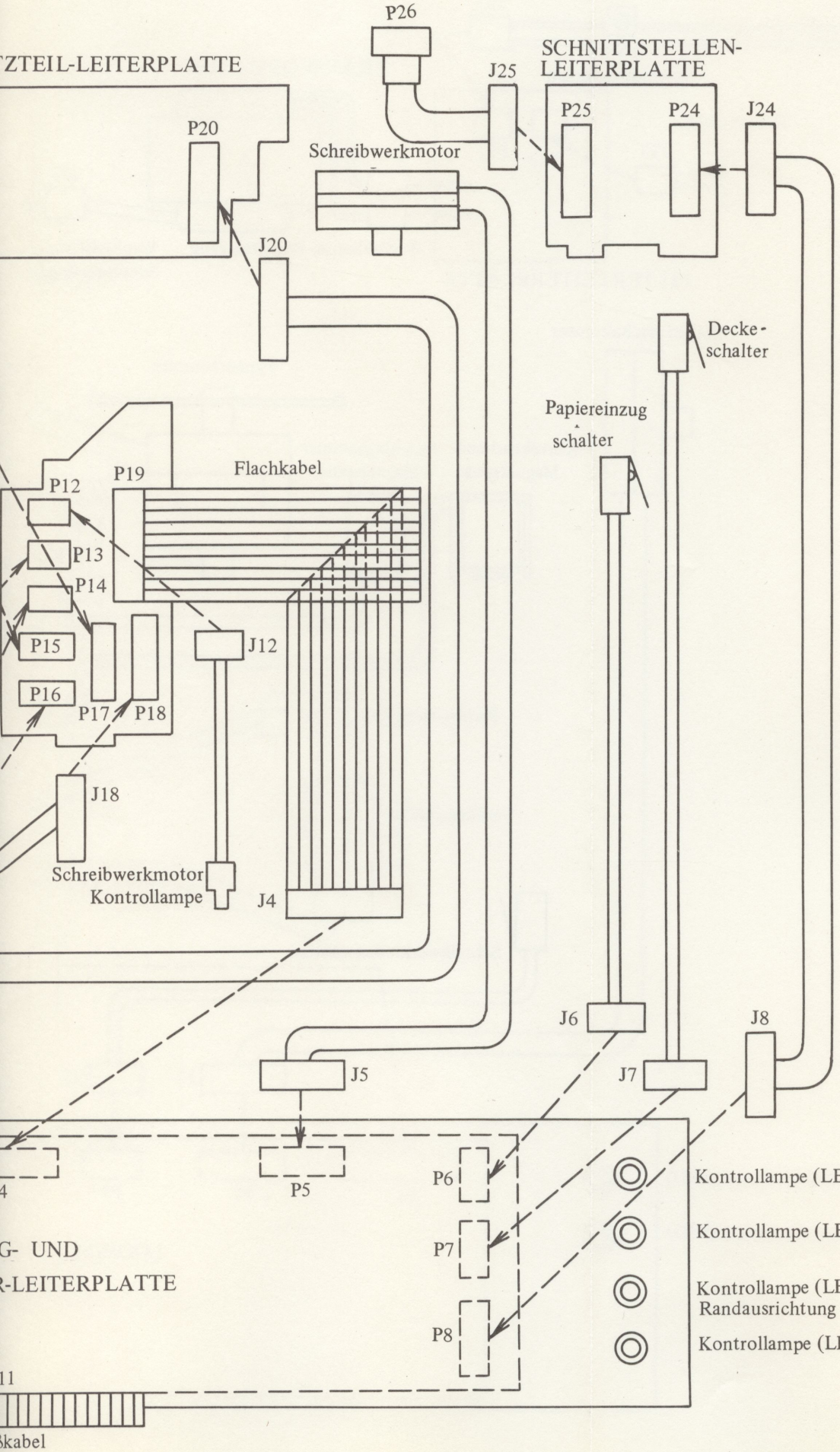
ZTEIL-LEITERPLATTE
P20
J20
P26
J25
Schreibwerkmotor
SCHNITTSTELLEN-
LEITERPLATTE
P25
P24
J24
Decke-
schalter
Papiereinzug
schalter
P12
P19
Flachkabel
P13
P14
P15
P16
P17
P18
J12
J18
Schreibwerkmotor
Kontrollampe
J4
J6
J8
J5
J7
P5
P6
P7
P8
G- UND
R-LEITERPLATTE
Kontrollampe (LED) für autom. Schreibwerkrücklauf
Kontrollampe (LED) für autom. Unterstreichung
Kontrollampe (LED) für Zentrierung oder rechte
Randausrichtung
Kontrollampe (LED) für Absatzeinrückung

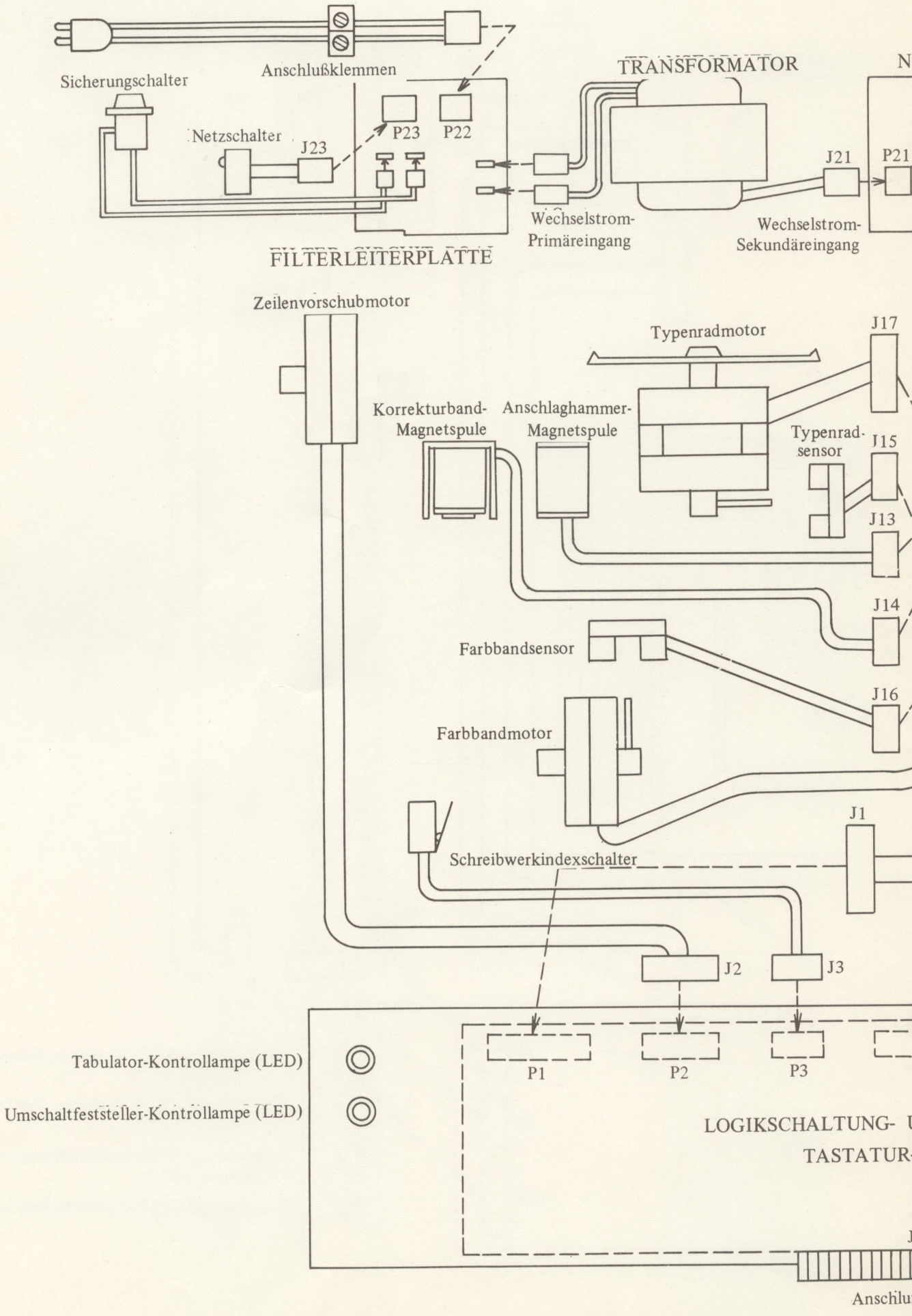

Abb. 6-1 Aufbau des elektronischen Abschnittes (Großbritannien)

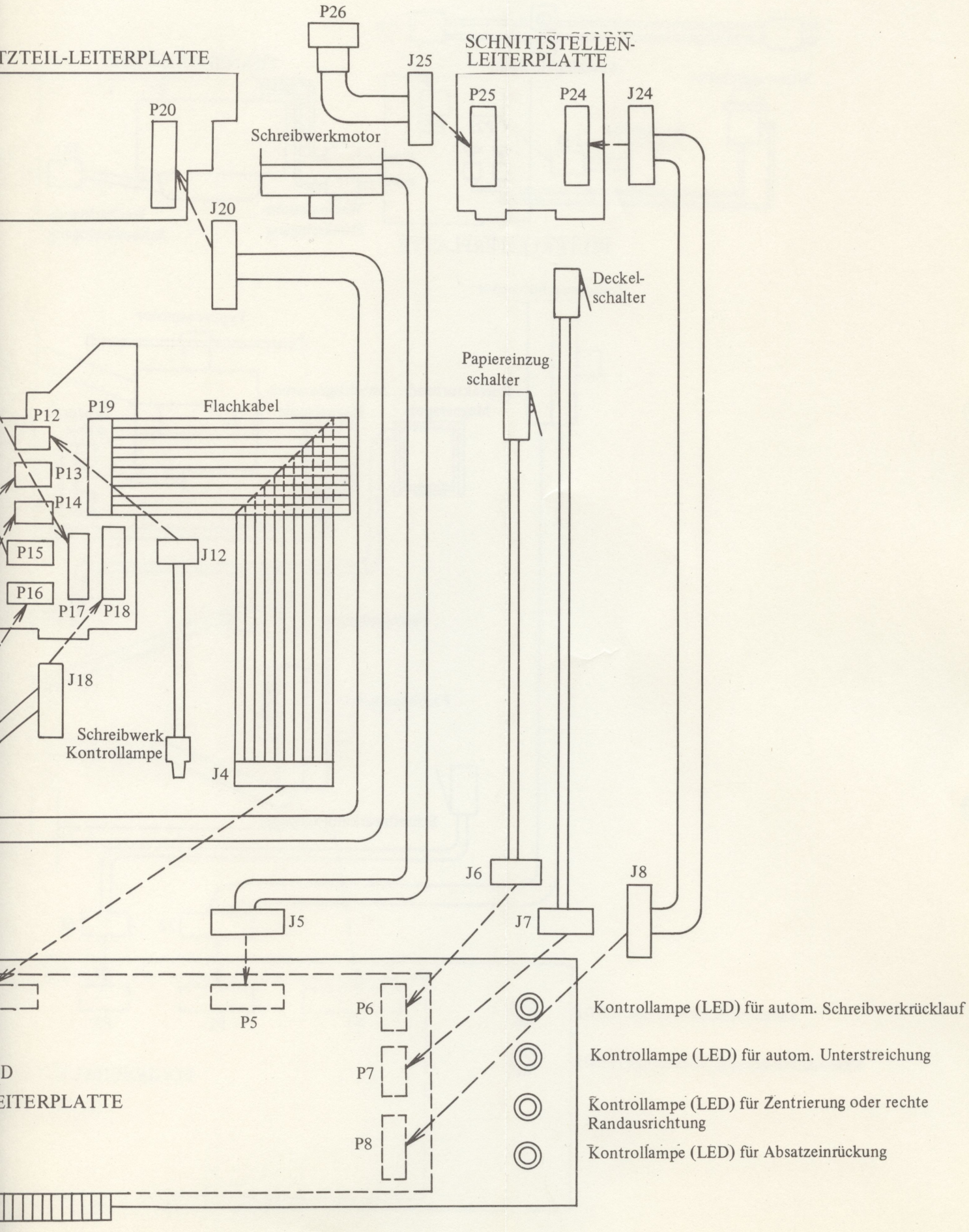
P26
TZTEIL-LEITERPLATTE
J25
SCHNITTSTELLEN-
LEITERPLATTE
P25
P24
J24
P20
Schreibwerkmotor
J20
Deckel-
schalter
Papiereinzug
schalter
P12
P19
Flachkabel
P13
P14
P15
J12
P16
P17
P18
J18
Schreibwerk
Kontrollampe
J4
J6
J8
J5
J7
P5
P6
P7
P8
D
EITERPLATTE
bel
Kontrollampe (LED) für autom. Schreibwerkrücklauf
Kontrollampe (LED) für autom. Unterstreichung
Kontrollampe (LED) für Zentrierung oder rechte
Randausrichtung
Kontrollampe (LED) für Absatzeinrückung

5. Druckmechanismus

Das mit 96 Zeichen versehene Typenrad wird mit Hilfe eines Schrittschaltmotors geschaltet, worauf der Anschlaghammer aktiviert wird, um das entspechende Zeichen auszudrucken. Der Druckmechanismus ist am Druckkopfhalter montiert und wird entlang der Walze verschoben.

1) Typenradmotor

Der Typenradmotor ist am Motorhalter mit Hilfe von Muttern befestigt. Diese Einstellung wurde werksseitig mit Holfe einer speziellen Meßlehre durchgeführt.
Der typenradmotor wird durch seitliche Kugellager im Schreibwerkrahmen geführt.

Der Typenradflansch und das mit erhabenen Zeichen versehene Typenrad sind an der Walzensite auf der Motorwelle angebracht, die Positions-Fahne auf der Tasteturseite der Motorwelle.
Die Positions-Fahne und der Sensor sorgen dafür, daß der Typenradmotor wieder in die Ausgangsstellung zurückgebracht wird.
Wenn der Typenradmotor auf die Ausgangsstellung geschaltet wird, dann befindet sich das Zeichen "," (Komma) an der Druckposition.

In der nachfolgenden Abbildung sind die relativen Abmessungen zwischen Druckkopfführungswelle, Typenradmotor und Druckkopfführung für den horizontal positionierten Motor dargestellt, wenn Typenradmotor und Motorhalter eingebaut sind.

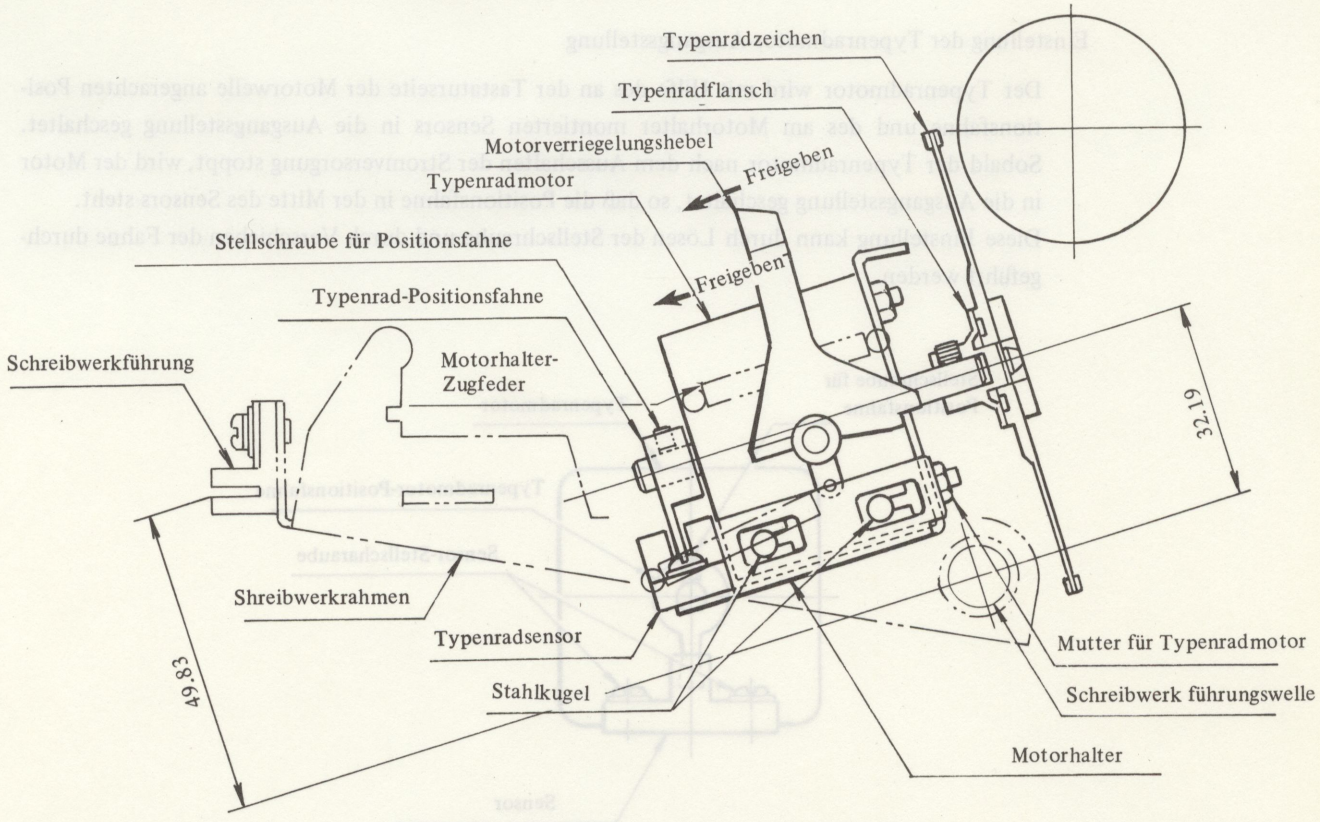

Einbau und Einstellung der Motorhalterführung

Die Motorhalterführung ist so einzubauen, daß kein horizontales Spiel zwischen Motorhalter und Druckkopfhalter vorhanden ist und der Motorhalter aufgrund des Gewichtes des Typenradmotors bewegt wird.

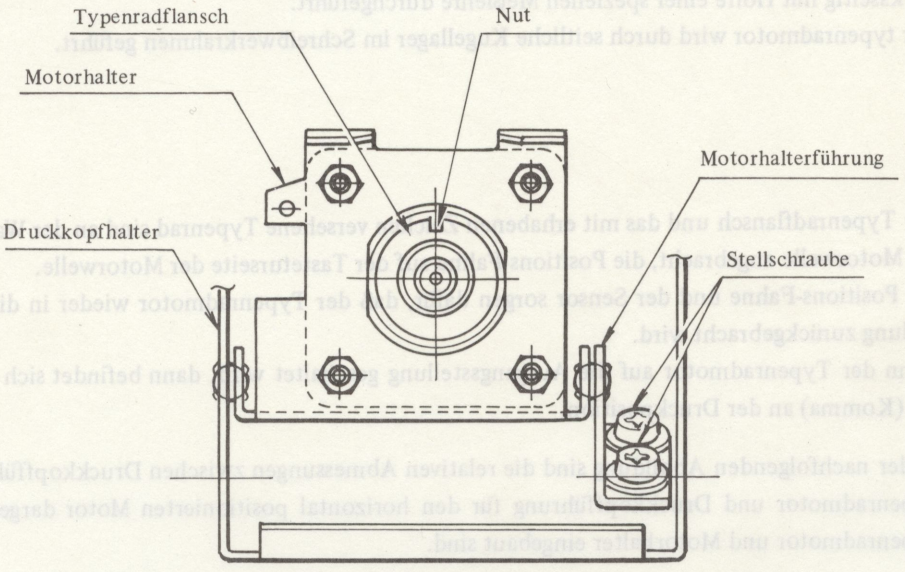

Einstellung der Typenradmotor-Ausgangsstellung

Der Typenradmotor wird mit Hilfe des an der Tastaturseite der Motorwelle angerachten Positionsfahne und des am Motorhalter montierten Sensors in die Ausgangsstellung geschaltet. Sobald der Typenradmotor nach dem Ausschalten der Stromversorgung stoppt, wird der Motor in die Ausgangsstellung geschaltet, so daß die Positionsfahne in der Mitte des Sensors steht.
Diese Einstellung kann durch Lösen der Stellschraube und durch Verschieben der Fahne durchgeführt werden.

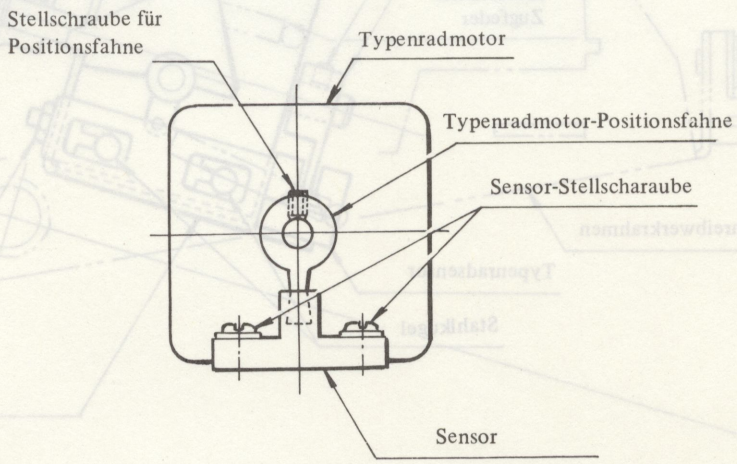

Die Position des Typenradflansches ist so einzustellen, daß die Nut des Flansches über der Typenradmotorwelle angeordnet ist und das Zeichen "," an der Druckposition liegt.
Die Einstellung der Flanschposition in Axialrichtung der Welle wird später beschrieben.

2) Anschlaghammer

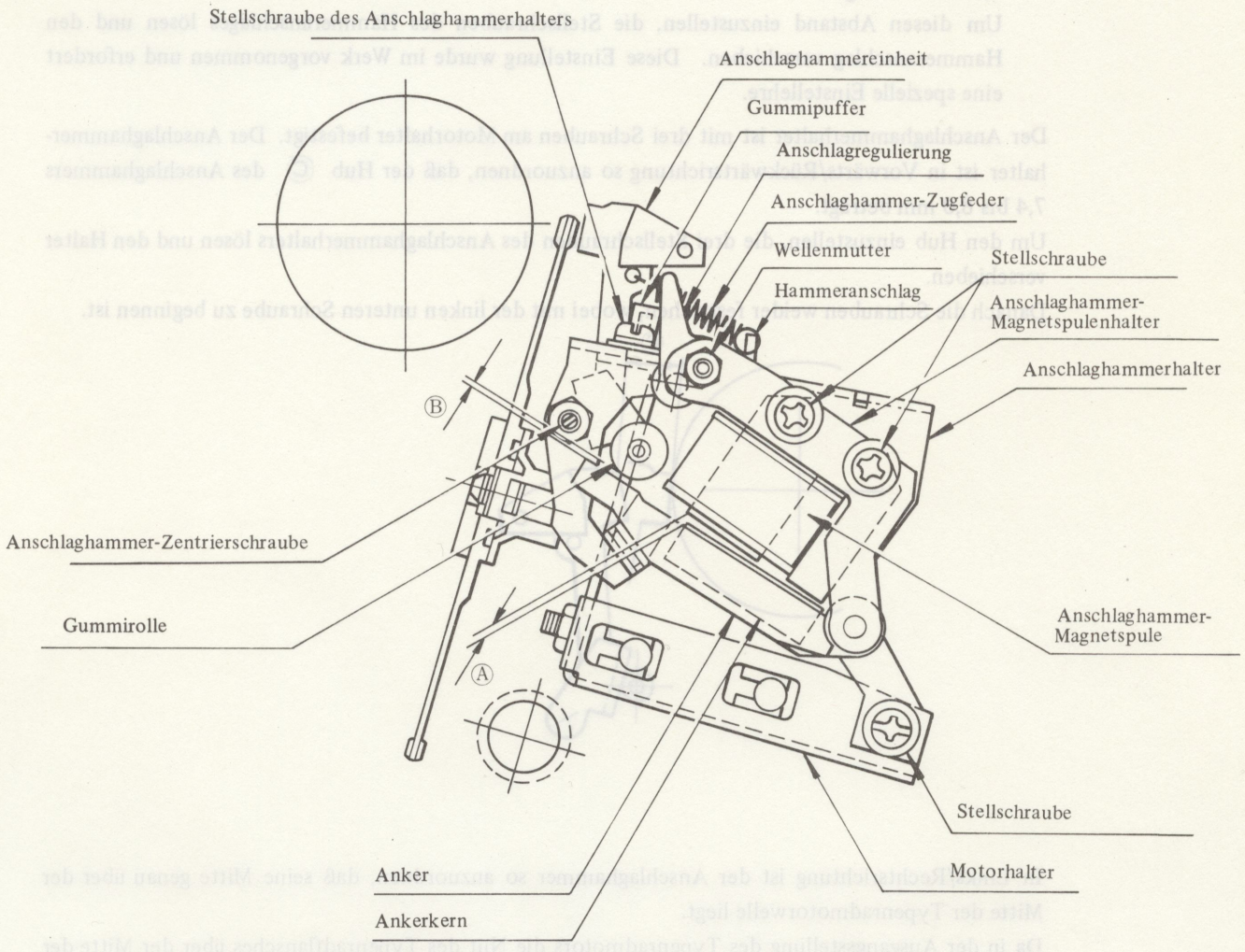

Der Anschlaghammer ist mit Hilfe von Schrauben am Hammerhalter befestigt und wird über den Anker und die Gummirolle betätigt, wenn die Anschlaghammer-Magnetspule aktiviert wird. Die Ausgangstellung des Hammers ist dann erreicht, wenn der Hammer den Gummipuffer berührt.
Der Anschlaghammer wird mit Hilfe einer Zugfeder zurückgezogen.
Die Anschlagkraft kann in Abhängigkeit vom verwendeten Typenrad in vier Stufen eingestellt werden un wird von der Anzugskraft der Magnetspule sowie der relativen Position zwischen Anschlaghammer und Anker bzw. zwischen Anker und Magnetspule bestimmt.

Diese relativen Positionen sind nachfolgend beschrieben:

a) Wenn der Anker von der Magnetspule angezogen wird, sollte der Ankerkern ohne Spalt flach an der Magnetspule anliegen.
Falls ein Spalt vorhanden ist bzw. der Ankerkern nicht gleichmäßig anliegt, die Stellschrauben des Anschlaghammer-Magnetspulenhalters lösen und die Magnetspule verschieben. Diese Einstellung wurde im Werk vorgenommen und erfordert eine spezielle Einstellehre.

b) Der Abstand Ⓐ zwischen der Anschlaghammer-Magnetspule und dem Ankerkern muß 0,9 bis 1,0 mm betragen, wenn der Anschlagsteuerhebel auf Position "L" gestellt ist.
Um diesen Abstand einzustellen, die Wellenmutter lösen und den Magnetspulenhalter verschieben, um die Anschlaghammer-Magnetspule richtig zu positionieren. Diese Einstellung wurde im Werk vorgenommen und erfordert eine spezielle Einstellehre.

c) Der Abstand Ⓑ zwischen der Gummirolles und dem Anker muß 0,05 bis 0,15 mm betragen. 0,15 mm betragen.
Um diesen Abstand einzustellen, die Stellschrauben des Hammeranschlages lösen und den Hammeranschlag verschieben. Diese Einstellung wurde im Werk vorgenommen und erfordert eine spezielle Einstellehre.

Der Anschlaghammerhalter ist mit drei Schrauben am Motorhalter befestigt. Der Anschlaghammerhalter ist in Vorwärts/Rückwärtsrichtung so anzuordnen, daß der Hub Ⓒ des Anschlaghammers 7,4 bis 8,0 mm beträgt.
Um den Hub einzustellen, die drei Stellschrauben des Anschlaghammerhalters lösen und den Halter verschieben.
Danach die Schrauben weider festziehen, wobei mit der linken unteren Schraube zu beginnen ist.

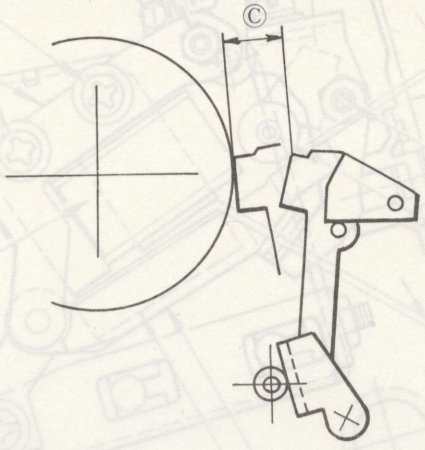

In Links/Rechtsrichtung ist der Anschlaghammer so anzuordnen, daß seine Mitte genau über der Mitte der Typenradmotorwelle liegt.
Da in der Ausgangsstellung des Typenradmotors die Nut des Typenradflansches über der Mitte der Typenradmotorwelle angeordnet ist, müssen die Achse der Typenradmotorwelle, die Mitte der Flanschnut und die Mitte des Anschlaghammers auf einer Linie liegen.
Bei eingebautem Typenrad muß die Mittellinie des Typenradkonus mit der Mitte des Anschlaghammers übereinstimmen.

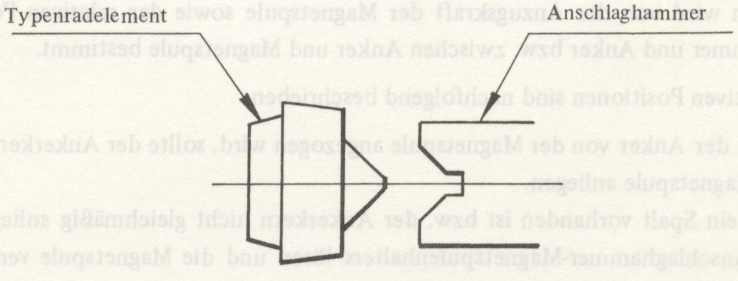

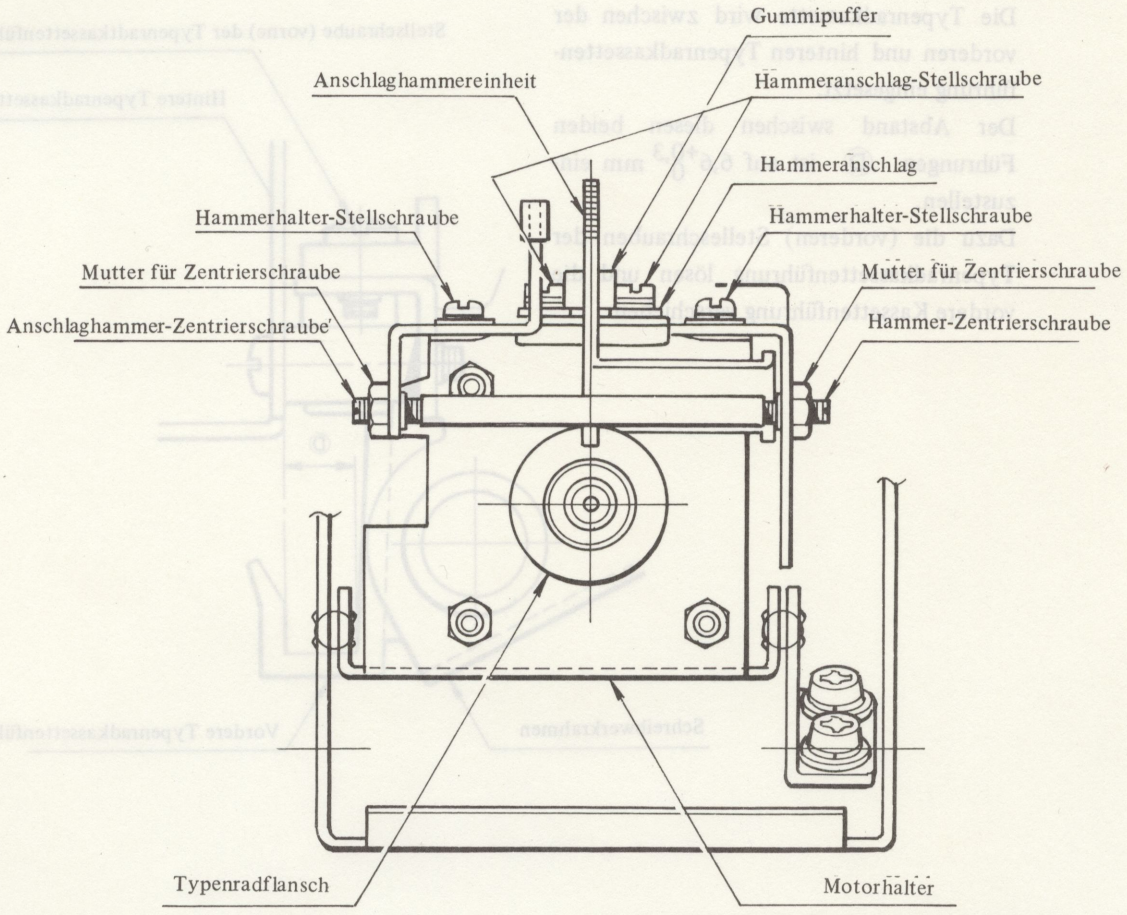

Falls der Anschlaghammer nicht richtig positioniert ist, die Muttern der linken und rechten Stellschrauben lösen und die Zentrierschraube drehen, bis der Anschlaghammer richtig positioniert ist. Nach dieser Einstellung ist die Anschlaghammerfeder abzunehmen, worauf darauf geachtet werden muß, daß der Anschlaghammer in Lateralrichtung kein Spiel aufweist und aufgrund seines Eigengewichtes bewegt werden kann.

3) Positionieren des Typenrades

Die Typenradkassette wird zwischen der vorderen und hinteren Typenradkassettenführung eingesetzt.
Der Abstand swischen diesen beiden Führungen Ⓓ ist auf $6{,}6^{+0{,}3}_{0}$ mm einzustellen.
Dazu die (vorderen) Stelleschrauben der Typenradkassettenführung lösen und die vordere Kassettenführung verschieben.

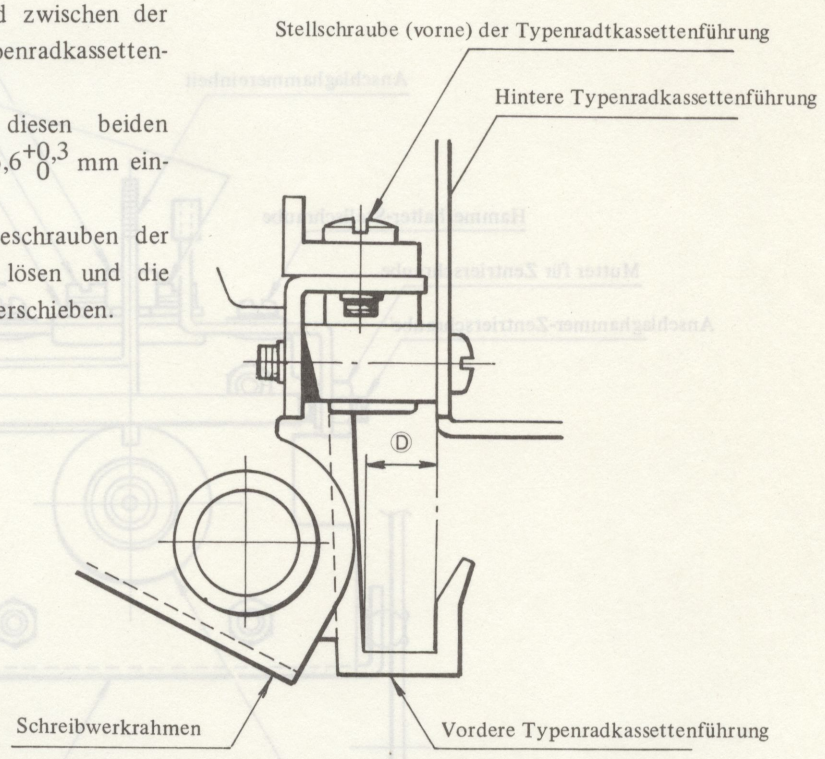

Die Einsetzposition des Typenrades hängt von der Position des Typenradflansches ab. Der Typenradflansch ist so zu installieren, daß der Abstand Ⓔ zwischen dem Typenrad und der Typenradkassette 0,3 bis 0,5 mm beträgt. (Der Abstand Ⓕ muß 0,6 bis 0,8 mm betragen.)
Um den Abstand einzustellen, die Flansch-Stellschraube lösen und den Flansch mit dem Sprengring verschieben. Wie bereits früher erwähnt wurde, muß der Flansch in Drehrichtung eingestellt werden. Um den Abstand Ⓔ bei Einstellung des Flansches in Drehrichtung einzuhalten, muß der eingesetzte Sprengring Kontakt mit dem Flansch aufweisen.

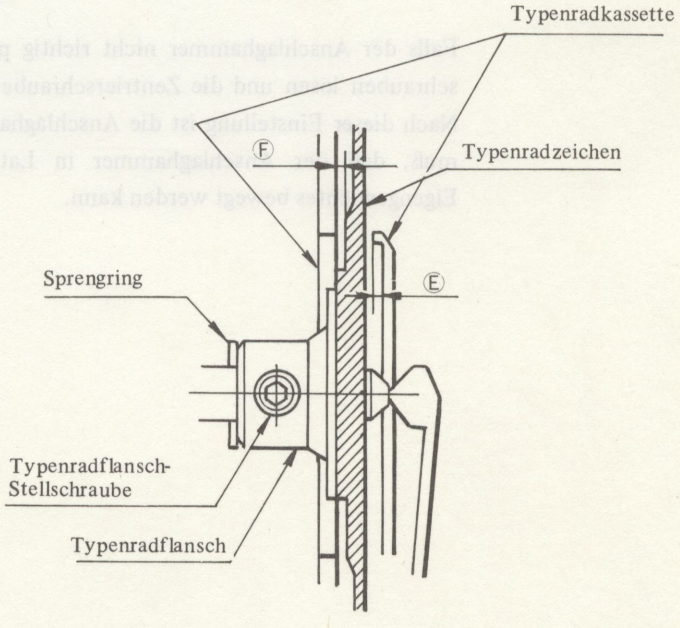

Nach der Einstellung der Position des Typenrades sind die folgenden Kontrollen durchzuführen.

a) Der Abstand Ⓖ zwischen Walze und Typenrad muß $3{,}5^{+0{,}2}_{-0{,}1}$ mm betragen. Falls der Abstand nicht dem genannten Wert entspricht, die Einstellung durch Verschieben der Screibwerkführung vornehmen (siehe Abbildung des Typenradmotors).

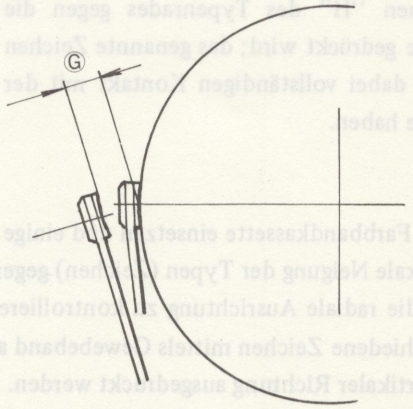

b) Der Abstand Ⓗ ziwschen der Farbbandführung und dem Typenrad muß 0,2 bis 0,6 mm betragen.
Der Abstand Ⓘ zwischen der Farbbandführung und dem Zeilenrichter muß 0,5 bis 0,7 mm, der Abstand Ⓙ zwischen Zeilenrichter und Walze 0,1 bis 0,3 mm betragen.
Für die Einstellung des Abstandes Ⓙ siehe Beschreibung des Zeilenrichters.
Für die Einstellung des Abstandes Ⓘ ist die Farbbandführung entsprechend zu biegen.
Um den Abstand Ⓗ einzustellen, den Hammerhalter biegen und leicht nach vorne oder rückwärts drücken, wobei sich die Typenradkassette um 0,2 bis 0,5 mm bewegen muß.

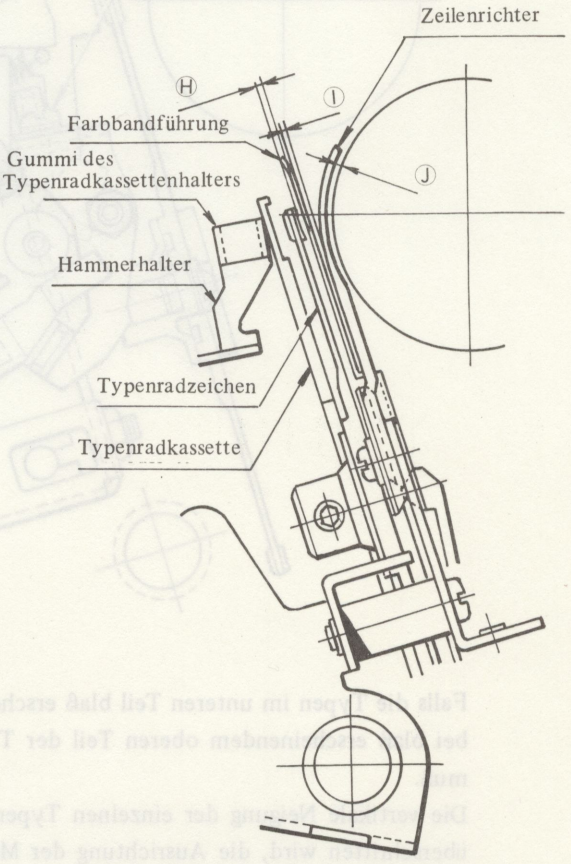

4) Einstellung der Position des Typenrades

Die Position des Typenrades gegenüber der Walze einstellen, indem der Anschlaghammer von Hand betätigt wird, so daß das Zeichen "H" des Typenrades gegen die Walze gedrückt wird; das genannte Zeichen muß dabei vollständigen Kontakt mit der Walze haben.

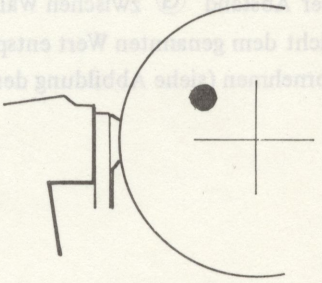

Eine Farbbandkassette einsetzen und einige Zeichen ausdrucken, um die radiale Ausrichtung und die vertikale Neigung der Typen (Zeichen) gegenüber der Walze zu kontrollieren.
Um die radiale Ausrichtung zu kontrollieren, den anschlagsteuerhebel auf Position "L" stellen und verschiedene Zeichen mittels Gewebeband ausdrucken. Jedes Zeichen muß mit gleichmäßiger Dichte in vertikaler Richtung ausgedruckt werden.
Falls der Abdruck nicht gleichmäßig ist, die drei Stellschrauben des Hammerhalters lösen und den Hammerhalter nach vorne oder hinten schieben.

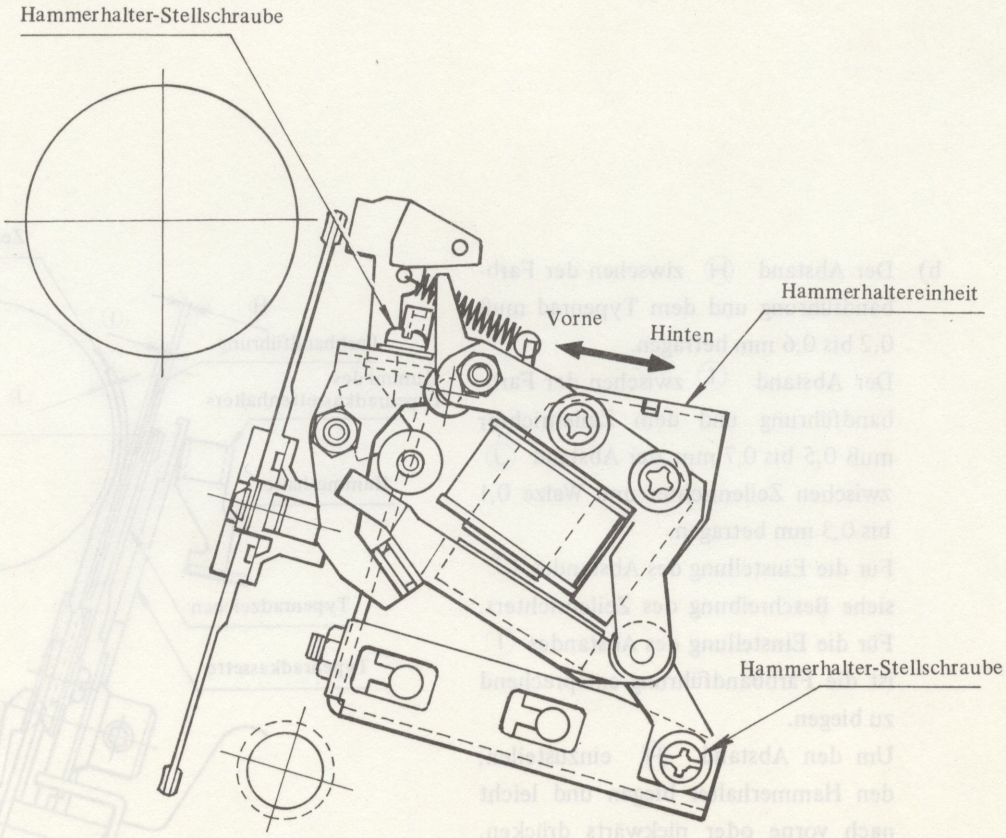

Falls die Typen im unteren Teil blaß erscheinen, den Hammerhalter nach vorne schieben, wogegen bei blaß erscheinendem oberen Teil der Typen der Hammerhalter nach hinten geschoben werden muß.
Die vertikale Neigung der einzelnen Typen darf nicht mehr als 0°50′ betragen. Falls dieser Wert überschritten wird, die Ausrichtung der Mitte des Anschlaghammers gegenüber der Mittellinie des Typenradkonus bzw. die Ausrichtung der Mittellinie der Typenradmotorwelle gegeüber des Anschlaghammers und des Typenradkonus kontrollieren.

Falls trotz richtiger Ausrichtung der vertikale Neigungswinkel mehr als 0°50′ beträgt, die Einstellung durch Biegen des Anschlaghammerarmes vornehmen.

5) **Anschlagsteuerhebel**

Der Anschlagsteuerhebel ist am Hammerhalter angebracht und ermöglicht eine Einstellung der Hammeranschlagkraft in den drei Stufen "L, M, H".

Die Bundschraube für die Einstellung der Anschlagkraft greift in das Langloch des Anschlagsteuerhebels ein. Abhängig von der Position der Bundschraube in diesem Langloch (RL<RM<RH) wird die Anschlagkraft geändert.
Wenn der Anschlagsteuerhebel verschoben wird, dann wird die Bundschraube um einen dem Bohrungsradius entsprechenden Abstand bewegt, so daß auch der Anschlaghammer-Magnetspulenhalter verschoben wird und den Abstand zwischen Anschlaghammer-Magnetspule und Anker ändert. (Siehe Abbildung des Anschlaghammers.)

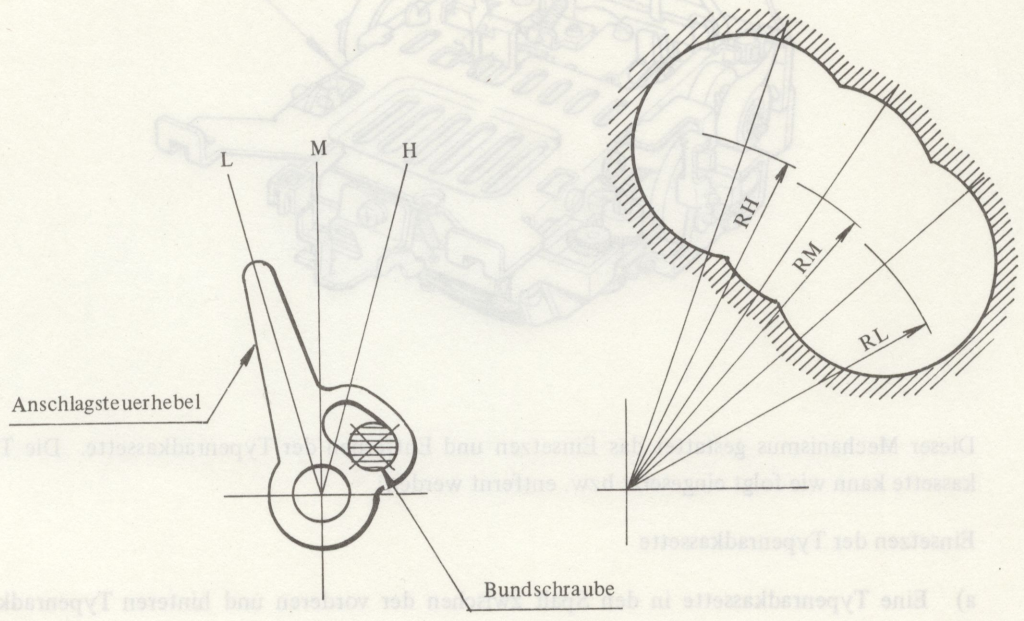

6) Einsetzmechanismus der Typenradkassette

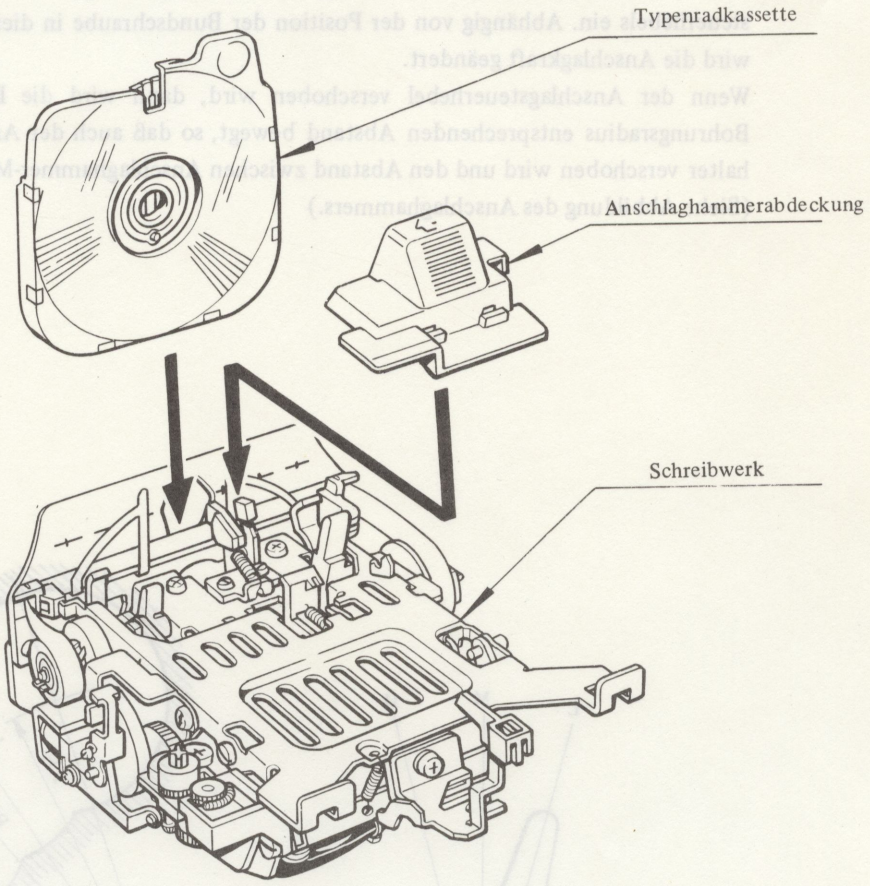

Dieser Mechanismus gestattet das Einsetzen und Entfernen der Typenradkassette. Die Typenradkassette kann wie folgt eingesetzt bzw. entfernt werden:

Einsetzen der Typenradkassette

a) Eine Typenradkassette in den Spalt zwischen der vorderen und hinteren Typenradkassettenführung einschieben.

b) Die am Hammerhalter angebrachte Anschlaghammerabdeckung gegen die Walze drücken. Der Motorhalter wird dadurch zwischen dem Druckerkopfhalter und der Motorhalterführung gegen die Walze bewegt.

c) Die Vorderseite des Typenradflansches wird in die Klemmfeder der Typenradkassette gedrückt, so daß die Kassette mit dem Typenradflansch in Eingriff gebracht wird.

d) Der Motorhalter wird mittels Motorverriegelungshebel verriegelt.

e) Mit jedem Schließen des Deckels bzw. mit jedem Einschaltvorgang des Netzschaltes wird der Motor eingeschaltet. Dadurch wird auch das Typenrad gedreht, bis der Stellstift des Typenrades gegen den an der Typenradkassettenführung angebrachten Anschlag stößt.
Danach drehen nur noch der Läufer des Typenradmotors und der Typenradflansch.

Wenn die Nut des Typenradflansches an die Position des Stellstiftes des Typenrades gelangt, greift der Stift in die Nut ein; der Stift wird dadurch zurückgezogen, so daß das Typenrad wiederum gemeinsam mit dem Typenradflansch dreht.
Wenn der Stellstift des Typenrades in die Nut des Typenradflansches eingreift, dann stimmt die Ausgangsstellung des Typenradmotors mit der Ausgangsstellung des Typenrades überein, so daß auf das angeschlagene Zeichen geschaltet wird.

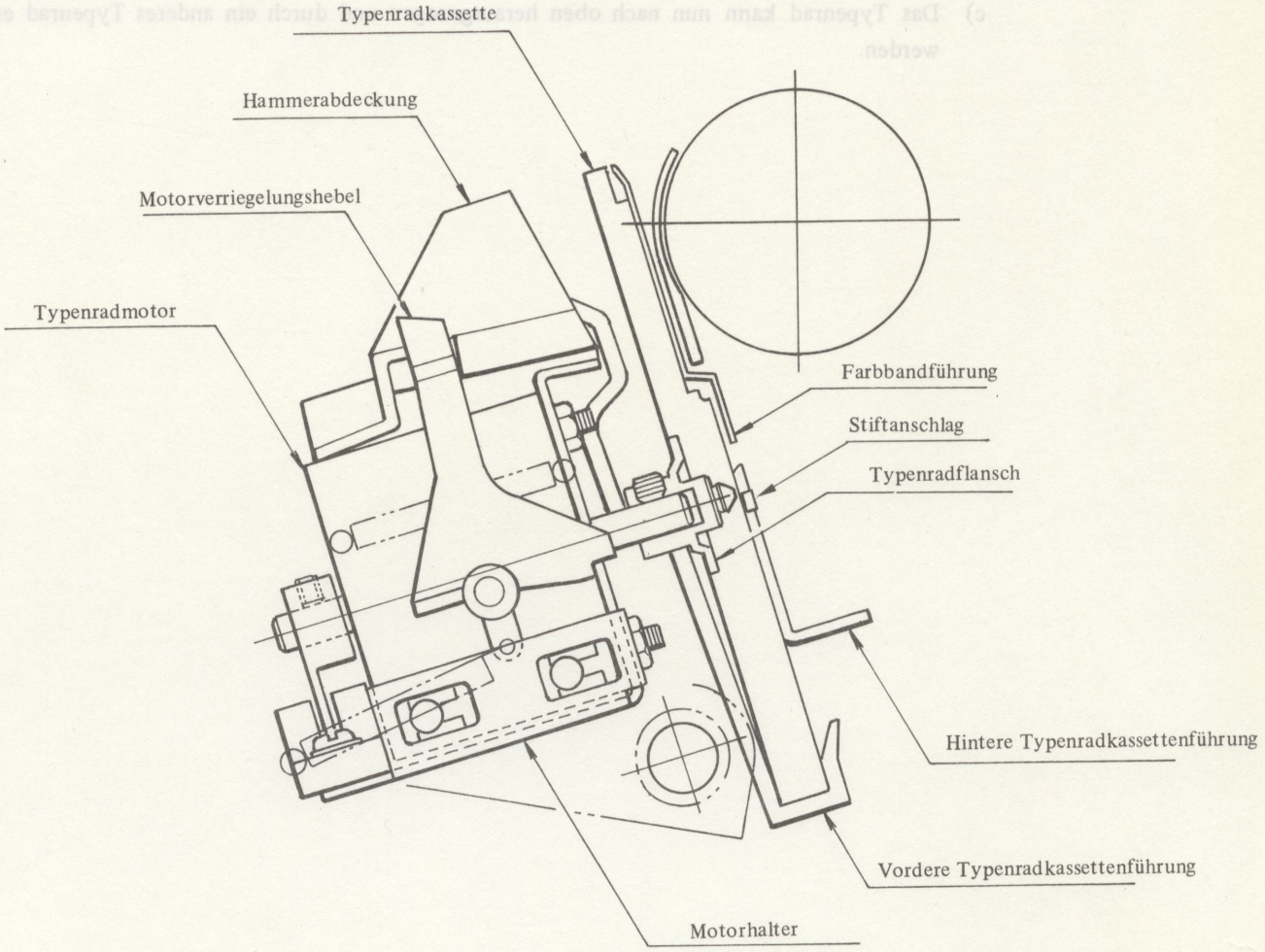

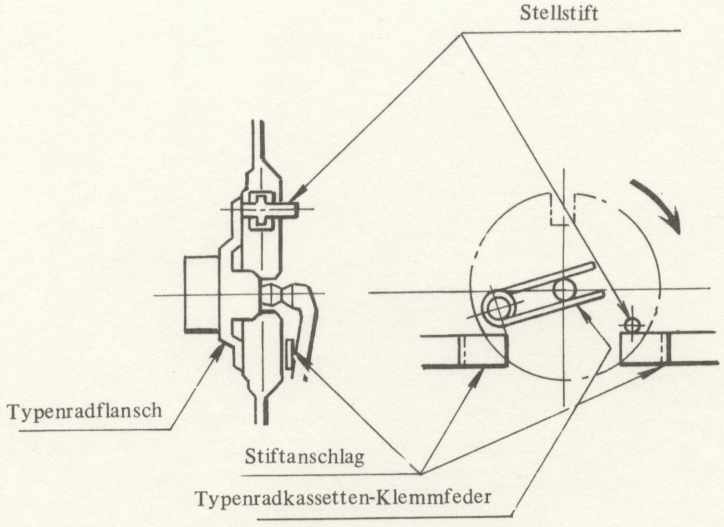

Entfernen der Typenradkassette

a) Wenn am Motorverriegelungshebel gezogen wird, wird der Motorhalter entriegelt und gleitet gegen die Tastatur.

b) Wenn der Motorhalter gegen die Tastatur gleitet, wird das Typenrad vom Typenradflansch freigegeben.

c) Das Typenrad kann nun nach oben herausgezogen und durch ein anderes Typenrad ersetzt werden.

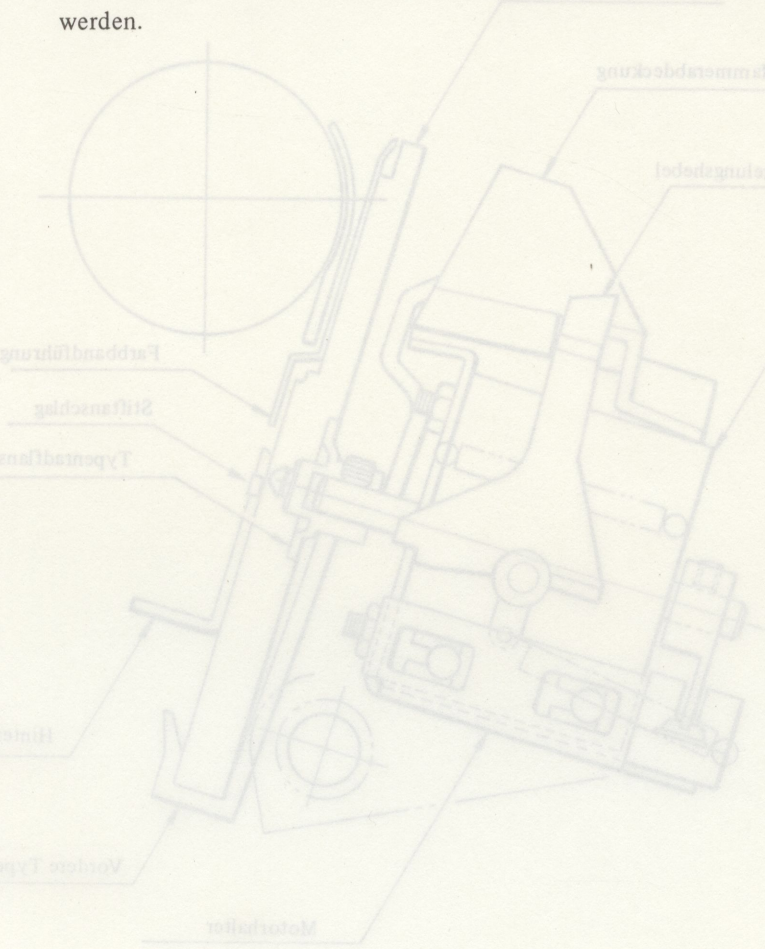

6. Schreibwerksantrieb

Das Schreibwerk wird durch den Schreibwerksmotor in beide Richtungen bewegt.

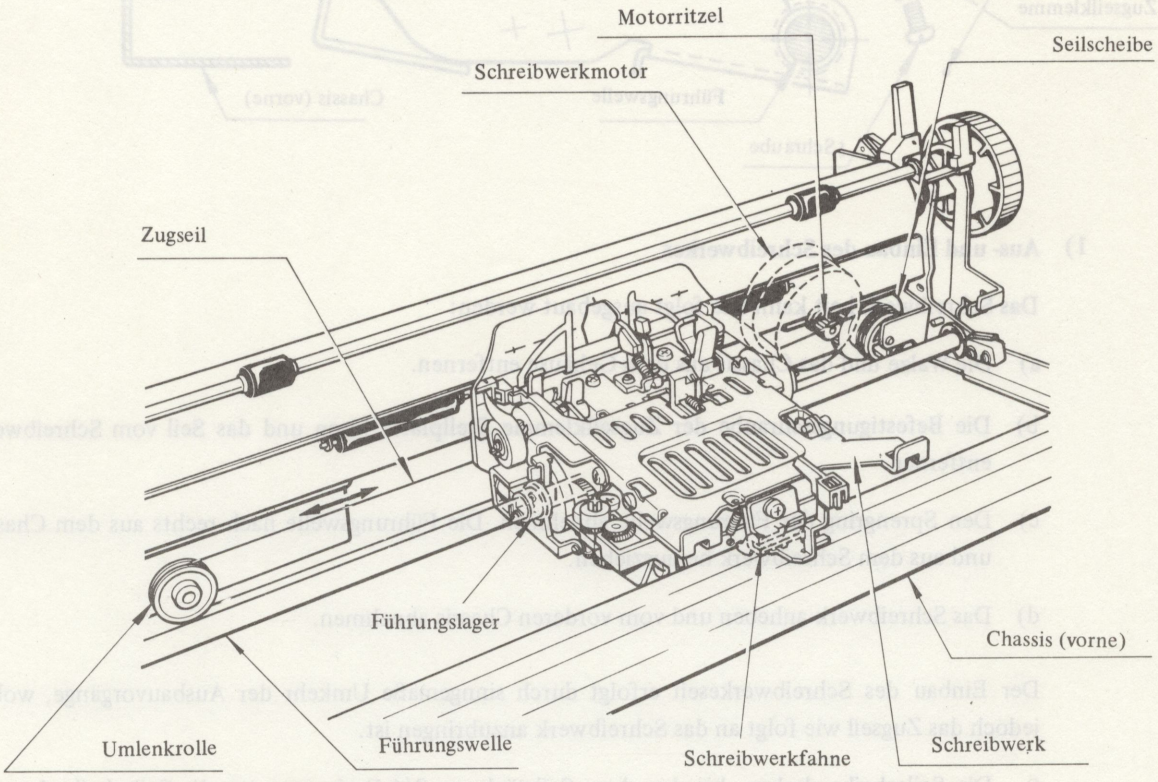

Die Antriebskraft wird über das Motorritzel und die -Seilscheiben übertragen. Das Zugseil ist zwischen der linken und rechten Seilscheibe gespannt und transportiert das Schreibwerk.

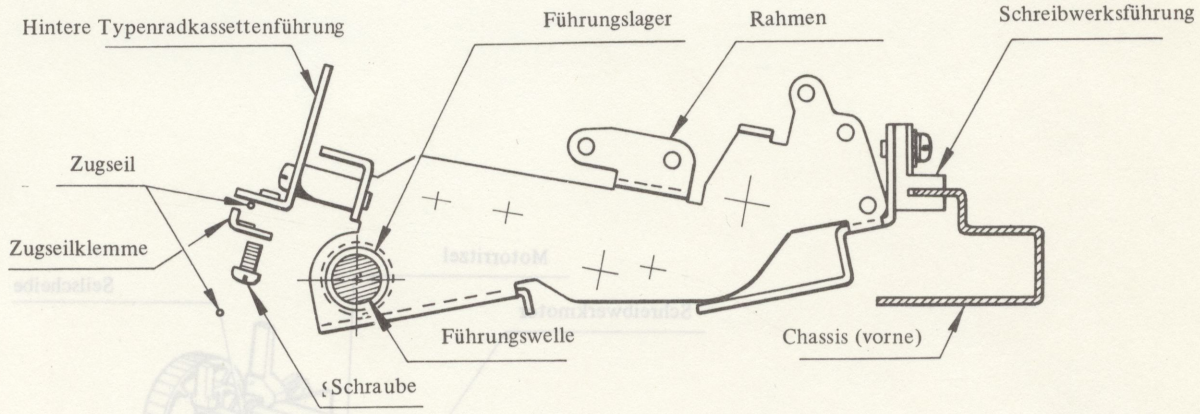

1) Aus- und Einbau des Schreibwerkes

Das Schreibwerk heit kann wie folgt ausgebaut werden:

a) Die Walze und das Chassis aus dem Gehäuse entfernen.

b) Die Befestigungsschraube der Zugseilklemme Stellplatte lösen und das Seil vom Schreibwerk entfernen.

c) Den Sprengring der Führungswelle abnehmen. Die Führungswelle nach rechts aus dem Chassis und aus dem Schreibwerk herausziehen.

d) Das Schreibwerk anheben und vom vorderen Chassis abnehmen.

Der Einbau des Schreibwerkeseit erfolgt durch sinngemäße Umkehr der Ausbauvorgänge, wobei jedoch das Zugseil wie folgt an das Schreibwerk anzubringen ist.

- Die Seilscheibe drehen, bis das obere Seilstück um 3/4 Drehungen um die Seilscheibe herumgewickelt ist, damit synchronisierte CD-Phasenerregung des Schreibwerkes sichergestellt wird. (Das später für die Einstellung der Ausgangsstellung des Schreibwerkes beschriebene Prüfgerät verwenden.)
- Das Seil ist so zu befestigen, daß das verzahnte Teil der Klemme tichtig ausgerichtet ist.

Nach dem Einhau des Schreibwerkes ist die Grundstellung wie es später beschrieben einzustellen.

Hinweis:

Da das Seil durch das Festklemmen flachgedrückt wird, beim Wiederanbringen des Seiles darauf achten, das es wiederum an der flachgedrückten Stelle festgeklemmt wird.

2) Aus und Einbau des Zugseiles

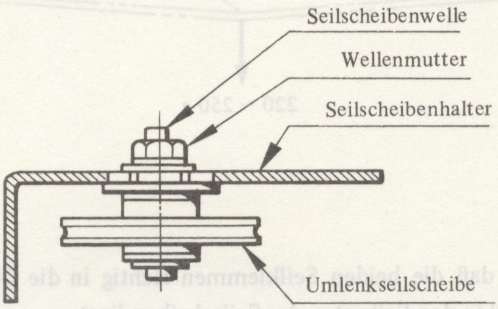

Das Zugseil ist durch sinngemäße Umkehr der Ausbauvorgänge wieder einzubauen.

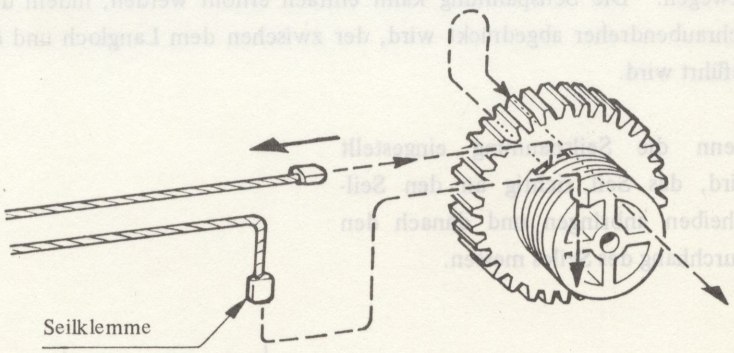

a) Die Umlenkseilscheibe im Langloch nach links schieben um die richtige Seilspannung einzustellen.

3) Einstellung der Spannung des Schreibwerkseiles

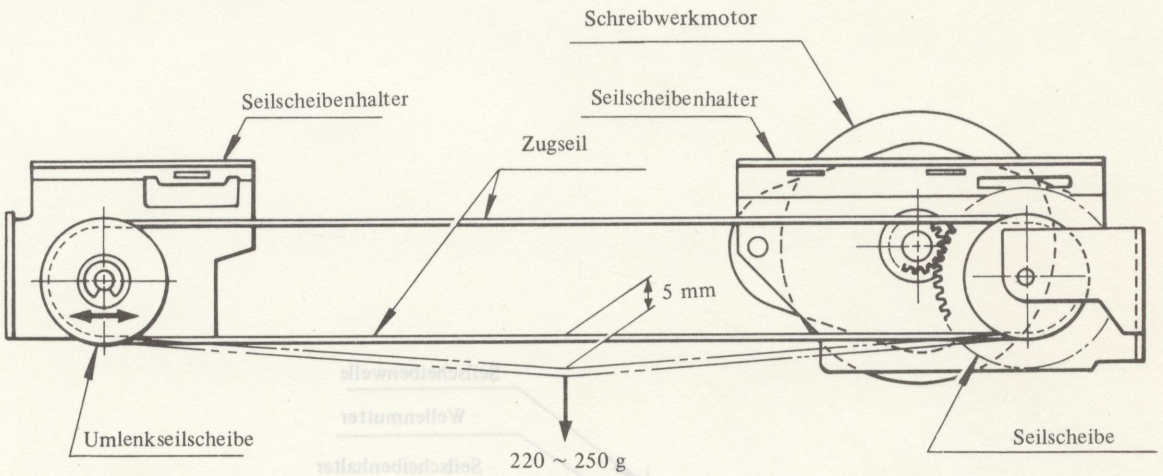

a) Darauf achten, daß die beiden Seilklemmen richtig in die Druckerkopf-Seilscheibe eingesetzt sind und das Seil in den Seilnuten der Seilscheiben liegt.

b) Nach Einbau des Zugseiles, ist dieses 2 oder 3 mal an der ganzen Länge auf und abzurollen.

c) Die Druckerkopf-Seilscheibe drehen, um die Position des oberen Seilabschnittes so einzustellen, daß das Seil die Trommel in der Mitte der Trommelbreite verläßt.

d) Die Spannung des Seiles prüfen, indem in der Mitte des unteren Seilabschnittes eine Kraft von 220 bis 250 g angelegt wird; das Seil sollte dadurch um etwa 5 mm ausgelenkt werden.

Für die Einstellung der Seilspannung ist die Umlenkseilscheibe nach rechts oder links zu bewegen. Die Seilspannung kann einfach erhöht werden, indem die Seilscheibe mit einem Schraubendreher abgedrückt wird, der zwischen dem Langloch und der Unterlegescheibe eingeführt wird.

* Wenn die Seilspannung eingestellt wird, das Seil richtig an den Seilscheiben anbringen und danach den Durchhang des Seiles messen.

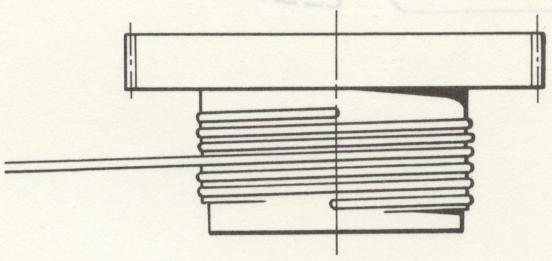

Schreibwerkseil in Mitte der Trommelbreite angeordnet.

4) Grundstellung des Schreibwerkes

Das für diese Einstellung entwickelte Prüfgerät verwenden.
Das Prüfgerät ist mit → Taste, ← Taste, Rückstell-Taste, Phasenanzeigen (A, B, C, D) und Leuchtdioden ausgerüstet.

Die Einstellung wie folgt durchführen:

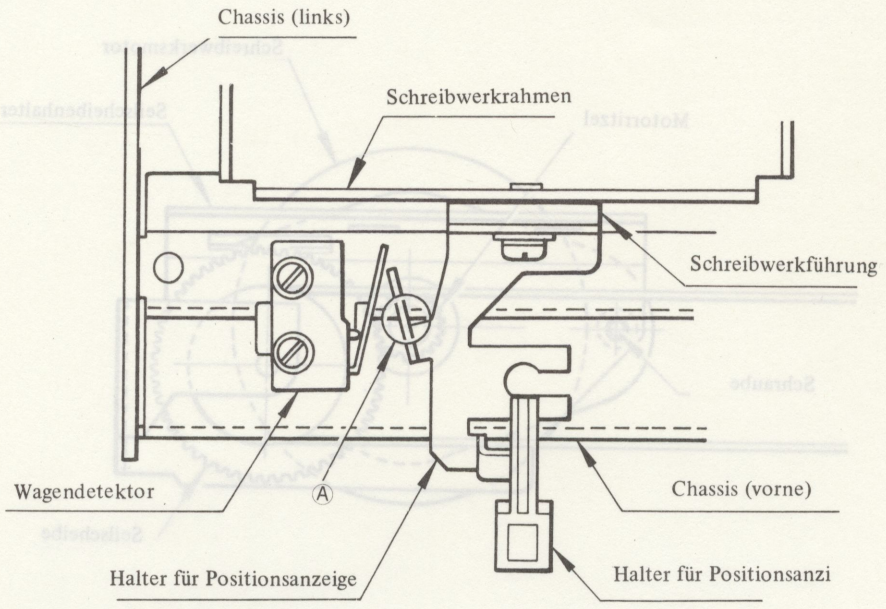

a) Den Schreibwerkstecker, den Netzteilstecker und den Stecker des Schreibwerkmotors an das Prüfgerät anschließen.

b) Die ← Taste drücken, um das Schreibwerk nach links zu bewegen, bis der Halter der Positionsanzeige fast den Hebel des Wagendetektors berührt.

c) Danach die ← Taste mehrmals kurz antippen und überprüfen, welche Phase (A, B, C oder D) des Schreibwerkmotors anliegt (die entsprechende Leuchtdiode des Prüfgerätes leuchtet auf).

d) Den Halter der Positionsanzeige-Kontrollampe an Teil ← abbiegen, um die Phasenfolge des Schreibwerkmotors richtig einzustellen.

1. Die Leuchtdiode leuchtet auf, wenn die A-B Phase des Schreibwerkmotors anliegt.
2. Die Phase ändert auf A und die Leuchtdiode leuchtet auf, wenn die → Taste einmal gedrückt wird.
3. Wenn die → Taste nochmals gedrückt wird, wird auf die A·D Phase geändert und die Leuchtdiode erlischt.

Bei anliegender A·B Phase des Motors ist darauf zu achten, daß der Abstand zwischen der linken Seite des Druckerkopfhalters und der Innenseite des linken Chassis 6,89 mm beträgt (wenn die Einstellung um einen Zyklus abweicht, beträgt der Abstandfehler 1,69 mm).

5) Einstellung des Zahnflankenspiels

Das Zahnflankenspiel zwischen dem Motorritzel und dem Seilscheiben-Zahnrad auf 0,05 mm (min.) einstellen, indem die Befestigungsschraube des Schreibwerksmotor gelöst und der Motor in vertikaler Richtung verschoben werden.

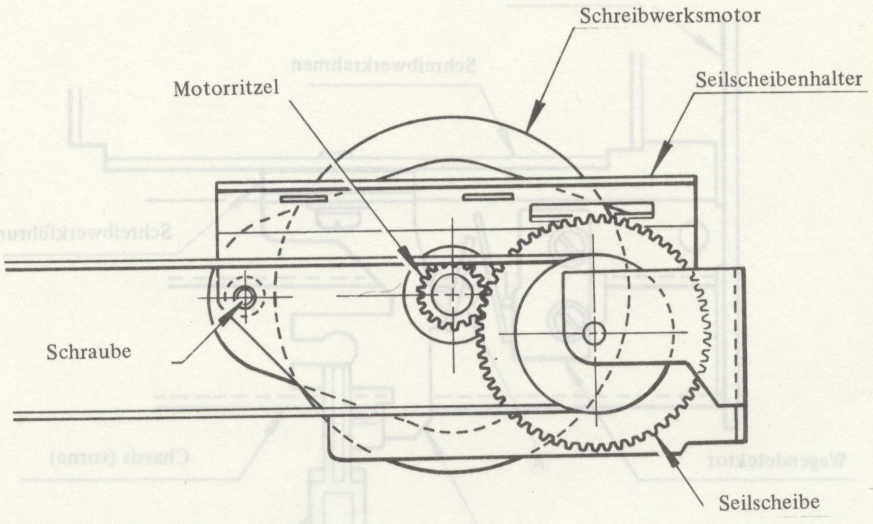

6) Einstellung der Druckerkopf-Kontrollampe

Der Fehler zwischen der Druckerkopf-Kontrollampe und den einzelnen Teilungen sollte weniger als 0,85 mm betragen (max. 1/3 Teilung der PICA).
Die Einstellung ggf. durch Biegen des Halters der Druckerkopf-Kontrollampe vornehmen.

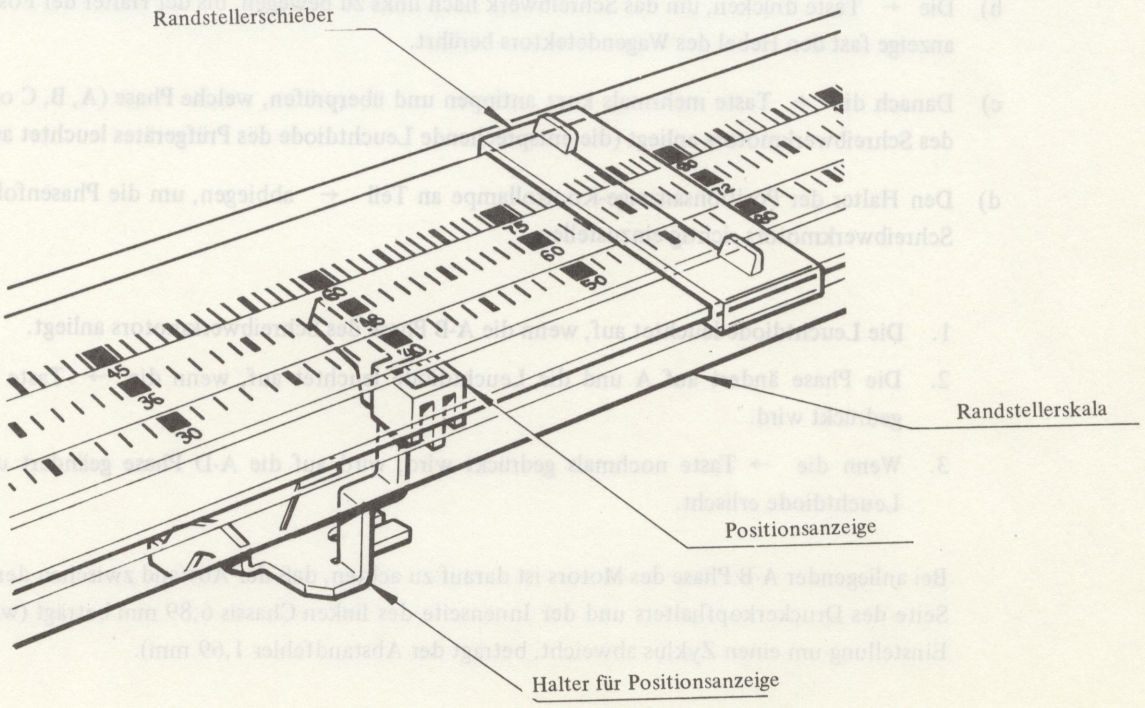

7. Farbbandhubmechanismus

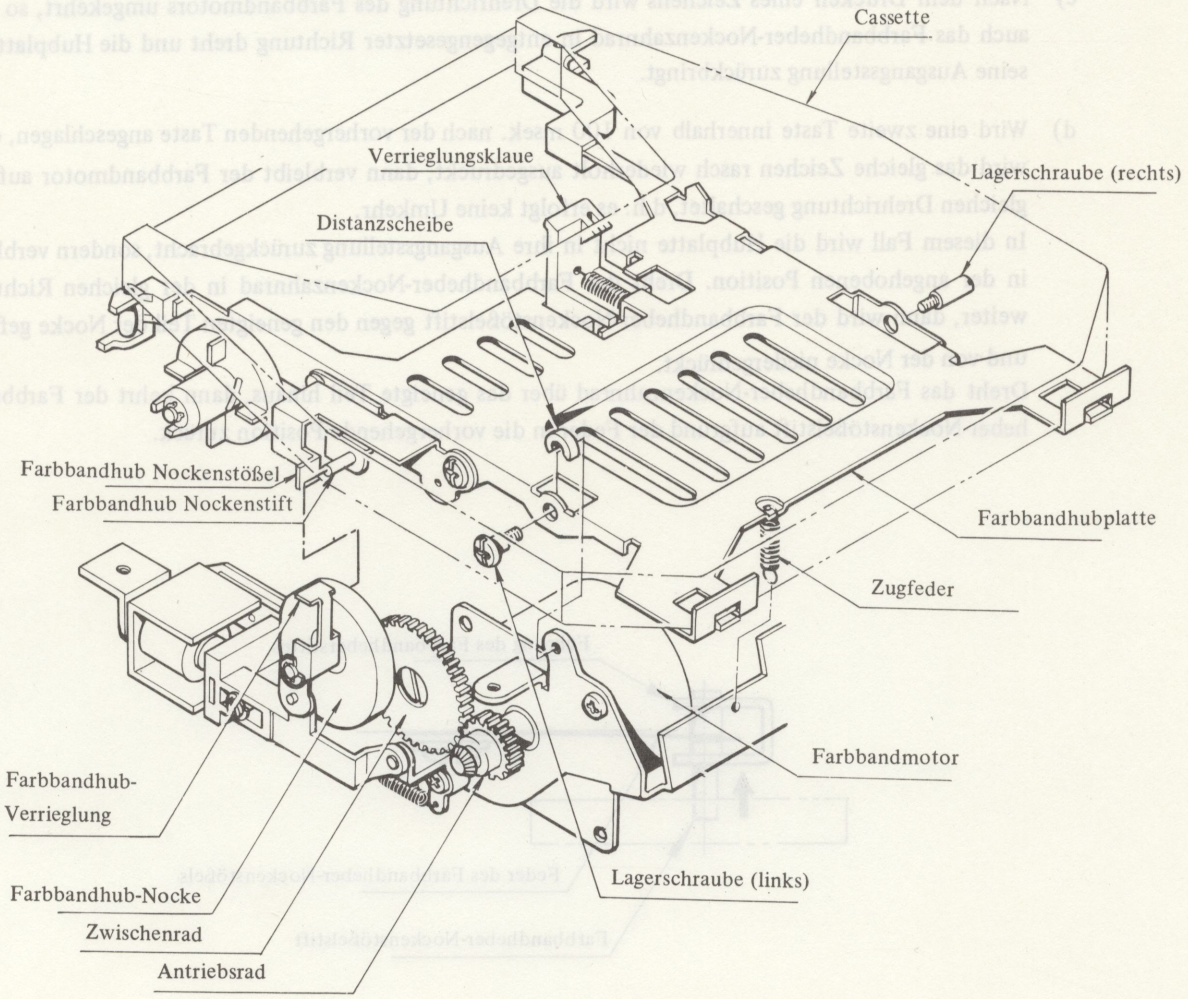

Die Farbbandkassette wird in den Farbbandkipper eingesetzt und in den linken und rechten Aussparungen sowie der Farbbandkassetten-Verriegelungsklaue festgehalten.
Die Farbbandkassette wird daher der Hubplatte angepasst.
Siehe s. 45

Die Farbbandhubplatte wird vom Farbbandmotor angetrieben und arbeitet wie folgt:

a) Das Farbbandheber-Nockenzahnrad wird vom Farbbandmotor über das Farbbandheber-Betätigungszahnrad, angebracht an der Farbbandmotorwelle, und das Farbbandheber-Zahnrad angetrieben.

b) Wenn sich das Farbbandheber-Nockenzahnrad dreht, wird der Farbbandheber-Nockenstößelstift entlang des Profils der Farbbandhebernocke angehoben; dadurch wird auch die Hubplatte angehoben, bis der Farbbandheber-Nockenstößel gegen die Farbbandhub Verriegelung stößt.

c) Nach dem Drucken eines Zeichens wird die Drehrichtung des Farbbandmotors umgekehrt, so daß auch das Farbbandheber-Nockenzahnrad in entgegengesetzter Richtung dreht und die Hubplatte in seine Ausgangsstellung zurückbringt.

d) Wird eine zweite Taste innerhalb von 100 msek. nach der vorhergehenden Taste angeschlagen, oder wird das gleiche Zeichen rasch wiederholt ausgedruckt, dann verbleibt der Farbbandmotor auf der gleichen Drehrichtung geschaltet, d.h. es erfolgt keine Umkehr.
In diesem Fall wird die Hubplatte nicht in ihre Ausgangsstellung zurückgebracht, sondern verbleibt in der angehobenen Position. Dreht das Farbbandheber-Nockenzahnrad in der gleichen Richtung weiter, dann wird der Farbbandheber-Nockenstößelstift gegen den geneigten Teil der Nocke geführt und von der Nocke niedergedrückt.
Dreht das Farbbandheber-Nockenzahnrad über das geneigte Teil hinaus, dann kehrt der Farbbandheber-Nockenstößelstift aufgrund der Feder in die vorhergehende Position zurück.

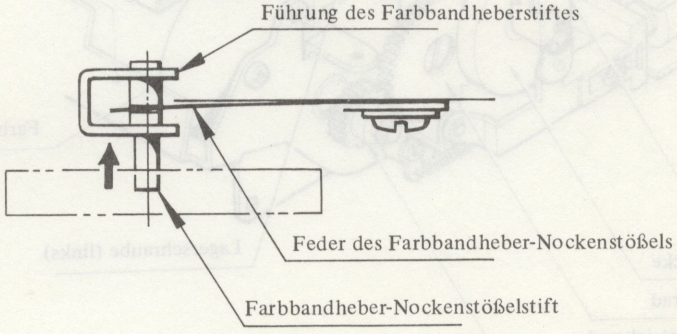

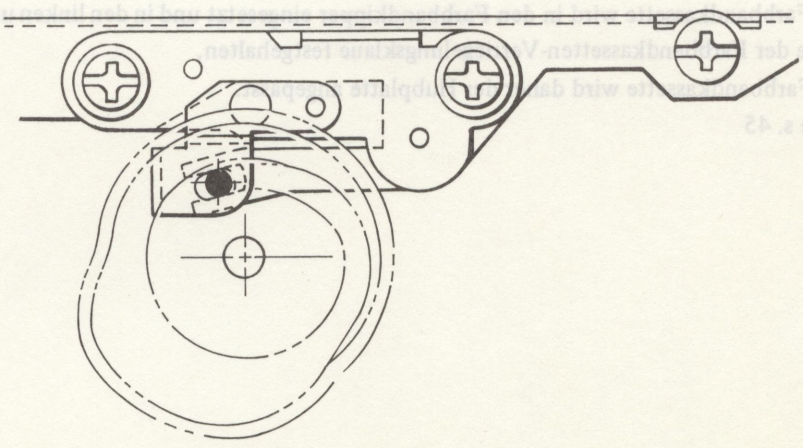

1) **Einstellung der Ausgangsposition des Farbbandmotors und der Nocke**

Die Farbbandhub Positionsfahne ist auf der Welle des Farbbandmotors angebracht. Die Ausgangsstellung des Farbbandmotors (vorbestimmte Stopposition der Motorwelle) wird von der Fahne und dem Farbbanddetektor bestimmt. Die Ausgangstellung des Farbbandmotors entspricht der Ausgangstellung des Farbbandhub-Nockenzahnrades und der Ausgangstellung des Farbbandhubplatte (Farbband abgesenkt).

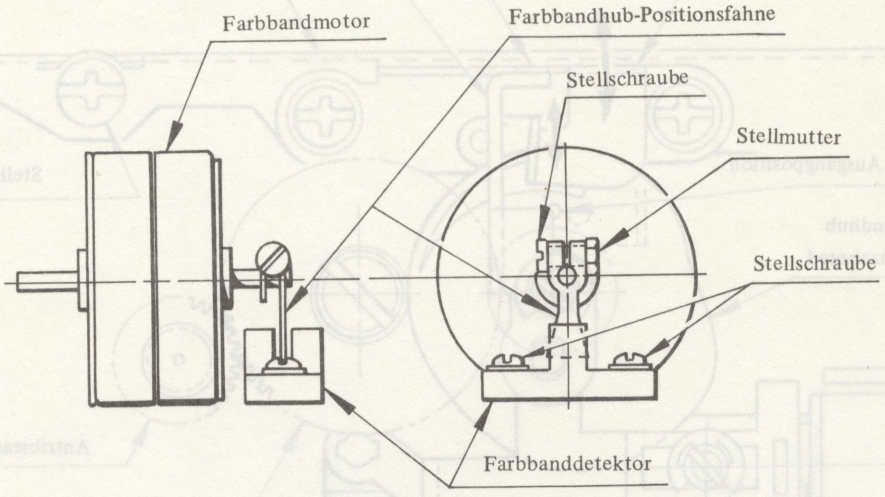

Bei anlaufendem und stillstehendem Motor befindet sich die Positionsfahne des Farbbandhebers in der Mitte des Farbbanddetektorschlitzes.
Falls eine Einstellung erforderlich ist, die Stellschraube und Stellmutter der Positionsfahne lösen und die Fahne verschieben.

Stoppt der Farbbandmotor in der Ausgangstellung der Welle, dann sollte sich die Markierung an dem Farbbandheber-Nockenzahnrad über der Welle dieses Zahnrades befinden. (Weitere Einzelheiten sind der Beschreibung der Einstellung des Farbbandhebermechanismus zu entnehmen.)

Da die Hubplatte gegenüber dem Chassis um 16°30′ geneigt angeordnet ist, muß die Markierung der Ausgangposition um 16°30′ gegen die Tastatur geneigt sein.
Falls eine Einstellung erforderlicht ist, den Sprengring der Farbbandhub Verriegelung entfernen und den Eingriff zwischen Farbbandheber-Nockenzahnrad und Farbbandheber-Zahnrad ändern.

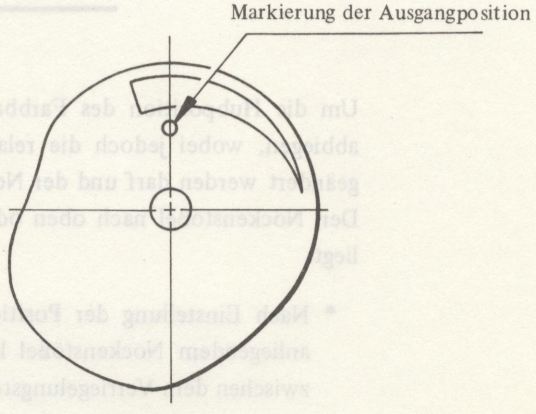

2) Einstellung des Farbbandhub Mechanismus

Die Farbbandhubplatte wird angehoben und stoppt, sobald der Farbbandheber-Nockenstößel gegen die Farbbandkipper-Verriegelung stößt. Die Farbband-Hubposition kann daher eingestellt werden, indem die relative Position zwischen Farbbandheber-Nockenstößel und Farbbandkipper-Verriegelung geändert wird.

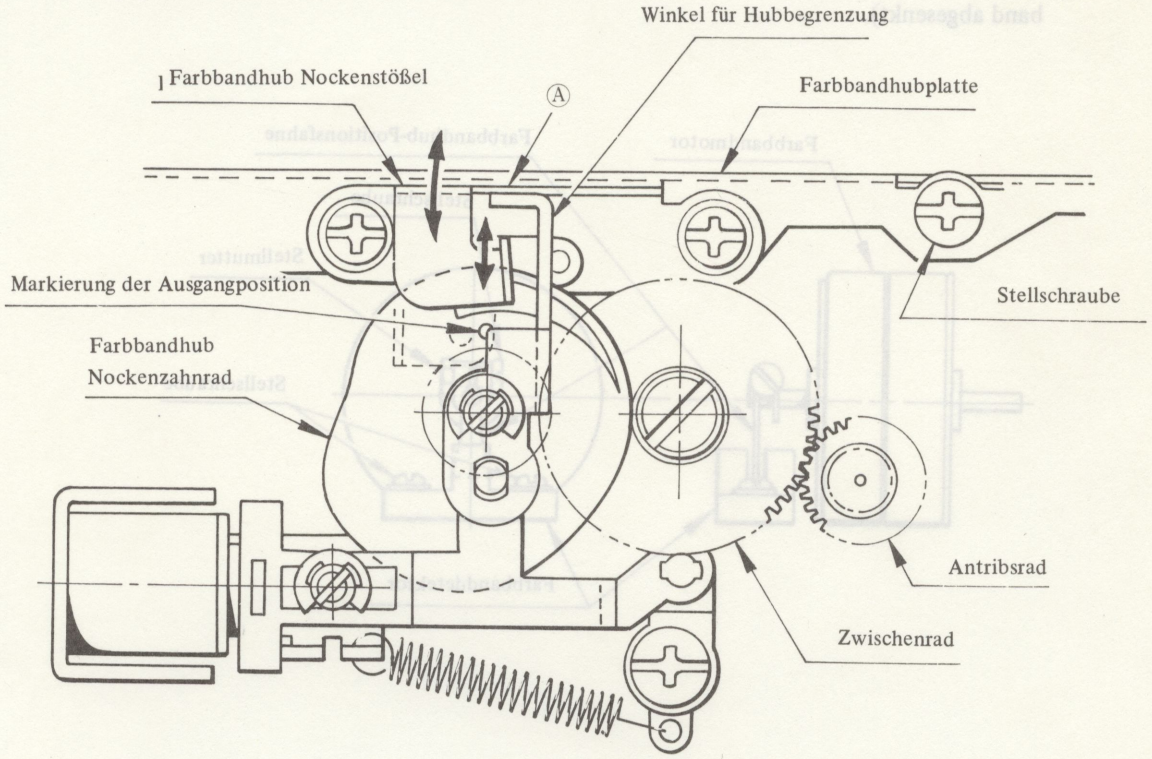

Um die Hubposition des Farbbandes zu prüfen, ein Kohlefarbband einsetzen und "___" (Unterstreichung) ausdrucken, um die Position der Unterstreichung am Farbband zu überprüfen.
Die Unterstreichung sollte 1,0 bis 1,5 mm von der Unterkante des Farbbandes entfernt sein.

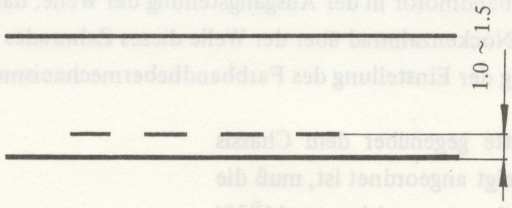

Um die Hubposition des Farbbandes einzustellen, den Farbbandkipper-Nockenstößel an Teil A abbiegen, wobei jedoch die relative Position gegenüber der Farbbandkopper-Verriegelung nicht geändert werden darf und der Nockenstößel auch nicht über den Farbbandkipper überstehen darf. Den Nockenstößel nach oben oder unten biegen, wenn die Unterstreichung zu tief bzw. zu hoch liegt.

* Nach Einstellung der Position, die Farbbandhubplatte, an der Farbbandkipper-Verriegelung anliegendem Nockenstößel leicht niederdrücken, um sicherzustellen, daß ausreichendes Spiel zwischen dem Verriegelungsteil und dem Stößel vorhanden ist.

3) Einstellung des Zahnflankenspiels

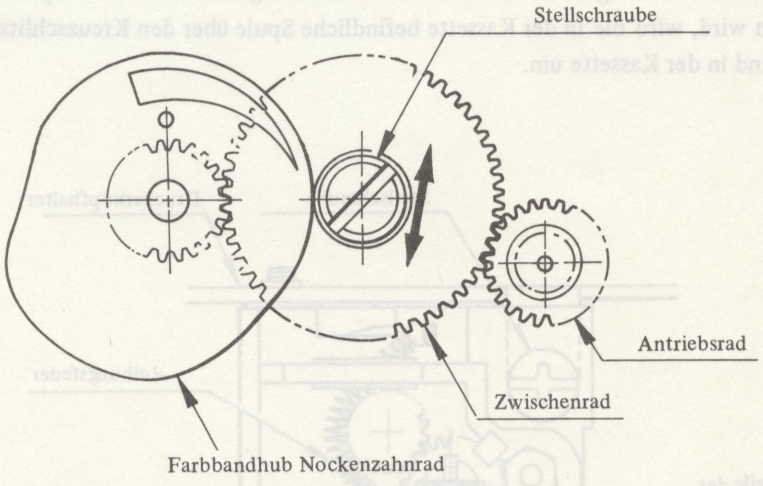

Das Zahnflankenspiel zwischen dem Farbband-Nockenzahnrad und dem Farbbandheber-Zwischenzahnrad bzw. dem Farbbandheber-Betätigungszahnrad sollte 0,05 bis 0,2 mm betragen.

Um das Zahnflankenspiel einzustellen, die Mutter lösen und das Zischenzahnrad verstellen.

4) Aus- und Einbau der Farbbandhubplatte

Das Farbbandvorschub-Zahnrad 4 von seiner Grundplatte abnehmen(siehe Abbildung des Farbbandvorschubmechanismus).
Die Hubplatte kann entfernt werden, nachdem die linke und rechte Ansatzschraube entfernt wurde.
Die Hubplatte danach gemeinsam mit der Distanzscheibe abnehmen.

Um die Hubplatte wieder einzubauen, diese so anordnen, daß der Farbbandheber-Nockenstößelstift an der Farbabandhebernocke anliegt.

8. Farbbandvorschubmechanismus

Der Farbbandvorschubmechanismus wird vom Farbbandmotor angetrieben. Da der Kreuzschlitz der Farbbandkassette im Eingriff mit dem Farbbandvorschubgelenk ist und die Spindel vom Farbbandmotor angetrieben wird, wird die in der Kassette befindliche Spule über den Kreuzschlitz angetrieben und spult das Farbband in der Kassette um.

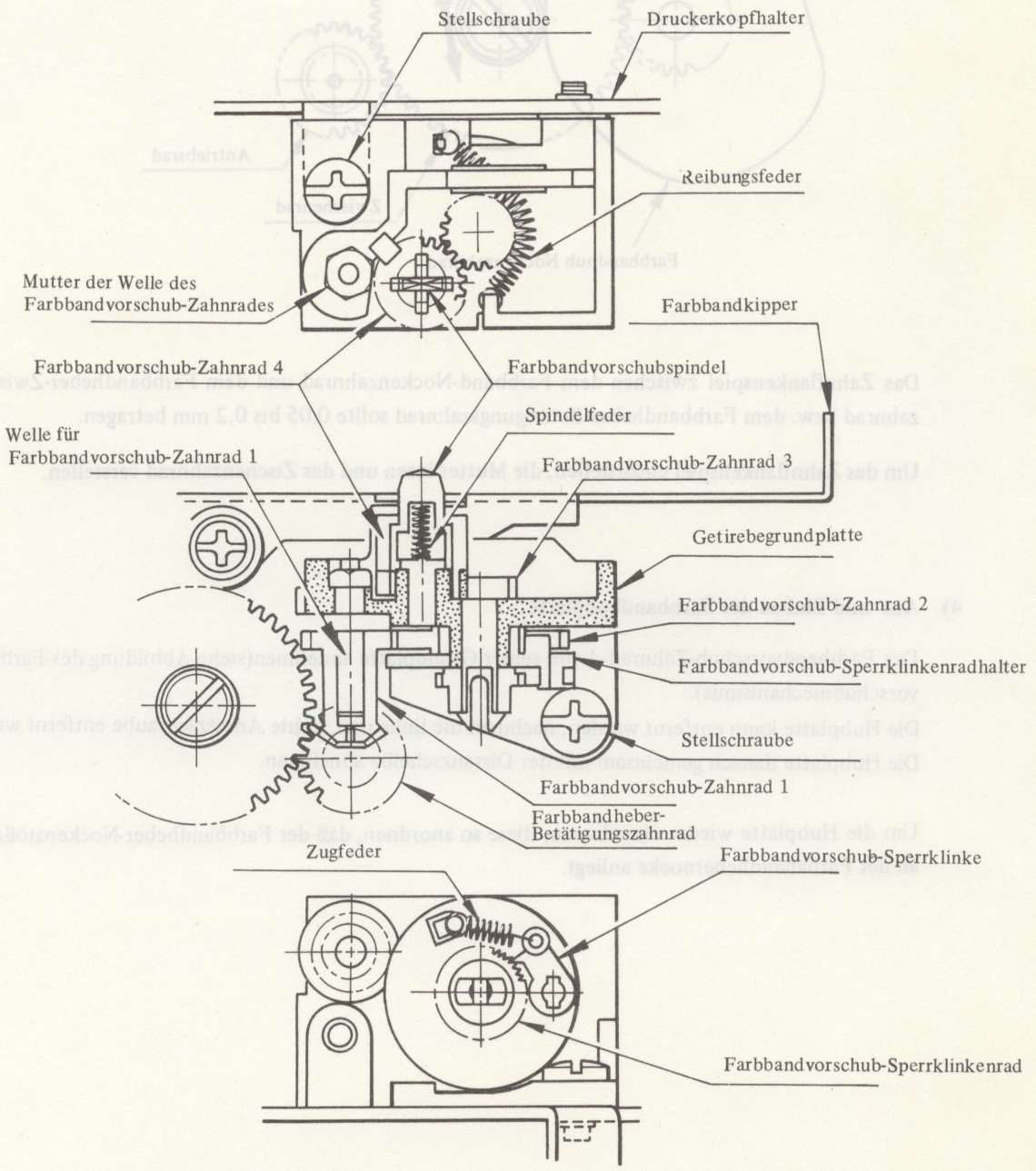

Das Drehmoment des Farbbandmotors wird über das Farbbandheber-Betätigungszahnrad, das Farbbandvorschub-Zahnrad 1 und das Farbbandvorschub-Zahnrad 2 auf den Farbbandvorschub-Sperrklenkenradhalter übertragen.

Im Sperrklinkenradhalter greift die Sperrklinke aufgrund der Zugfeder in das Sperrklinkenrad ein. Die Sperrklinke stellt damit sicher, daß sich das Sperrklinkenrad nur in einer Richtung drehen kann.

Die Drehung des Farbbandvorschub-Sperrklinkenrades wird dann über das Farbbandvorschub-Zahnrad 3 und das Zahnrad 4 auf die Farbbandvorschubspindel übertragen.
Wenn sich der Farbbandmotor im umgekehrten Drehsinn dreht, dann wird die Sperrklinke aus dem Sperrklinkenrad ausgerückt; das Sperrklinkenrad wird von der Reibungsfeder abgebremst, die das Zahnrad 3 berührt, so daß das Sperrklinkenrad nicht in umgekehrter Richtung gedreht werden kann.

Wie bereits früher erwähnt wurde, greift die Farbbandvorschubspindel in der Kreuzschlitz der Farbbandkassette ein, um die Farbbandspule zu drehen.
Falls jedoch beim Einsetzen der Farbbandkassette die Spindel nicht in den Kreuzschlitz eingreift, dann drückt die Kassette die Spindel hinein, worauf durch Drehen des Kassettenknopfes die Spindel mit dem Kreuzschlitz in Eingriff gebracht werden kann.

1) Einstellung des Zahnflankenspiels

Das Zahnflankenspiel zwischen dem Farbbandvorschub-Betätigungszahnrad und dem Farbbandvorschub-Zahnrad 1 sollte 0,05 bis 0,2 mm betragen.
Falls eine Einstellung erforderlich ist, die Stellschraube des Farbbandvorschub-Betätigungszahnrades lösen und das Betätigungszahnrad verschieben. Das Zahnflankenspiel sollte durch Verschiebung der Farbbandmotorwelle nach rechts vorgenommen werden, um Lateralspiel zu vermeiden.

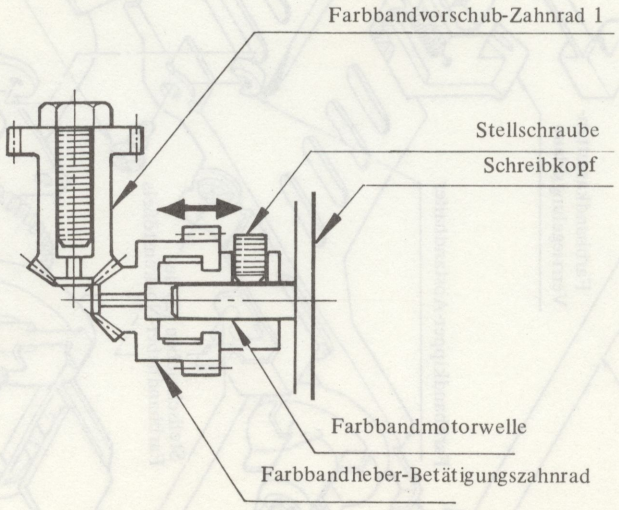

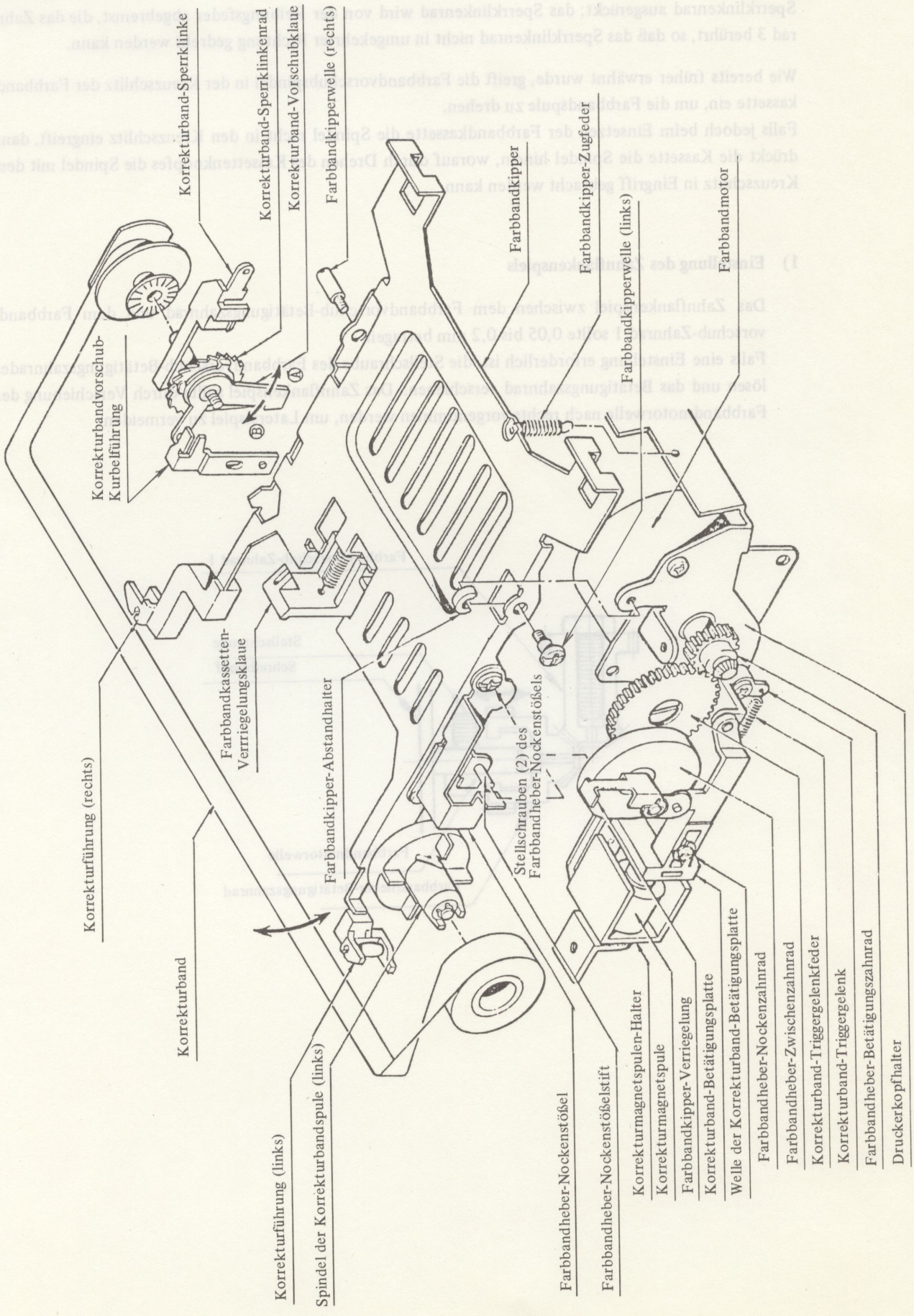
Korrekturband-Sperrklinke
Korrekturband-Sperrklinkenrad
Korrekturband-Vorschubklaue
Farbbandkipperwelle (rechts)
Farbbandkipper
Farbbandkipper-Zugfeder
Farbbandkipperwelle (links)
Farbbandmotor
Korrekturband-Kurbelführung
Farbbandkassetten-Verriegelungsklaue
Farbbandkipper-Abstandhalter
Stellschrauben (2) des Farbbandheber-Nockenstößels
Korrekturführung (rechts)
Korrekturband
Spindel der Korrekturbandspule (links)
Korrekturführung (links)
Farbbandheber-Nockenstößel
Farbbandheber-Nockenstößelstift
Korrekturmagnetspulen-Halter
Korrekturmagnetspule
Farbbandkipper-Verriegelung
Korrekturband-Betätigungsplatte
Welle der Korrekturband-Betätigungsplatte
Farbbandheber-Nockenzahnrad
Farbbandheber-Zwischenzahnrad
Korrekturband-Triggergelenkfeder
Korrekturband-Triggergelenk
Farbbandheber-Betätigungszahnrad
Druckerkopfhalter

Das Korrekturband ist zwischen der am Farbbandhubplatte angebrachten, linken Korrekturbandspindel, dem Korrekturbandspindel-Sperrklinkenrad und den linken und rechten Korrekturbandführungen gespannt und am Farbbandkipper angebracht.
Der Vorschub des Korrekturbandes erfolgt daher mit Hilfe der Hubplatte.

Der Korrekturbandmechanismus funktioniert wie folgt:

a) Auswahl des zu löschenden Zeichens.

b) Die Korrekturband-Magnetspule wird aktiviert und treibt die Korrekturband-Hubplatte an, die wiederum für eine Bewegung der Farbbandkipper-Verriegelung in eine Position sorgt, in der die Bewegung des Farbbandheber-Nockenstößels nicht behindert wird, wenn der Farbbandkipper angehoben wird.

c) Der Farbbandmotor läuft an und dreht das Farbbandheber-Nockenzahnrad über das Farbbandheber-Betätigungszahnrad und das Farbbandheber-Zwischenzahnrad an.

d) Wenn das Farbbandheber-Nockenzahnrad dreht, bewegt sich der Nockenstößelstift entlang des Profils der Farbbandhebernocke aufwärts die Feder des Hubplatte übt eine Kraft auf den Stift aus und der Farbbandkipper wird angehoben, wobei das Korrekturband in die Korrekturposition gebracht wird.
Da die Farbbandkipper-Verriegelung vom Nockenstößel zurückgezogen wird, steigt der Stößel bis zum oberen Totpunkt der Farbbandhebernocke an.

e) Der Anschlaghammer wird betätigt und das fehlerhafte Zeichen wird mittels Korrekturband gelöscht.

f) Der Farbbandmotor beginnt mit umgekehrte Richtung zu drehen, so daß auch das Nockenzahnrad im umgekehrter Richtung dreht und die Hubplatte in seine Ausgangposition zurückbringt.

g) Die Hubbewegung der Platte führt zu einer Vorschubbewegung des Korrekturbandes. Da die Korrekturband-Vorschubklaue an einem Ende von der Korrekturband-Vorschubkurbelführung gehalten wird dreht die Korrekturband-Vorschubklaue in Richtung des Pfeiles Ⓐ . Das Korrekturbandspulen-Sperrklinkenrad wird mittels Sperrklinke angehalten, so daß nur die Korrekturband-Vorschubklaue schrittweise gedreht wird.
Wenn die Hubplatte abgesenkt wird, dreht die Korrekturband-Vorschubklaue in Richtung des Pfeiles **B** , so daß das Korrekturbandspulen-Sperrklinkenrad un einen Zahn weitergedreht werden kann.
Das Korrekturbandspulen-Sperrklinkenrad greift in die Sperrklinke ein, wenn das Rad um einen Zahn gedreht wurde, so daß das Korrekturband jeweils nur um einen Schritt vorgeschoben wird.

1) Einstellung des Korrekturbandmechanismus

Wenn die Korrekturband-Betätigungsplatte von Hand bewegt wird, um diese in Kontakt mit der Korrekturmagnetspule zu bringen, dann sollte der Abstand Ⓒ zwischen dem Farbbandheber-Nockenstößel und der Hubplatten Verriegelung 0,5 bis 1,0 mm betragen.

Falls eine Einstellung erforderlicht ist, die Welle der Korrekturband-Betätigungsplatte lösen und den Halter Korrekturmagnetspule verschieben.

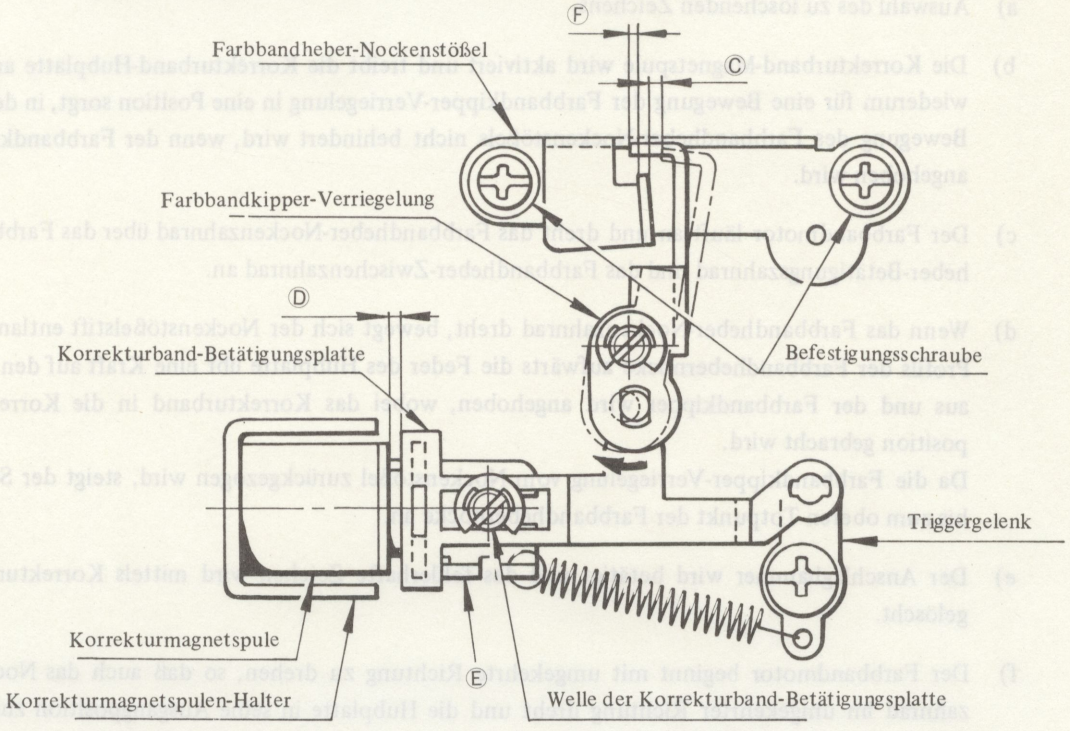

Der Bewegungsbereich der Korrekturband-Betätigungsplatte sollte 0,8 bis 1,2 mm betragen.

Um den Bewegungsbereich einzustellen, Teil Ⓔ der Korrekturmagnetspule abbiegen.

Bei dieser Einstellung ist sicherzustellen, daß der Abstand Ⓕ zwischen dem Farbbandheber-Nockenstößel und der Farbbandhub Verriegelung kleiner als 0,5 mm ist.

Um die angehobene Position des Korrekturbandes zu kontrollieren, die früher gedruckte "___" (Unterstreichung) mittels Korrekturband löschen. Die Unterstreichung sollte dabei etwa 0,5 bis 1,0 mm von der Unterkante des Korrekturbandes auf diesem erscheinen.

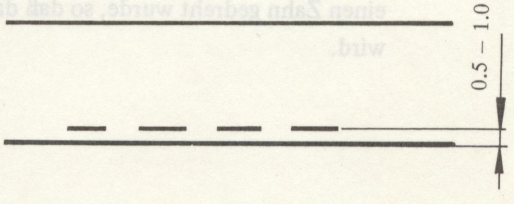

Falls eine Einstellung erforderlicht ist, die Stellschraube des Farbbandheber-Nockenstößels lösen und den Nockenstößel vertikal verstellen.

Hinweis:

Da sich die Hubposition des Korrekturbandes ändert, wenn die Position des Nockenstößels verstellt wird, ist die angehobene Position nach der obigen Einstellung zu kontrollieren.

2) **Einstellung des Korrekturbandvorschub**

Die Korrekturband-Betätigungsplatte von Hand bewegen, um die Farbbandhub-Verriegelung vom Farbbandheber-Nockenstößel abzuheben (d.h. um den Abstand Ⓕ in der vorhergehenden Abbildung zu erhalten) und das Farbbandheber-Nockenzahnrad drehen, um die Hubplatte in die richtig Position zu bringen.

Wenn die Hubplatte leicht nach unten gedrückt wird, während die Korrekturband-Betätigungsplatte von Hand gehalten wird, ermöglicht die Korrekturband-Vorschubklaue die Drehung des Korrekturbandspulen-Sperrklinkenrades um einen Schritt (einen Zahn). Der Überhub des Sperrklinkenrades sollte dabei 1,0 bis 3,0 der Zahnteillung betragen.

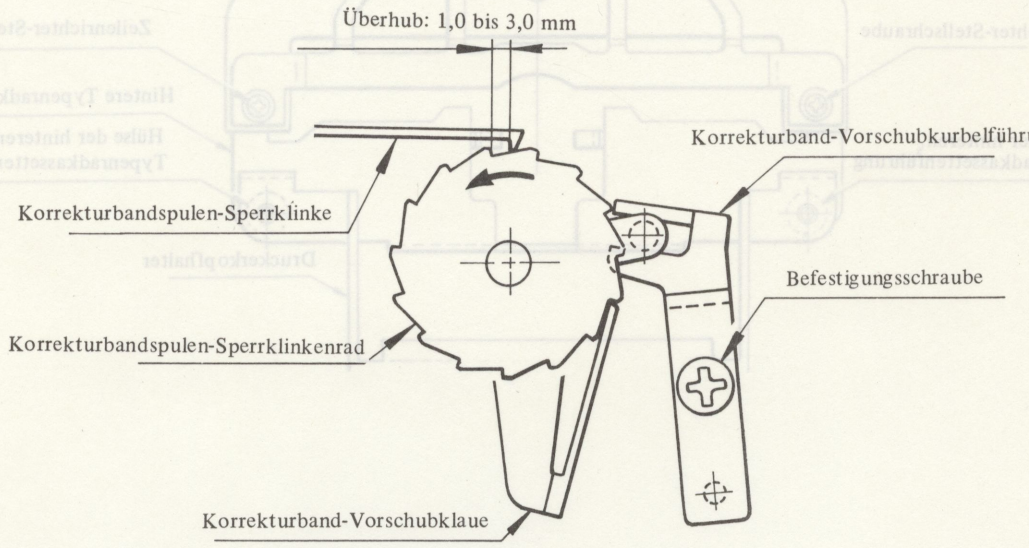

Danach die Hand von der Hubplatte nehmen, wodurch diese mit Hilfe der Feder in die Korrekturposition gebracht wird. Wenn sich die Hubplatte in der Korrekturbandposition befindet, dann sollte die Korrekturband-Vorschubklaue mit dem nächsten Zahn des Korrekturbandspulen-Sperrklinkenrades in Eingriff kommen.

10. Zeilenrichter

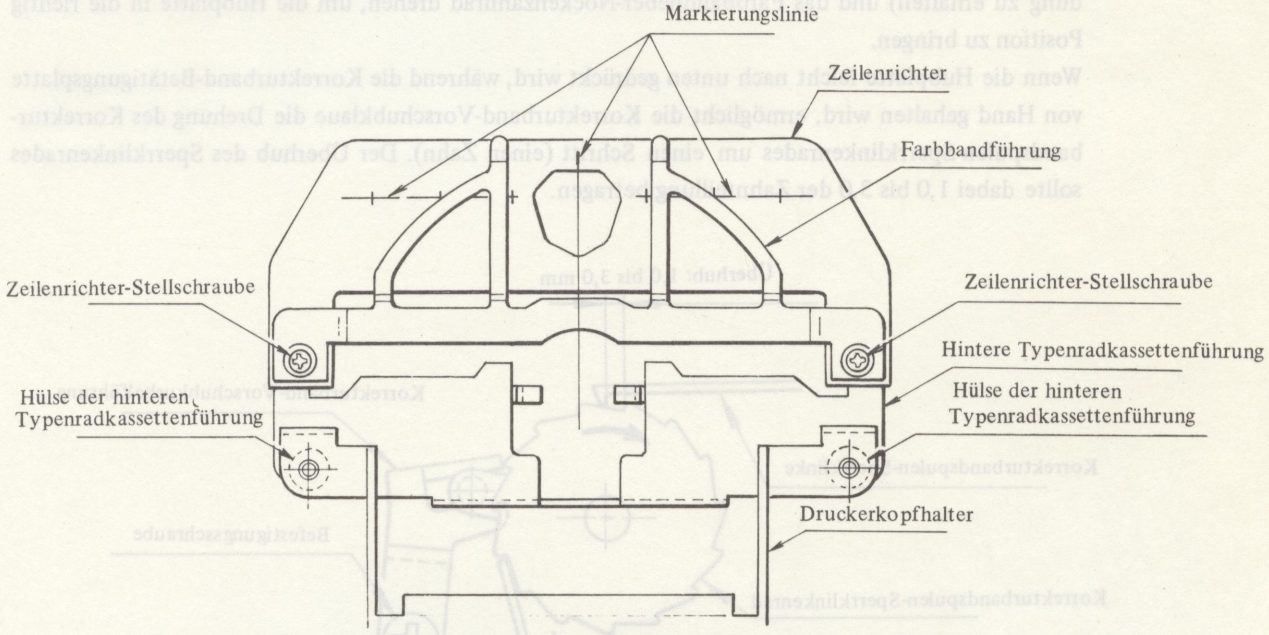

a) Der Abstand zwischen dem Zeilenrichter und der Walze sollte 0,1 bis 0,3 mm betragen. Falls eine Einstellung erforderlich ist, die hintere Typenradkassettenführung entsprechend abbiegen.

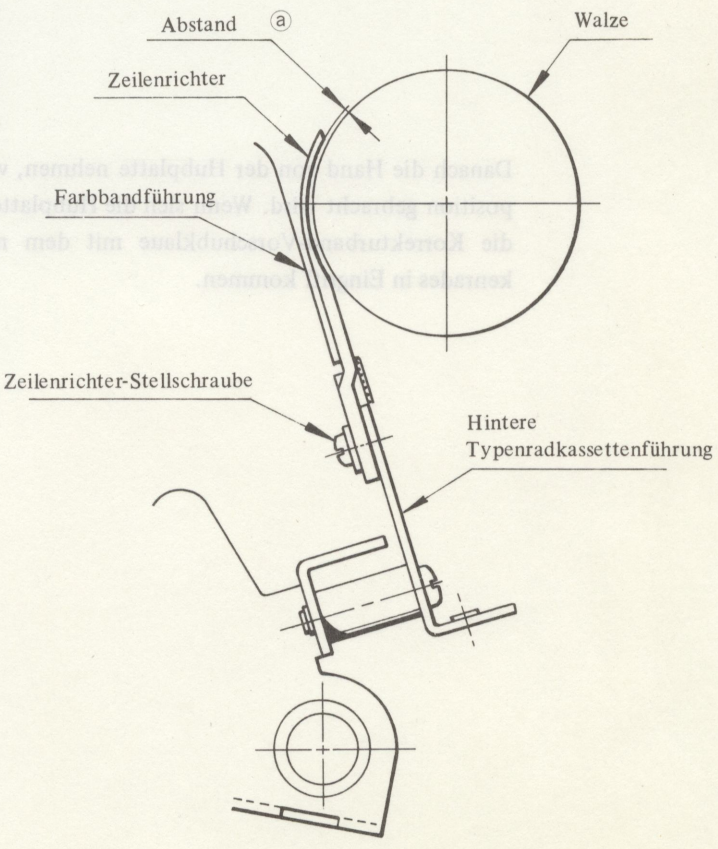

b) Die Markierungslinien am Zeilenrichter sollten gegenüber dem ausgedruckten Zeichen (Buchstabe "I") auf die vorgeschriebene Toleranz eingestellt werden.

Für diese Einstellung ist die Zeilenrichter-Stellschraube zu lösen, worauf der Zeilenrichter richtig eingestellt werden kann.

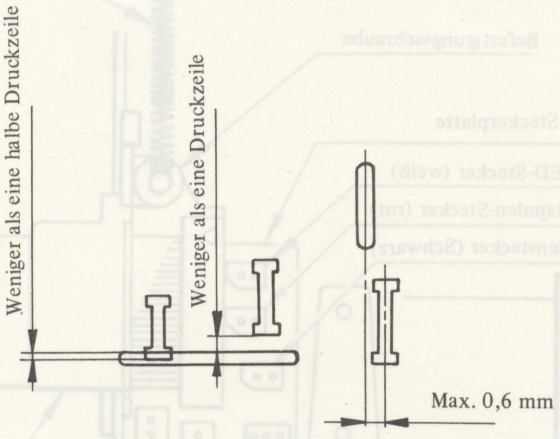

Zusammenhang zwischen Markierungslinien und gedrucktem Zeichen

1. Steckerplatte-Einheit

Die Steckerplatte (einschließlich Flachkabel C) ist gemeinsam mit dem hinteren Kabelhalter F gemäß Abbildung am Schreibwerk auzubringen.

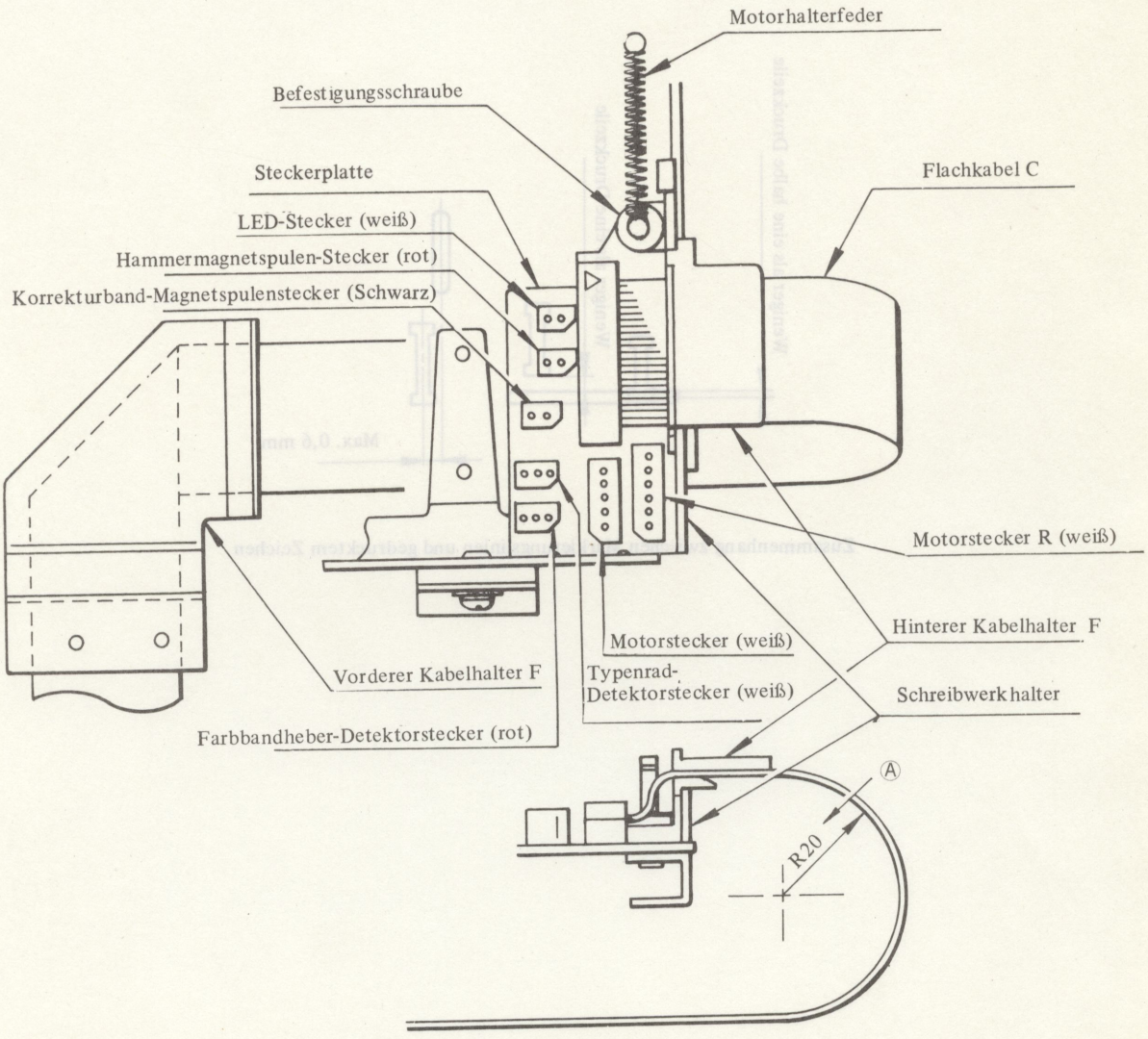

1) Aus- und Einbau der Steckerplatte

Den Oberrahmen ausbauen und den Flachkabelstecker C von der Steuerungsleiterplatte abtrennen. Danach die linken und rechten Chassis-Gummi M von der Vorderseite des Chassis abnehmen und das Chassis abheben. Das Chassis hochhalten und den Flachkabelstecker C unter dem Chassis durchziehen, worauf das Kabel aus dem vorderen Kabelhalter F genommen werden kann.
Alle Stecker von der Steckerplatte abziehen und die Motorhebelfeder vom hinteren Kabelhalter F abnehmen.

Die Befestgungsschraube des Kabelhalters F lösen und den hinteren Kabelhalter F und die Steckerplatte aus den Nuten des Schreibwerk halters nehmen.

ZUSAMMENBAU

Das Flachkabel C ist im rechten Winkel abzubiegen, so daß es das Chassis R und den Schreibwerkhalter nicht berühren kann, wenn das Schreibwerk ganz nach rechts bewegt wird; danach das Kabel im vorderen Kabelhalter F sichern.

Das in der Abbildung gezeigte Teil Ⓐ ist mit einem Radius von 20 mm abzubiegen. Wenn die abgezogenen Stecker wieder an die Leiterplatte angesteckt werden, jeden Stecker anhand der Farbe und der Anzahl der Stift identifizieren.

Die einzelnen Stecker sind in der folgenden Reihenfolge anzuschließen:

(1) Typenradmotor-Stecker (weiß)

(2) LED-Stecker (weiß)

(3) Anschlaghammer-Magnetspulenstecker (rot)

(4) Korrekturmagnetspulen-Stecker (schwarz)

(5) Typenrad-Detektorstecker (weiß)

(6) Farbbandheber-Detektorstecker (rot)

(7) Farbbandmotorstecker (weiß)

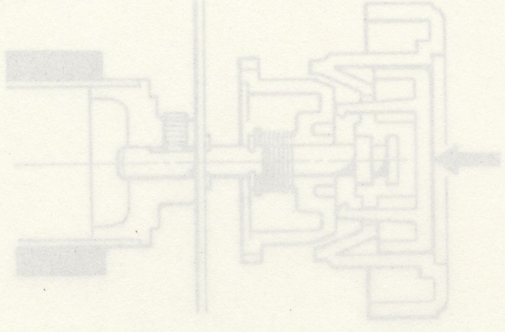

12. Walze

Die Walze weist die in der nachfolgenden Abbildung gezeigte Konstruktion auf und wird mit Hilfe des Zeilenvorschubmotors über das Zeilenvorschub-Zahnrad angetrieben (Einzelheiten sind der Beschreibung des Zeilenvorschubmechanismus zu entnehmen).

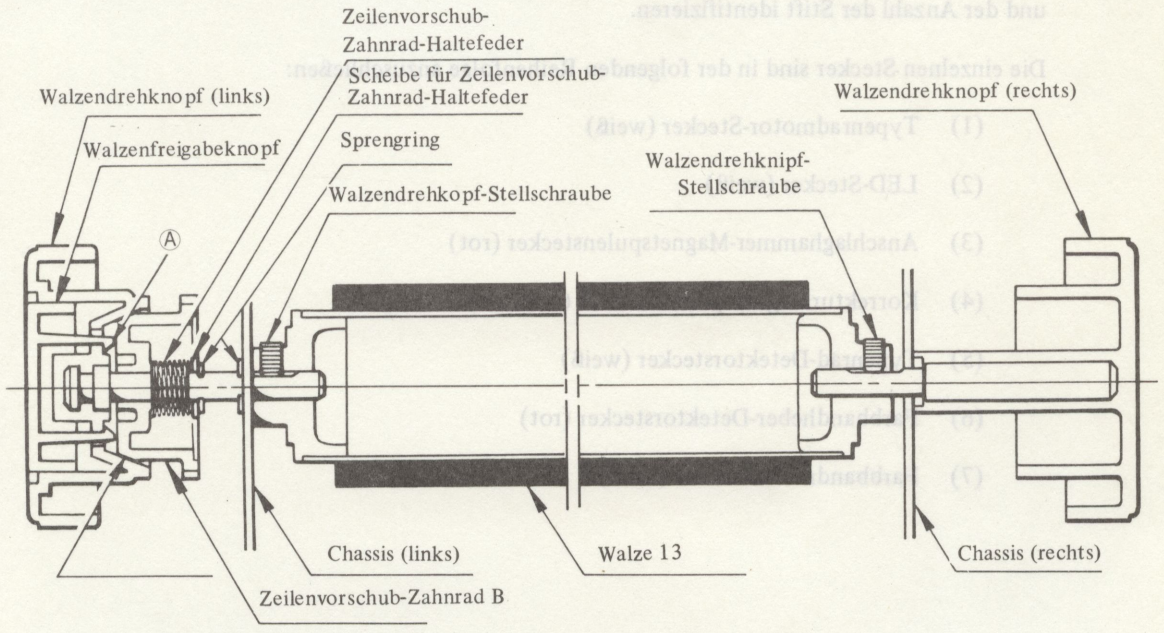

Die Zeilenvorschub-Zahnrad-Haltefeder sorgt dafür, daß das Zeilenvorschub-Zahnrad mit dem linken Walzendrehknopf in Eingriff kommt und gemeinsam mit diesem dreht, so daß die auf das Zeilenvorschub-Zahnrad übertragene Drehbewegung zu einer Rotation der Walze führt.

Wenn der Walzenfreigabeknopf gedrückt wird, dann wird das Zeilenvorschub-Zahnrad von Teil A des Walzenfreigabeknopfes abgedrückt, so daß der linke Walzendrehknopf den Eingriff mit dem Zeilenvorschub-Zahnrad verliert; dadurch wird die Walze freigegeben und kann frei gedreht werden, auch wenn das Zeilenvorschub-Zahnrad festgehalten wird.

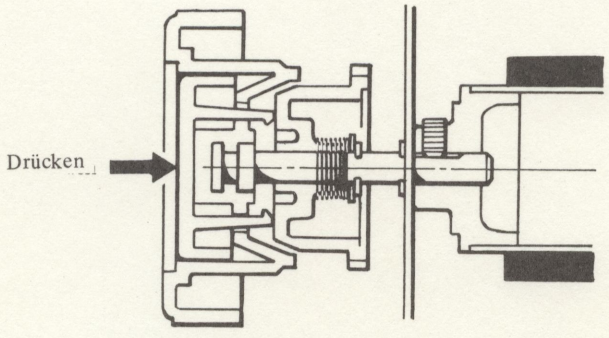

Walzendrehknopf freigegeben

1) Aus- und Einbau der Walze

Die Walze 13 kann ausgebaut werden, indem die linken und rechten Stellschrauben der Walzendrehknöpfe gelöst und die linken und rechten Walzendrehknöpfe von der Walze abgenommen werden.
Nach dem Ausbau der Walze können auch der Papiereinzug 13, die Papiervorschubrolle, die Halteplatte des Papiereinzuges und der Papierlöser entfernt werden.

Um die Walze 13 einzubauen, sicherstellen, daß der Papiereinzug 13, die Papiervorschubrolle und die dazugehörigen Teile richtig eingesetzt sind; danach die Walze 13 in richtiger Position einsetzen.
Bei freigegebenem Papierlöser den linken und rechten Walzendrehknopf an der Walze anbringen und die Stellschrauben festziehen, wobei ein Lateralspiel von 0,05 bis 0,2 mm einzuhalten ist.
Die Walzendrehknopf-Stellschrauben sind an den Stellpunkten der Walzendrehknöpfe festzuziehen.
Die freigegebene Walze muß sich leicht und glaichmäßig drehen lassen.

* Wenn der linke und rechte Walzendrehknopf abgenommen wurden, muß auch die Walze aus dem Chassis entfernt werden.

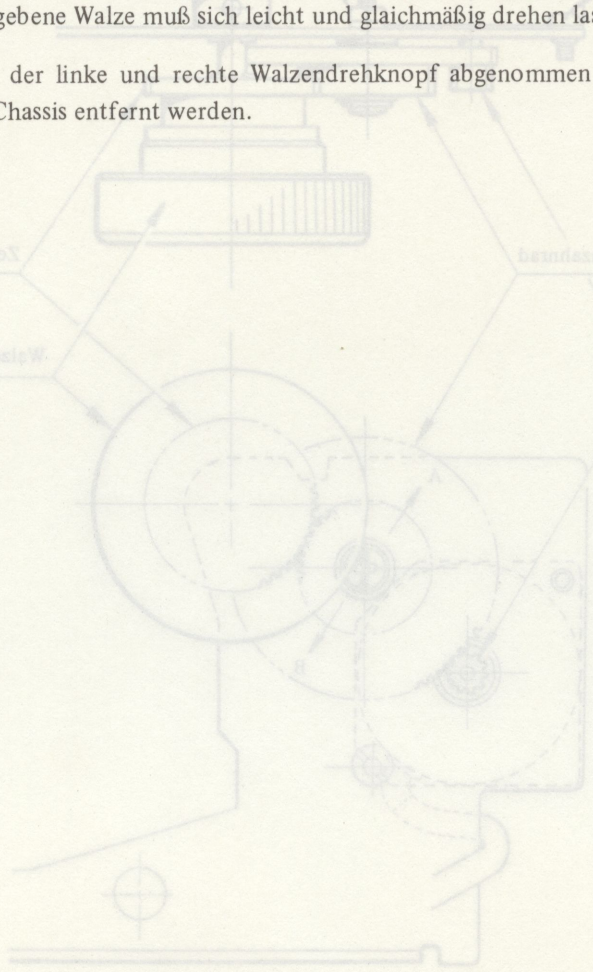

13. Zeilenvorschubmechanismus

Der Zeilenvorschubmotor (Schrittschaltmotor) liefert die Antriebskraft über das Zeilenvorschubmotor-Zahnrad, das Zeilenvorschub-Zwischenzahnrad und das Zeilenvorschub-Abtriebszahnrad.

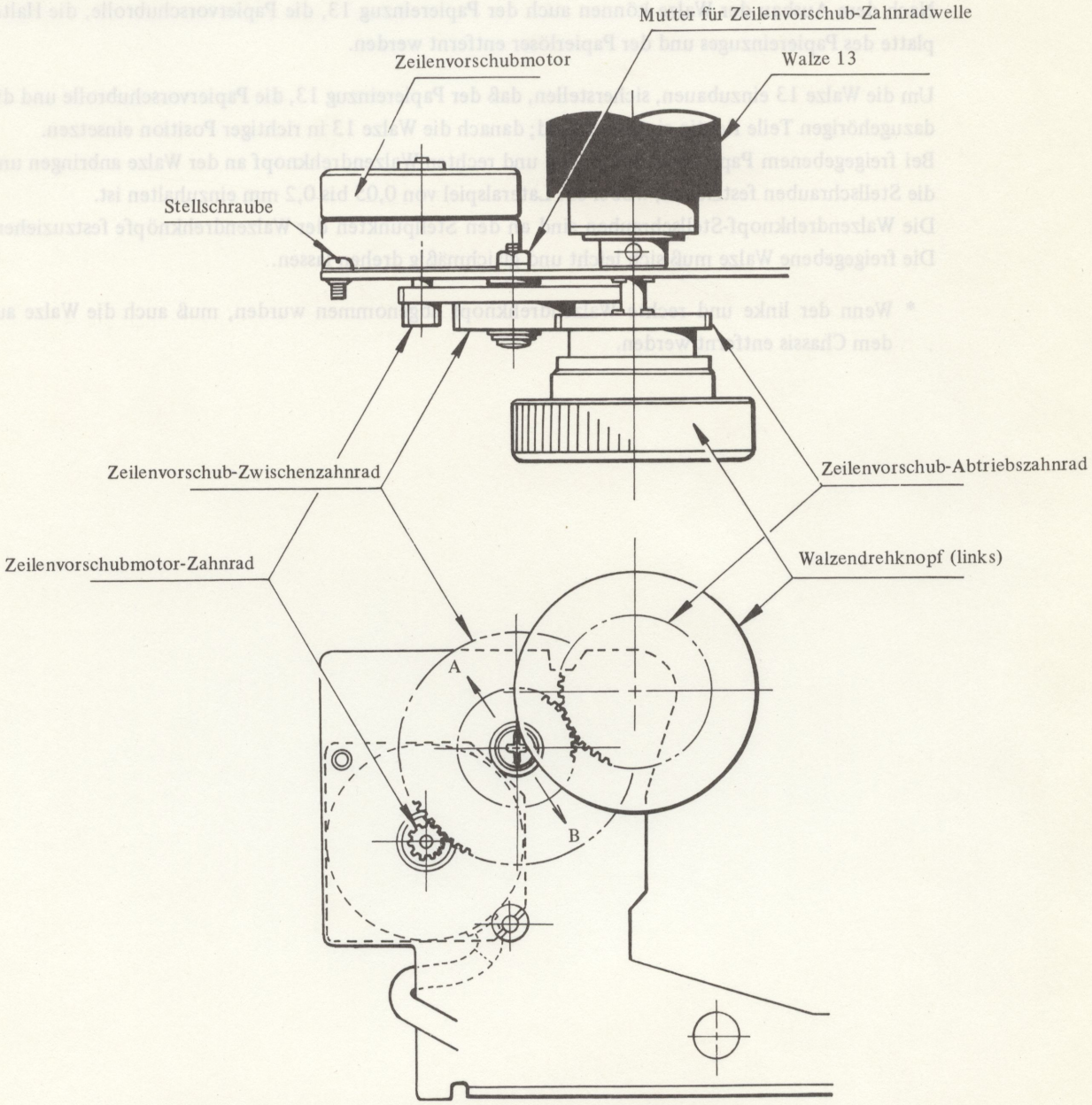

1) Einstellung des Zahnflankenspiels des Zeilenvorschub-Zwischenzahnrades

Das Zahnflankenspiel zwischen dem Zeilenvorschubmotor-Zahnrad und dem Zeilenvorschub-Zwischenzahnrad sowie zwischen dem Zeilenvorschub-Zwischenzahnrad und dem Zeilenvorschub-Abtriebszahnrad muß mindestens 0,05 mm betragen. Um das Zahnflankenspiel zwischen dem Zeilenvorschubmotor-Zahnrad und dem Zeilenvorschub-Zwischenzahnrad einzustellen, die Stellschraube Zeilenvorschubmotors lösen und den Zeilenvorschubmotor verschieben. Für die Einstellung des Zahnradspiels zwischen dem Zeilenvorschub-Zwischenzahnrad und dem Zeilenvorschub-Abtriebszahnrad ist die Wellenmutter des Zeilenvorschub-Zahnrades zu lösen und das Zwischenzahnrad gegenüber der horizontalen Ebene in einem Winkel von 45° zu verschieben.

Das Zahnflankenspiel wird erhöht, wenn das Zwischenzahnrad in Richtung "A" verschoben wird, wogegen ein Verschieben in Richtung "B" das Spiel verkleinert.

Bei zu großem Zahnflankenspiel kommt es zu Ungenauigkeiten im Zeilenabstand, unvollkommenem Löschen der Zeichen und starken Betriebsgeräuschen.

Falls dagegen das Zahnflankenspiel zu klein ist, kann es zu einer Überlastung des Zeilenvorschubmotors kommen.

14. Papierlösermechanismus und Papierhalterskala

Das Papier wird mit Hilfe der Papierhalterrollen und der Papierhalterskalenrollen gegen die Walze gedrückt und durch Drehung der Walze vorgeschoben.
Um genauen, vertikalen Papiervorschub mit präzisem Zeilenabstand zu erhalten, müssen die Papiervorschubrollen glatt drehen und über ihre gesamte Länge gleichmäßigen Kontakt mit der Walze aufweisen.
Falls eine Rolle gegenüber der Walze nicht richtig ausgerichtet ist, dann ist das Rollenlagerteil Ⓓ entsprechend abzubiegen, um richtige Einstellung zu erhalten.
Die Papiervorschubrollen müssen mit ausreichender Andrückkraft gegen die Walze gedrückt werden. Diese Rollenandrückkraft wird durch die Aufwärtsbewegung des Papiereinschubes 13 verursacht, die durch die Papiereinschub-Haltefeder an Punkt Ⓑ verursacht wird. Die Differenz der Andruckkraft der einzelnen Papiervorschubrollen (hinten links und rechts) und der Walze sollte weniger als 200 g betragen.
Um die Rollenandruckkraft einzustellen, die Rollenandruckkraft-Einstellschraube festziehen oder lösen.
Falls die Andruckkraft der linken Rolle zu hoch (zu nieder) ist, die linke Schraube festziehen (lösen).

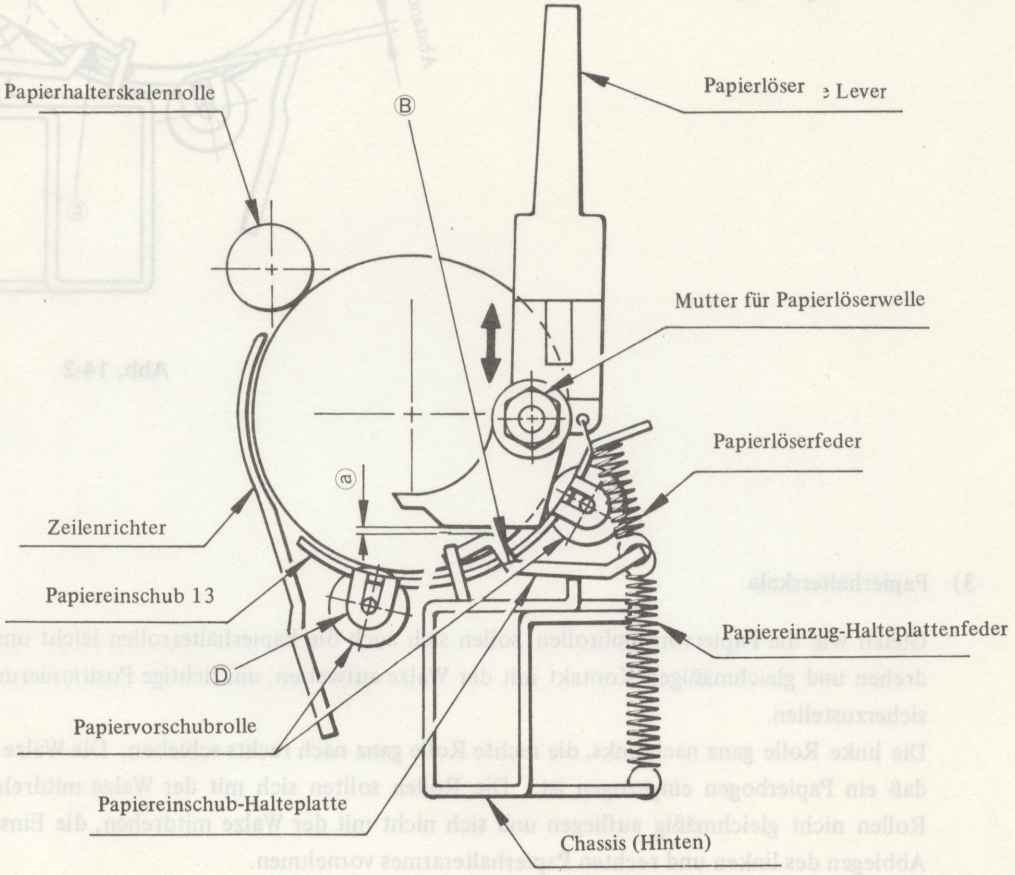

Abb. 14-1

1) Papierlöser

Das eingezogene Papier kann beliebige positioniert werden, wenn am Papierlöser gezogen wird. Bei gezogenem Papierlöser drückt Teil Ⓒ des Papierlösers die Papiereinzug-Halteplatte nach unten, so daß ein gewisser Abstand ⓑ zwischen der Walze und der Papiervorschubrollen entsteht (Papier wird daher freigegeben). (siehe Abb. 14-2)

2) **Einstellung der Papierauslöserposition**

Wenn der Papierauslöser nicht gezogen wird, dann sollte der Abstand ⓐ zwischen dem Papierlöser und der Papiereinzughalteplatte 0,1 bis 0,5 mm betragen. (siehe Abb. 14-1)
Falls eine Einstellung erfolderlich ist, die Papierlöser-Wellenmutter lösen und den Papierlöser in vertikaler Richtung verstellen.

Um die Einstellung zu kontrollieren, ein Blatt Papier (QA), vier Bögen Schreibmaschinenpapier und vier Bögen Kohlepapier einziehen und darauf achten, daß sich die Papierbögen leicht bewegen lassen.

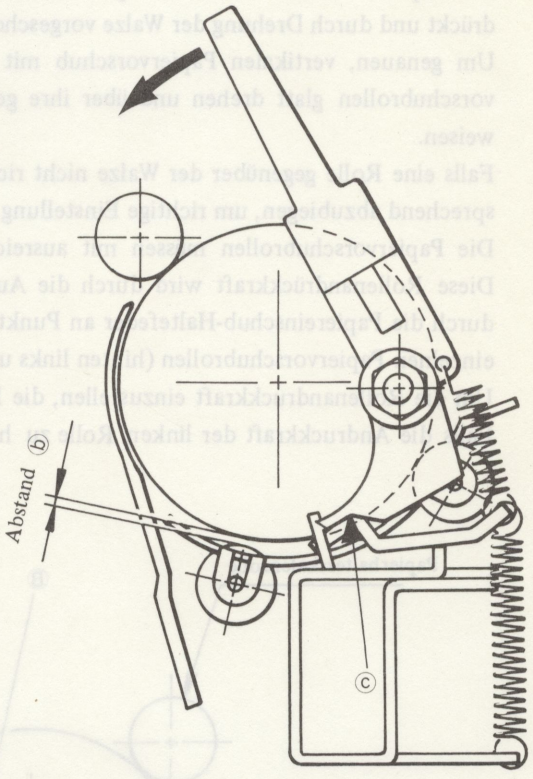

Abb. 14-2

3) **Papierhalterskala**

Gleich wie die Papiervorschubrollen, sollen sich auch die Papierhalterrollen leicht uns gleichmößig drehen und gleichmäßigen Kontakt mit der Walze aufweisen, um richtige Positionierung des Papiers sicherzustellen.
Die linke Rolle ganz nach links, die rechte Rolle ganz nach rechts schieben. Die Walze drehen, ohne daß ein Papierbogen eingezogen ist. Die Rollen sollten sich mit der Walze mitdrehen. Falls die Rollen nicht gleichmäßig aufliegen und sich nicht mit der Walze mitdrehen, die Einstellung durch Abbiegen des linken und rechten Papierhalterarmes vornehmen.

Für das Einziehen eines Papierbogens sind die Papierhalterrolen hochzuziehen. Wenn an der Spitze des Papierhalterarmes (R) gezogen wird, werden die Rollen (und damit die Papierhalterskala) von der Walze abgehoben und mit Hilfe der Umschaltfeder in einer bestimmten Position festgehalten. Wird der Hebel weitergezogen, dann wird der Papiereinzugschalter durch den rechten Papierhalterarm eingeschaltet, so daß der Papierbogen automatisch eingesetzt wird (automatischer Papiervorschub). (Der automatische Papiereinzug wird später in allen Einzelheiten beschrieben.)

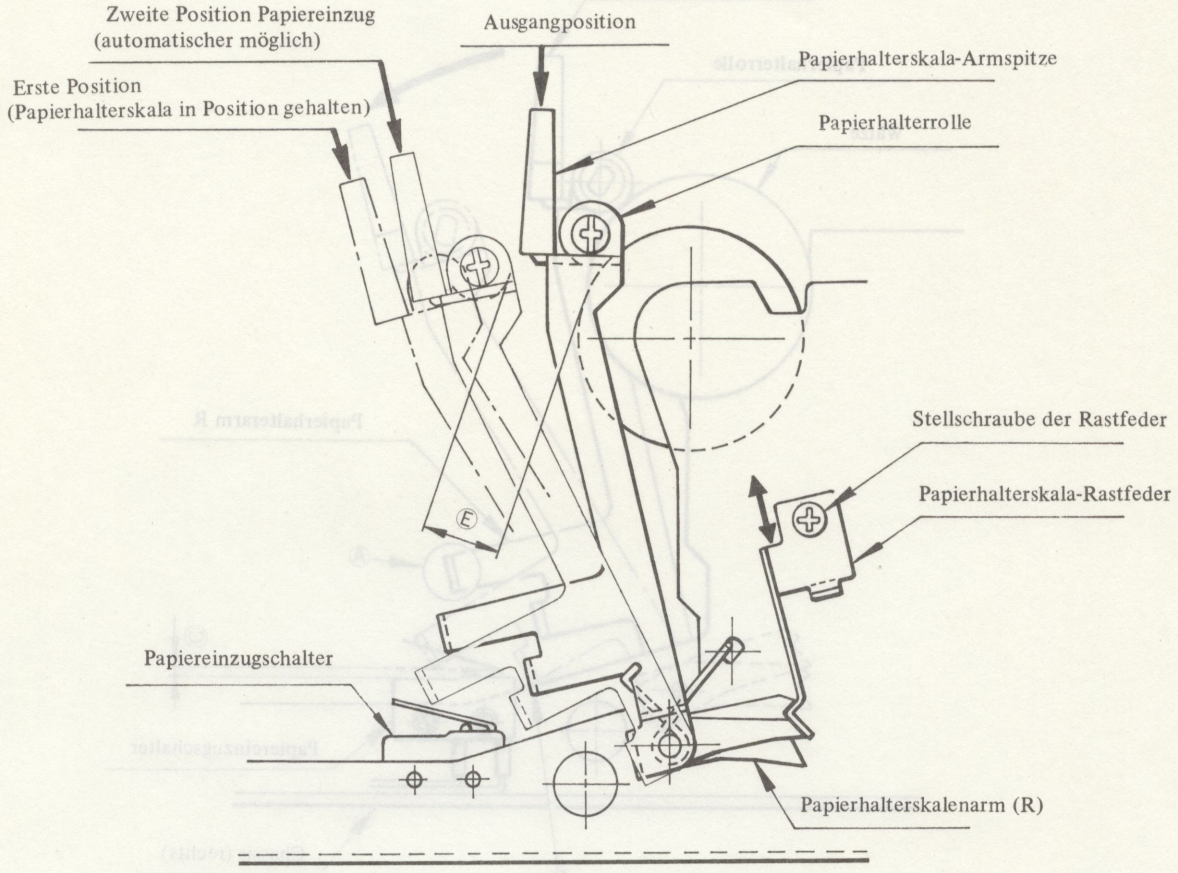

4) Einstellung der Umschaltfeder des Papierhalterskalenarms

Wenn der Papierhalterskalenarm in die erste Position gebracht wird, dann sollte der rechte Papierhalterskalenarm den Papiereinzug schalter nicht einschlaten.

Die Rastposition (erste Position) des Papierhalterskalenarmes kann durch vertikale Verstellung der Zugfeder eingestellt werden, so daß der Papierbogen glatt zwischen Walze und Papierhalterrollen eingezogen werden kann, wenn der Walzendrehknopf in der Raststellung des Papierhalterhebels von Hand gedreht wird.

Es wird empfohlen, den Abstand (E) zwischen der Walze und den Papierhalterrolen auf 13 mm einzustellen (in der Raststellung des Papierhalterarmes).

15. Automatischer Papiereinzug (nur Modell CE-60)

Wird die Spitze des Papierhalterarmes (R) ganz nach vorne gezogen, dann wird das Papier automatisch eingeworfen und positioniert. Wird der Papierhalterarm in die zweite Position gezogen, dann drückt der rechte Papierhalterarm den Papiereinwerfschalter nieder, so daß der Zeilenvorschubmotor eingeschaltet wird.

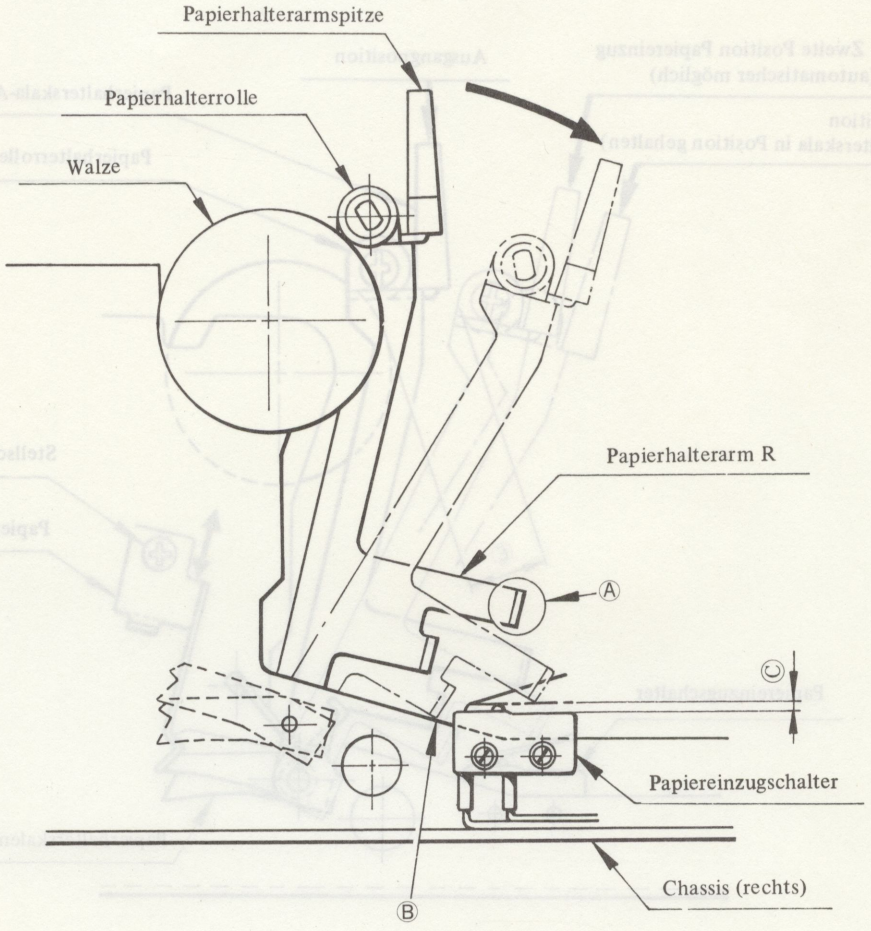

1) Einstellung des Papiereinwerfschalters

Wenn die Spitze des Papierhalterarmes (R) ganz nach vorne gezogen wird (bis der rechte Papierhalterarm das rechte Chassis berührt), dann sollte das Papier automatisch eingezogen werden.

Eine Einstellung ggf. durch Abbiegen des Teiles Ⓐ des rechten Papierhalterarmes vornehmen, damit der Abstand Ⓒ (zwischen dem Edelstahlhebel und dem Schaltergehäuse) auch dann vorhanden ist, wenn der normalerweise 0,2 mm große Abstand Ⓑ nach dem Einschalten des Papiereinzugsschalters auf Null reduziert wird.

(Einzelheiten sind der Beschreibung der Papierhalterskala zu entnehmen.)

16. Deckelschalter

Wenn der Deckel für das Austauschen des Farbbandes oder des Typenrades geöffnet wird, werden die beiden im Treiberkreis verwendeten Zentraleinheiten (CPUs) initialisiert. Für diese Verriegelung dient der Deckelschalter (Mikroschalter), der das EIN/AUS-Signal an den Steuerkreis übermittelt und so die Antriebsmotoren ausschaltet.
Auch wenn diese Verriegelung anspricht, bleibt der Inhalt des Pufferspeichers (Randeinstellung und Tabolatorposition) erhalten.

Wenn der Deckel bei eingeschaltetem Netzschalter geschlossen wird,

a) dreht der Typenradmotor um drei Umdrehungen im Uhrzeigersinn (gesehen von der Tastaturseite) und die Motorwelle wird in die Kupplungsposition mit dem Typenrad geschaltet.

b) das Schreibwerk dreht in die Ausgangposition (Wellenstopposition) und der Farbbandhubplatte wird abgesenkt, worauf.

c) die Druckerkopfeinheit nach links erfahten wird und den Schalter für die Schreibwerksgrundstellung betätigt. Danach kehrt die Einheit in die vorhergehende Position (Position vor dem Öffnen des Deckels) zurück.

Nach Beendigung der Vorgänge a), b) und c) werden die Bedigungen für normalen Schreibmaschinenbetrieb wieder hergestellt.

1) Einstellung des Deckelschalters

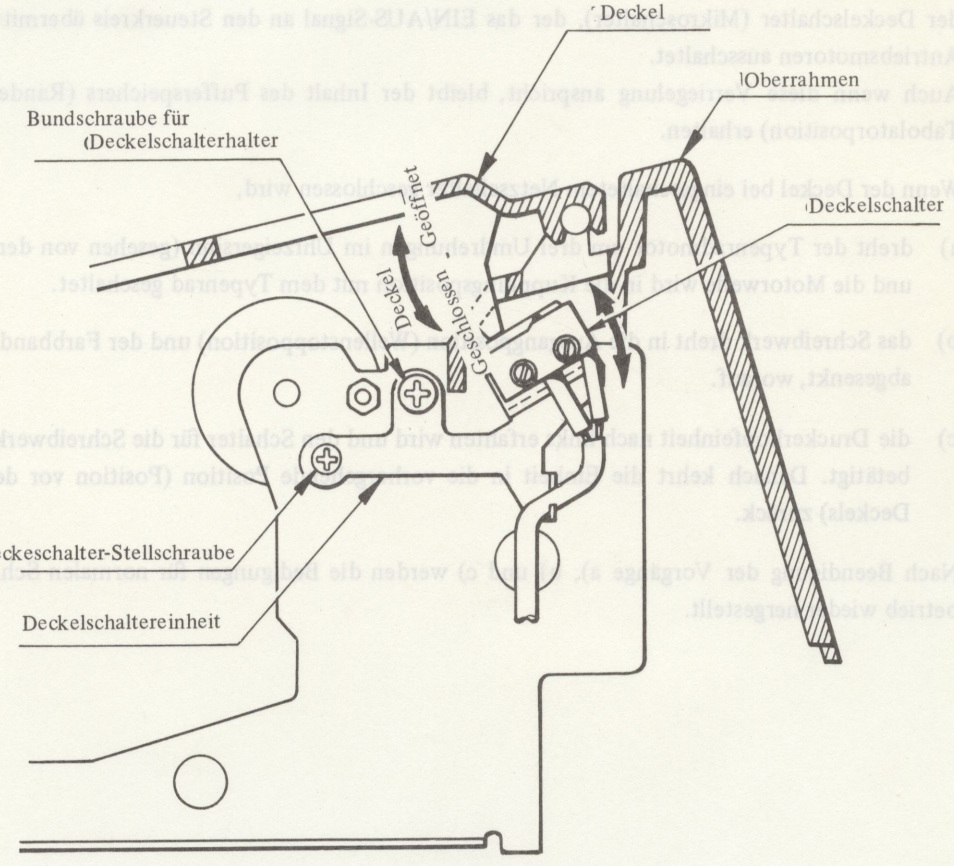

Der Deckelschalter sollte ein- und ausschalten, wenn der Deckel geöffnet bzw. geschlossen wird. Die Deckelschaltereinheit ist so einzustellen, daß Schreibmaschinenbetrieb möglich ist, wenn der Deckel von dem Ansprechpunkt der Verriegelung um 3 bis 10 mm geschlossen wird. Eine Einstellung des Deckelschalters erffolgt ggf. durch Lösen der Befestigungsschraube des Deckelschalters und durch Verschieben des Deckelschalters, nachdem der rechte Walzendrehknopf abgenommen wurde. (Der Deckelschalter kann um die Befestigungsschraube geschenkt werden.)

17. Tastatur

Die Tastatur besteht aus den Tasten, den Tastenschäften, der Tastaturabdeckung, der Kontaktplatte und der Tastatur Leiterplatte. Wenn eine Taste gedrückt wird, wird der Tastenschaft nach unten gedrückt und bringt das Kontaktelement mit den Elektroden in Berührung, wodurch das der gedrückten Taste entsprechende Signal erzeugt wird.

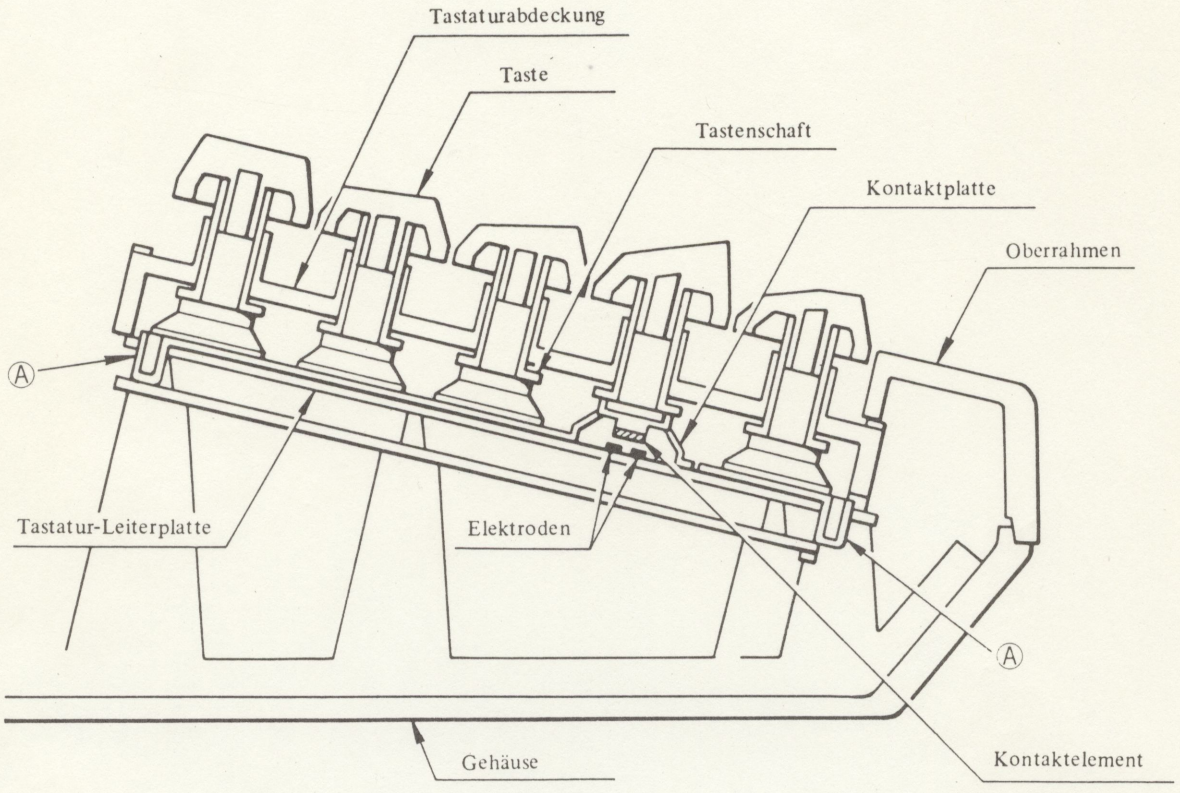

1) Um einen Tastenschaft auszuwechseln, den Deckel ausbauen, die Tastaturabdeckung entfernen und die Taste abziehen.
Nach dem Einsetzen des neuen Tastenschaftes ist darauf zu achten, daß dieser durch sein Eigengewicht bewegt werden kann.

2) Für den Austausch der Kontaktplatte müssen Deckel und Tastaturabdeckung ausgebaut werden.
Beim Austausch der Kontaktplatte ist darauf zu achten, daß keine Fremdpartikel eindringen oder an der Tastaturleiterplatte anhaften.
Eine verschmutzte Tastaturleiterplatte ist ggf. mit Alkohol zu reinigen.
Die Kontaktplatte ist richtig einzubauen, wobei das Teil Ⓐ in die Öffnung der Tastaturleiterplatte eingesetzt werden muß.

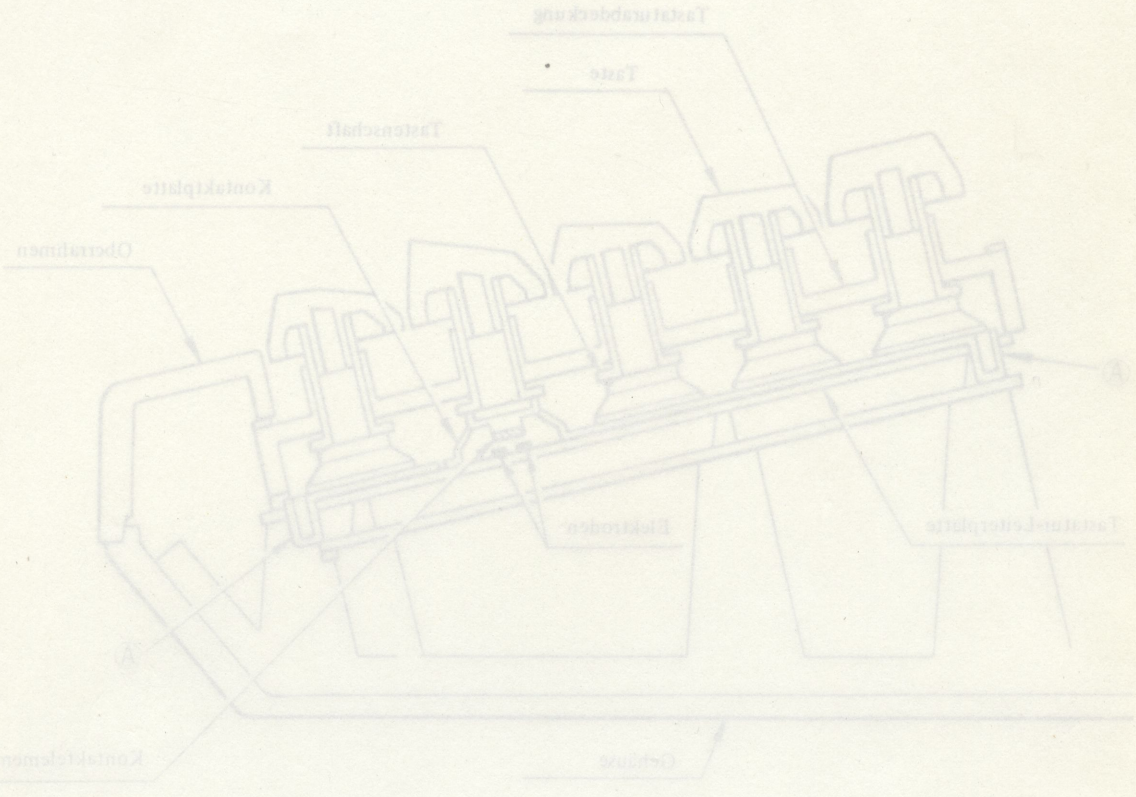
Tastaturabdeckung
Taste
Tastenschaft
Kontaktplatte
Oberrahmen
A
Tastatur-Leiterplatte
Elektroden
A
Gehäuse
Kontaktelement

OKt' 83
BR 3110195
Hergestellt in Jap